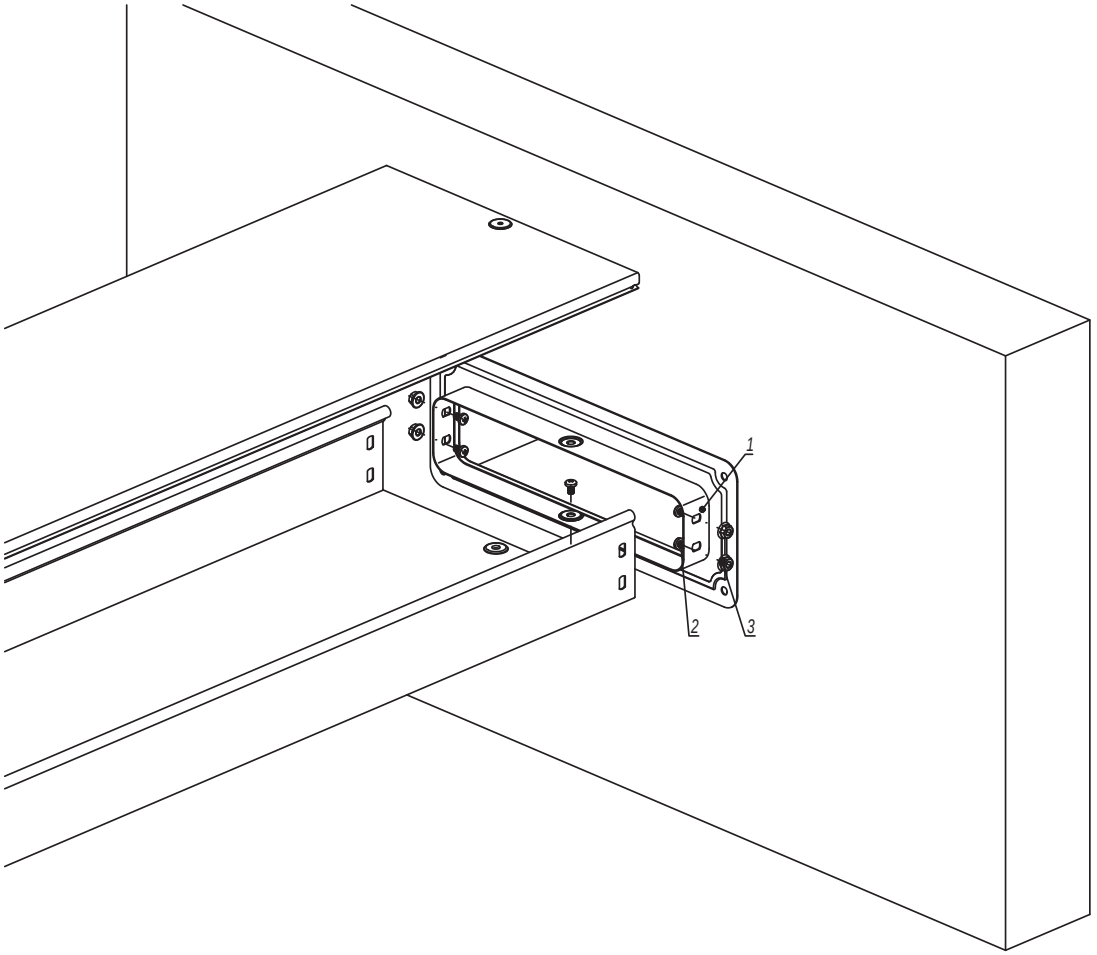

1. *n= 1 для высоты борта (H) 50 мм.*
2. *n= 2 для высоты борта (H) 80, 100 мм.*
3. *Материал заделки внутреннего пространства при пересечении строительных конструкций с нормируемым пределом огнестойкости смотри в альбоме типовых решений DKC-2019.FCP "Система огнестойких кабельных проходок "Vukcan".*

Поз.	Наименование	Код	Кол.	Примечание
	Комплектация для аксессуара			
1	Фланец соединительный FR		1	
2	Винт с крестообразным шлицем M6x10	CM010610	n·2+1	
3	Гайка с насечкой M6 DIN 6923	CM100600	n·2+1	

Изм.	Кол.уч.	Лист	№док.	Подпись	Дата
Разработал		Тиунов И.А.			09.18
Проверил		Чередниченко Г.А.			09.18
Утвердил		Дядичко А.В.			09.18

DKC-2018.S5.19

Фланец соединительный FR

Стадия	Лист	Листов
		1

DKC

Формат А3

Взаим. инв. №

Подпись и дата

Инв. № подл.