Крепление к двутавровой балке монтажного профиля креплением BMH-10 (тип 3)

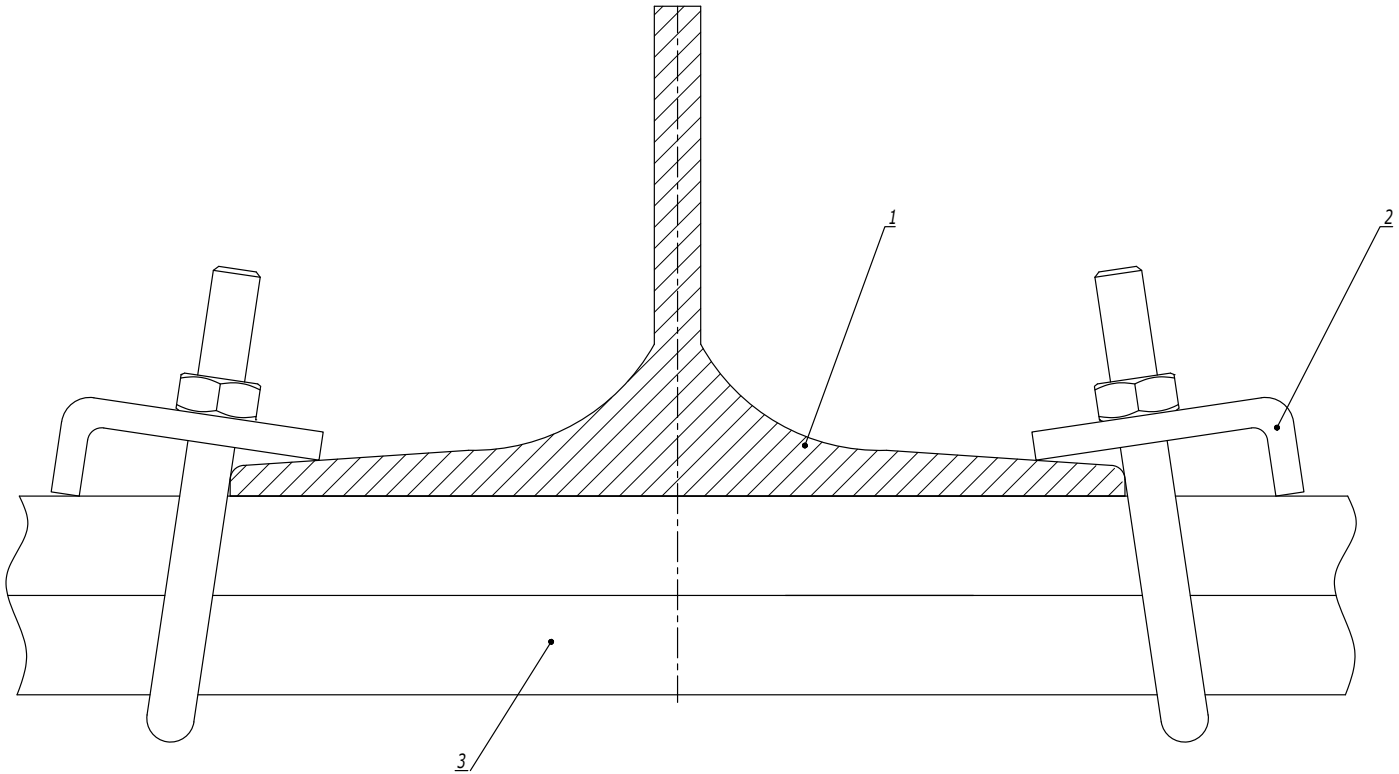


Таблица 1
Выбор крепежа

| Поз. | Наименование | Код | |
|---|---|---|---|
| | | BMH1010HDZ | BMH2010HDZ |
| 3 | Профиль С-образный | BPM41**/ BPD21** | BPD41** |

| Поз. | Наименование | Код | Кол. | Примечание |
|---|---|---|---|---|
| 1 | Двутавр | | | |
| 2 | Крепление к металлическим балкам BMH-10 | BHM**** | 2 | См. табл. 1 |
| 3 | Профиль С-образный | | | |

| Изм. | Кол.уч. | Лист | №док. | Подпись | Дата |
|---|---|---|---|---|---|

DKC-2018.M5.04

Лист 3

Взаим. инв. №
Подпись и дата
Инв. № подл.

Крепление монтажного профиля к строительной конструкции (тип 4)

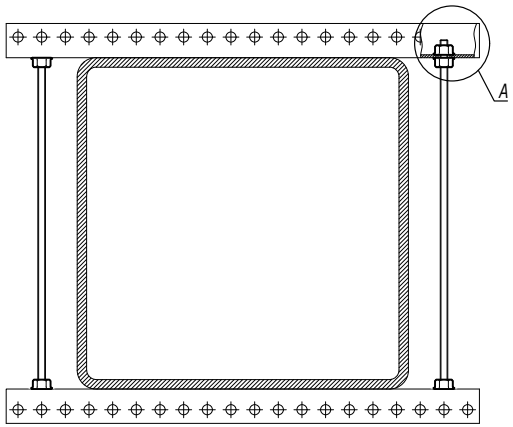


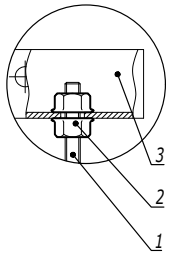


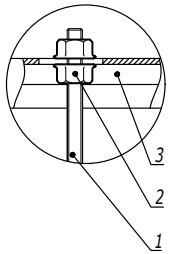


| Поз. | Наименование | Код | Кол. | Примечание |
|---|---|---|---|---|
| 1 | Шпилька резьбовая М8 | СМ2008** | | |
| 2 | Гайка с насечкой, препятствующей откручиванию М8 | СМ100800 | 2 | |
| 3 | Вариант 1 | | | |
| 3 | Профиль П-образный ВРМ-29 | ВРМ29** | | |
| | Вариант 2 | | | |
| 3 | Профиль С-образный 41х21 | ВРМ21** | | |

| Изм. | Кол.уч. | Лист | №док. | Подпись | Дата |
|---|---|---|---|---|---|

DKC-2018.M5.04

Лист 4

Взаим. инв. №

Подпись и дата

Инв. № подл.