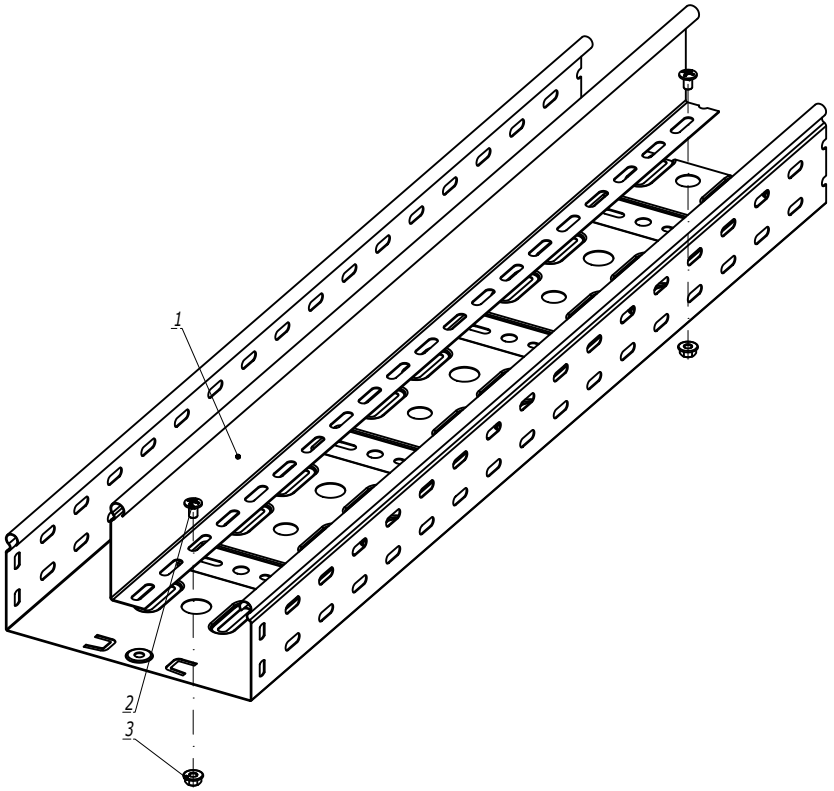

Поз.	Наименование	Код	Кол.	Примечание
	Комплектация для аксессуара			
1	Перегородка SEP		1	
2	Винт с крестообразным шлицем М6х10	CM010610	2	
3	Гайка с насечкой М6 DIN 6923	CM100600	2	

Изм.	Кол.уч.	Лист	№док.	Подпись	Дата
Разработал		Тиунов И.А.			09.18
Проверил		Чередниченко Г.А.			09.18
Утвердил		Дядичко А.В.			09.18

DKC-2018.S5.36

Монтаж разделителя SEP

Стадия	Лист	Листов
		1

DKC

Формат А3

Взаим. инв. №

Подпись и дата

Инв. № подл.