Соединение лотков шириной 50-300 мм

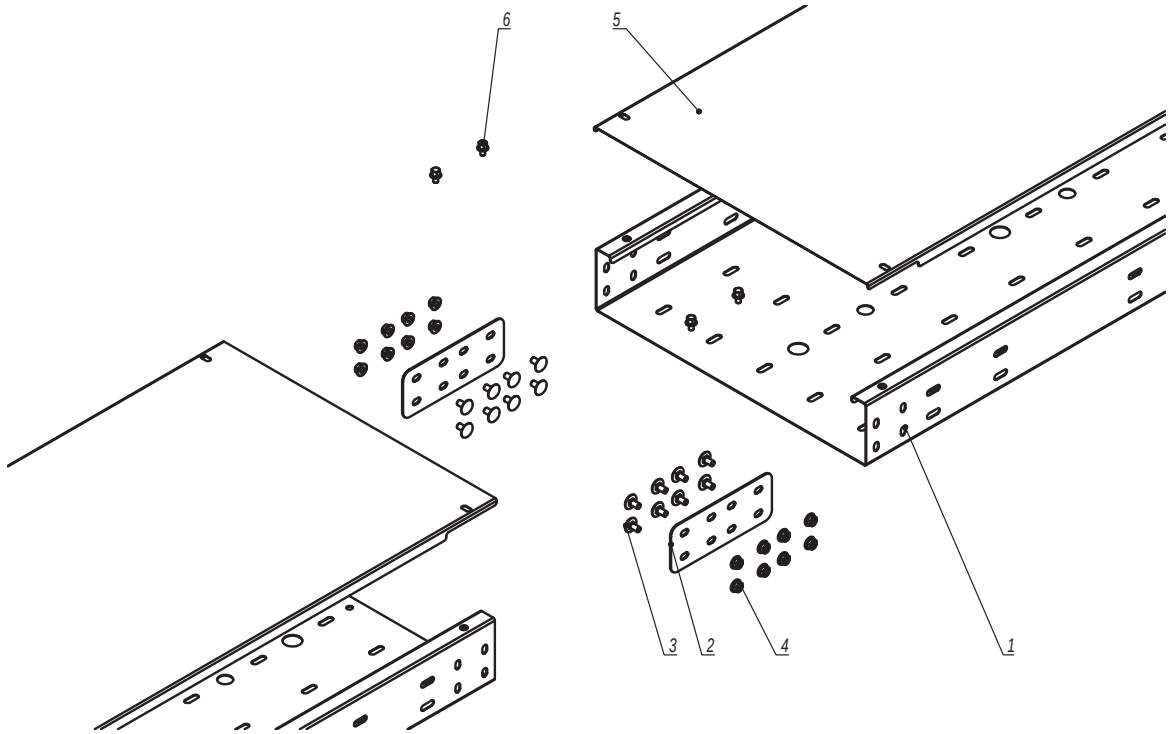

Поз.	Наименование	Код	Кол.	Примечание
	Комплект для лотка			
1	Лоток листовой, нержавеющая сталь			
2	Соединитель горизонтальный, нержавеющая сталь	IGH***	2	
3	Винт с гладкой головкой М6х12, нержавеющая сталь	CM010612INOX/ CM010612INOX316L	8n	
4	Гайка с насечкой, препятствующей откручиванию М6 DIN6923, нержавеющая сталь	CM100600INOX/ CM100600INOX316L	8n	
	Комплект для крышки			
5	Крышка на лоток, нержавеющая сталь			
6	Винт для обеспечения электрического контакта М5х8	CM030508INOX		6 шт. на каждую крышку

1. n=1 для высоты борта 30, 50 мм.
2. n=2 для высоты борта 80, 100 мм.

Изм.	Кол.уч.	Лист	№док.	Подпись	Дата
Разработал		Тиунов И.А.			11.20
Проверил		Чередниченко Г.А.			11.20
Утвердил		Дядичко А.В.			11.20

DKC-2021.I5.01

Соединение листовых лотков из нержавеющей стали

Стадия	Лист	Листов
	1	2

DKC

Взаим. инв. №

Подпись и дата

Инв. № подл.

Соединение лотков шириной 400-600 мм

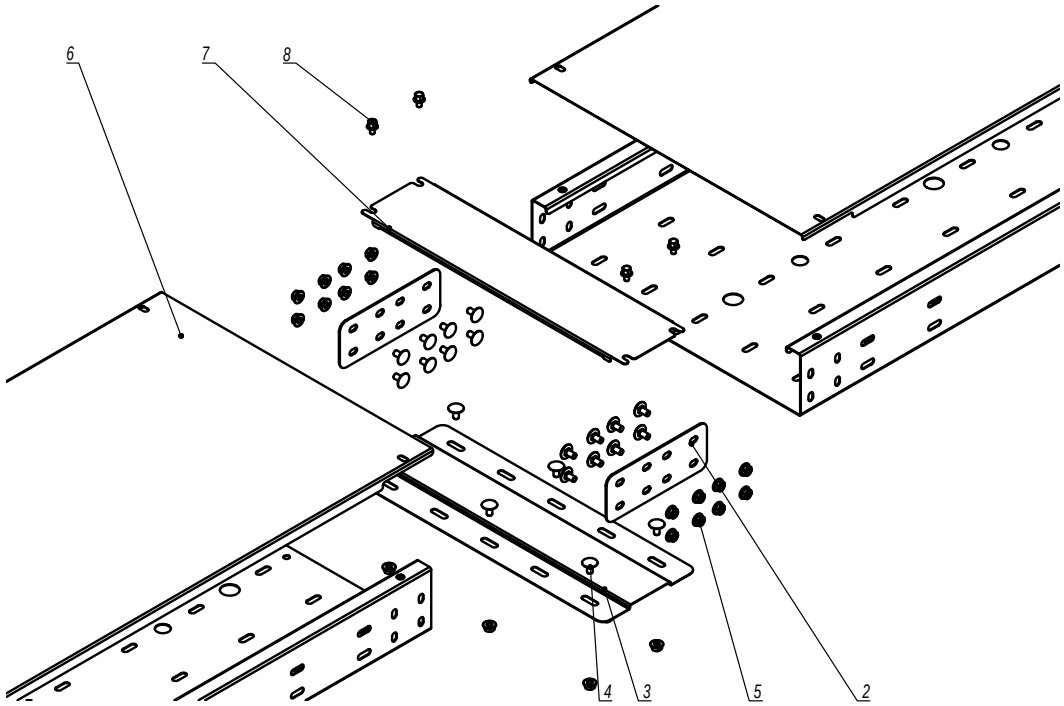

Поз.	Наименование	Код	Кол.	Примечание
	Комплект для лотка			
1	Лоток листовой, нержавеющая сталь			
2	Соединитель горизонтальный, нержавеющая сталь	IGH***	2	
3	Донный соединитель		1	
4	Винт с гладкой головкой M6x12, нержавеющая сталь	CM010612INOX/ CM010612INOX316L	8n+6	
5	Гайка с насечкой, препятствующей откручиванию M6 DIN6923, нержавеющая сталь	CM100600INOX/ CM100600INOX316L	8n+6	
	Комплект для крышки			
6	Крышка на лоток, нержавеющая сталь			
7	Соединительная пластина для крышки		1	
8	Винт для обеспечения электрического контакта M5x8	CM030508INOX		6 шт. на каждую крышку

1. n=1 для высоты борта 30, 50 мм.
2. n=2 для высоты борта 80, 100 мм.

Взаим. инв. №
Подпись и дата
Инв. № подл.

Изм.	Кол.уч.	Лист	№док.	Подпись	Дата

DKC-2021.I5.01