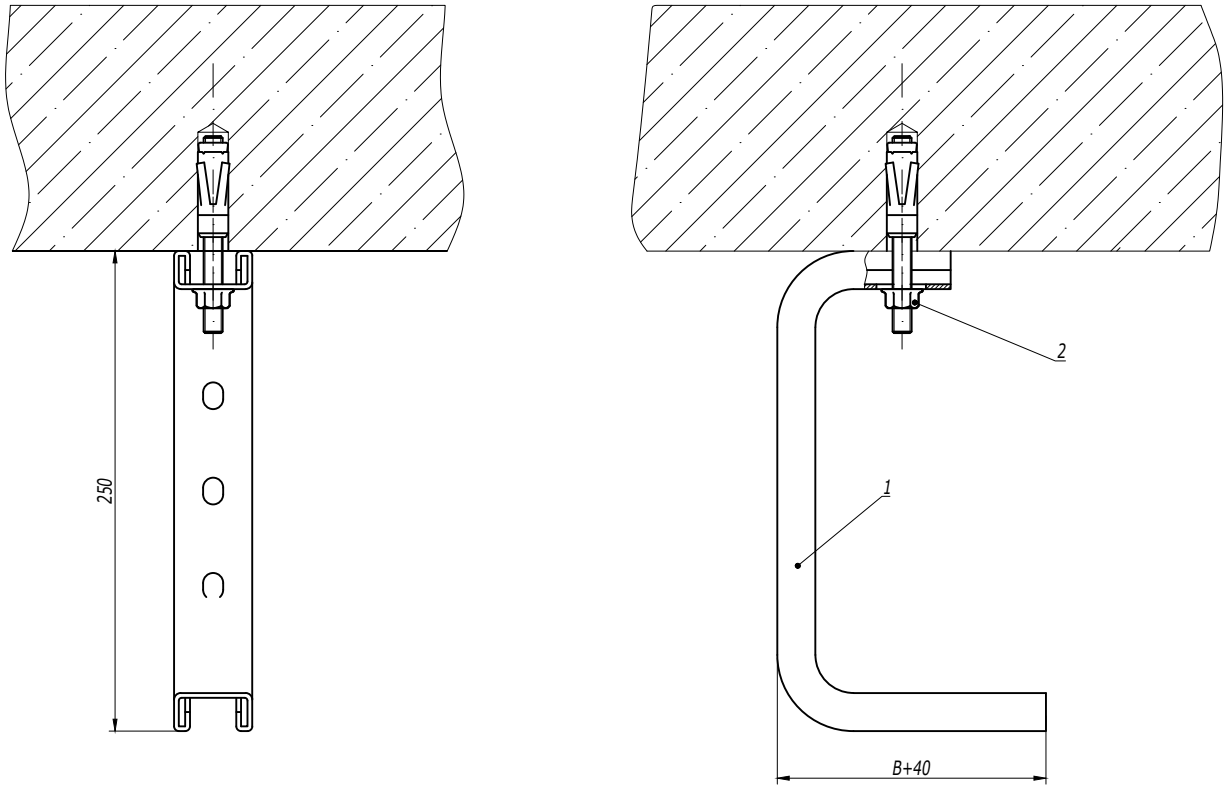


1. B - ширина кабельного лотка/группы лотков.

| Поз. | Наименование | Код | Кол. | Примечание |
|---|---|---|---|---|
| 1 | Консоль потолочная ВВА-30 | ВВА30** | 1 | |
| 2 | Усиленный клиновой анкер М10х75 | СМ481075 | 1 | DKC-2018.M5.01 |

| Изм. | Кол.уч. | Лист | №док. | Подпись | Дата |
|---|---|---|---|---|---|
| Разработал | | Тиунов И.А. | | | 09.18 |
| Проверил | | Чередниченко Г.А. | | | 09.18 |
| Утвердил | | Дядичко А.В. | | | 09.18 |

DKC-2018.B5.02

Крепление консолей потолочных

| Стадия | Лист | Листов |
|---|---|---|
| | | 1 |

DKC

Взаим. инв. №

Подпись и дата

Инв. № подл.

Подвес на консоли потолочной

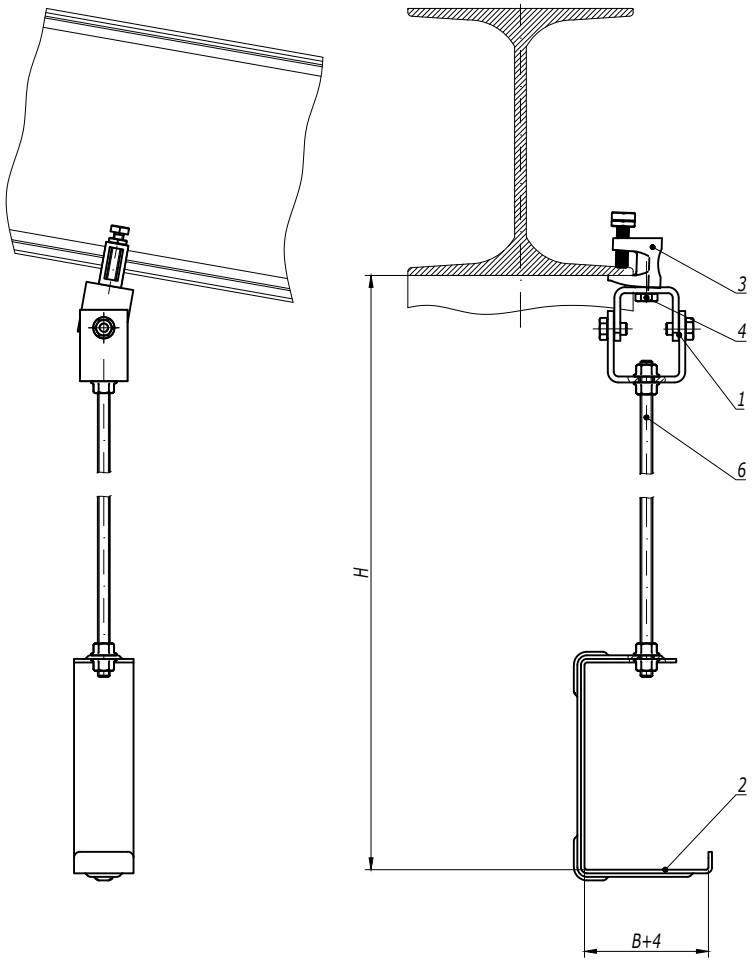


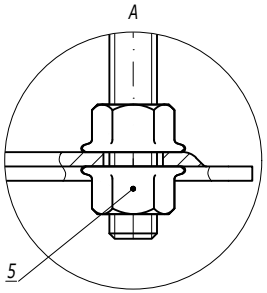


1. H - высота подвеса.
2. B - ширина используемых лотков.

| Поз. | Наименование | Код | Кол. | Примечание |
|---|---|---|---|---|
| 1 | Универсальный шарнир BSV-10 | BSV1012 | 1 | |
| 2 | Консоль потолочная BBA-10/BBA-20 | BBA10**/ BBA20** | 1 | |
| 3 | Струбцина M10 | CM301000 | 1 | |
| 4 | Болт с шестигранной головкой M10x35 DIN 933 | CM081035 | 1 | |
| 5 | Гайка с насечкой M10 DIN 6923 | CM101000 | 4 | |
| 6 | Шпилька резьбовая M10 DIN 975 | CM201001/ CM201002 | 1 | |

| Изм. | Кол.уч. | Лист | №док. | Подпись | Дата |
|---|---|---|---|---|---|
| Разработал | | Тиунов И.А. | | | 09.18 |
| Проверил | | Чередниченко Г.А. | | | 09.18 |
| Утвердил | | Дядичко А.В. | | | 09.18 |

DKC-2018.B5.17

Подвес на шпильке к наклонной балке

| Стадия | Лист | Листов |
|---|---|---|
| | 1 | 2 |

DKC

Взаим. инв. №

Подпись и дата

Инв. № подл.