Вариант 1

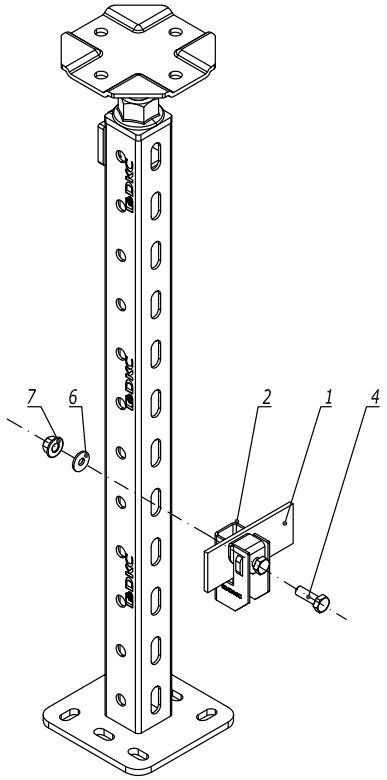

Вариант 2

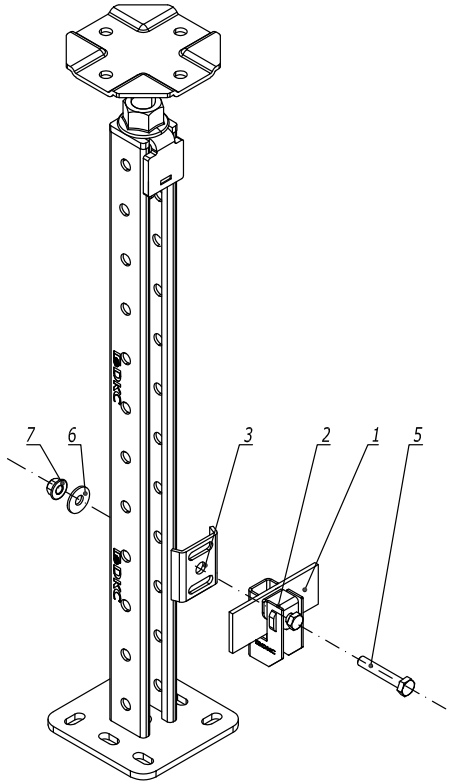

Поз.	Наименование	Код	Кол.	Примечание
1	Полоса заземления	NC22**/NC24**/NC25**		
2	Скоба-держатель полосы с болтом	ND2312		
3	Опорная пластина для С-образных профилей	BHM4141		
4	Болт с шестигранной головкой	CM020816		
5	Болт с шестигранной головкой	CM080880		
6	Шайба кузовная	CM120800		
7	Гайка с насечкой	CM100800		

Изм.	Кол.уч.	Лист	№док.	Подпись	Дата
Разработал		Колесник А.А.			02.23
Проверил		Чередниченко Г.А.			02.23
Утвердил		Дядичко А.В.			02.23

DKC-2023.RF.09

Заземление фальшпола

Стадия	Лист	Листов
	1	1

DKC

Взаим. инв. №

Подпись и дата

Инв. № подл.