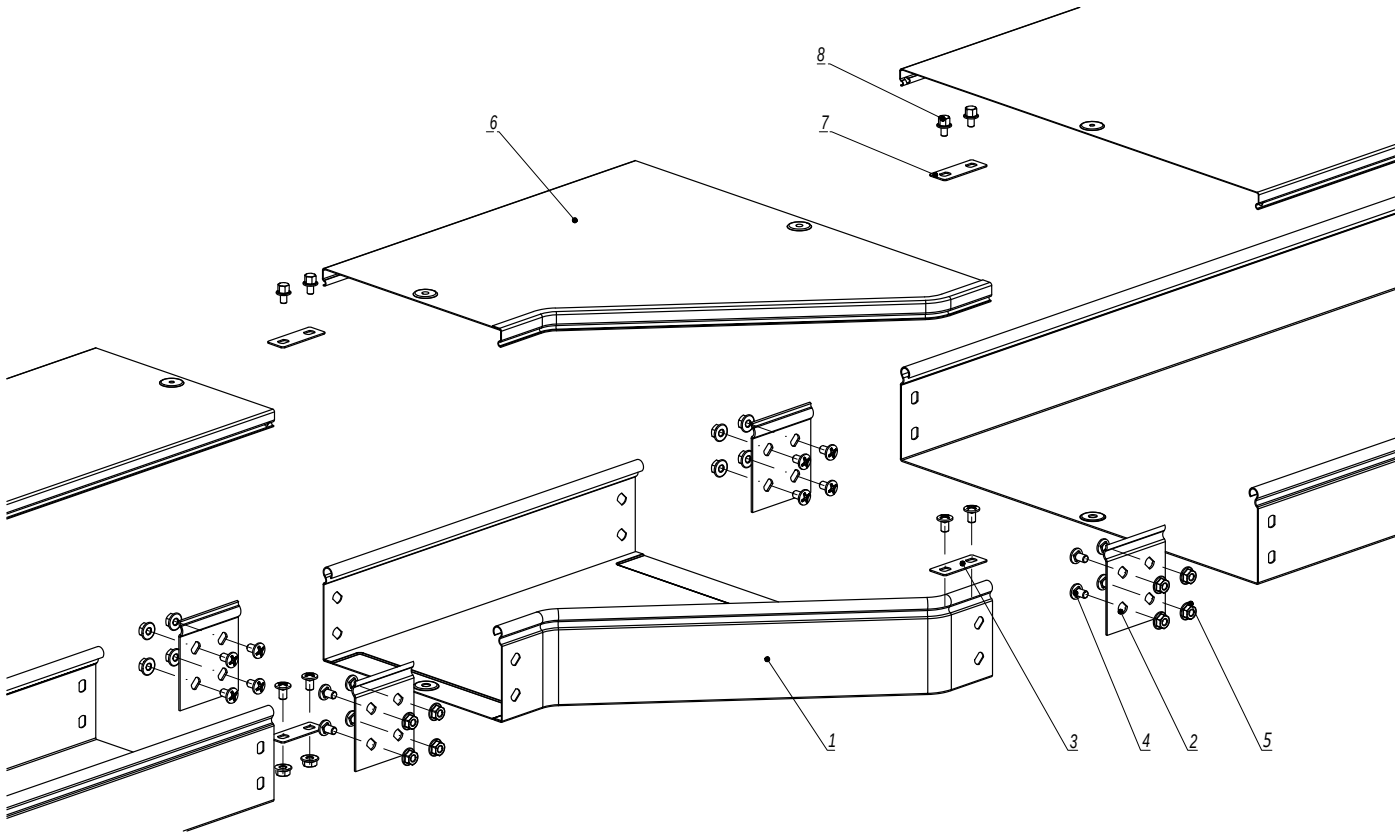


| Поз. | Наименование | Код | Кол. | Примечание |
|---|---|---|---|---|
| | Состав комплектного аксессуара | | | |
| 1 | Переходник RRC / правосторонний RRD/левосторонний RRS | | 1 | Код комплекта: 362**K/363**K/ 364**K/365**K |
| 2 | Пластина крепежная GTO | | 4 | |
| 3 | Пластина для заземления PTCE | | 2 | |
| 4 | Винт с крестообразным шлицем M6x10 | | n·8+4 | |
| 5 | Гайка с насечкой M6 DIN 6923 | | n·8+4 | |
| | Комплектация для крышки | | | |
| 6 | Крышка на переходник | | 1 | |
| 7 | Пластина для заземления PTCE | 37501 | 2 | |
| 8 | Винт для электрического соединения M5x8 | CM030508 | 4 | |

1. n=1 для высоты борта (H) 50 мм.
2. n=2 для высоты борта (H) 80, 100 мм.

| Изм. | Кол.уч. | Лист | №док. | Подпись | Дата |
|---|---|---|---|---|---|
| Разработал | | Тиунов И.А. | | | 09.18 |
| Проверил | | Чередниченко Г.А. | | | 09.18 |
| | | | | | |
| Утвердил | | Дядичко А.В. | | | 09.18 |

DKC-2018.S5.03

Переход по ширине

| Стадия | Лист | Листов |
|---|---|---|
| | | 1 |

DKC

Формат А3

Взаим. инв. №

Подпись и дата

Инв. № подл.