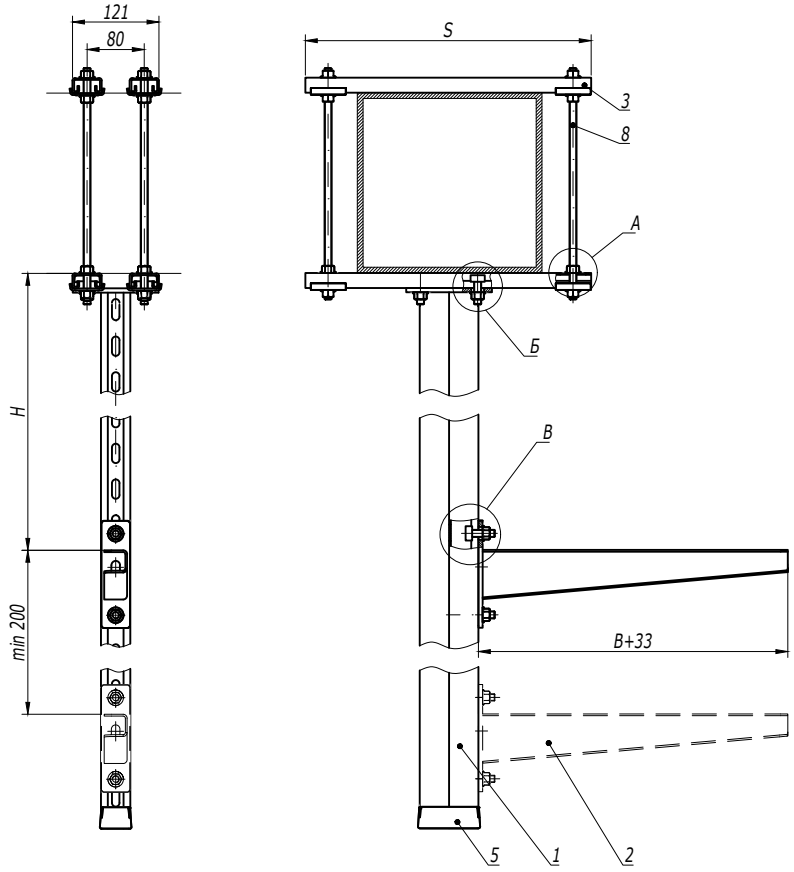

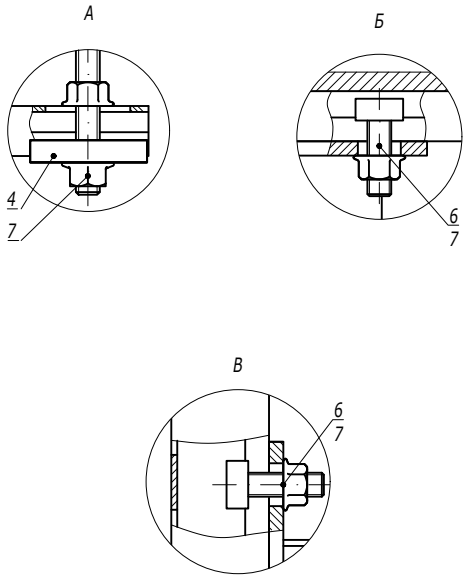

1. *Использовать совместно с шайбой M10 DIN 9021 (CM121000), 2 шт. на одну консоль.
2. H - высота подвеса.
3. B - ширина используемых лотков.

Поз.	Наименование	Код	Кол.	Примечание
1	Подвес BSD-41/BSD-21/BSP-21	BSD41**/ BSD21**/ BSP21**	1	
2	Консоль BBH-70/BBH-60 (BBP-41/BBP-21/BBD-21*)		n	
3	Профиль BPL-21/Профиль BPM-21	BPL21**/ BPM21**	4	
4	Опорная пластина для С-образных профилей BHM-41	BHM4141	4	
5	Заглушка торцевая BPO	BPO4182	1	
6	Винт для крепления к профилю M10x30	CM041030	n·2+4	
7	Гайка с насечкой M10 DIN 6923	CM101000	n·2+20	
8	Шпилька резьбовая M10 DIN 975/976	CM201001	4	

Изм.	Кол.уч.	Лист	№док.	Подпись	Дата
Разработал		Тиунов И.А.			09.18
Проверил		Чередниченко Г.А.			09.18
Утвердил		Дядичко А.В.			09.18

DKC-2018.B5.13

Крепление подвеса вдоль/поперек балки

Стадия	Лист	Листов
		1

DKC

Взаим. инв. № | Подпись и дата | Инв. № подл.

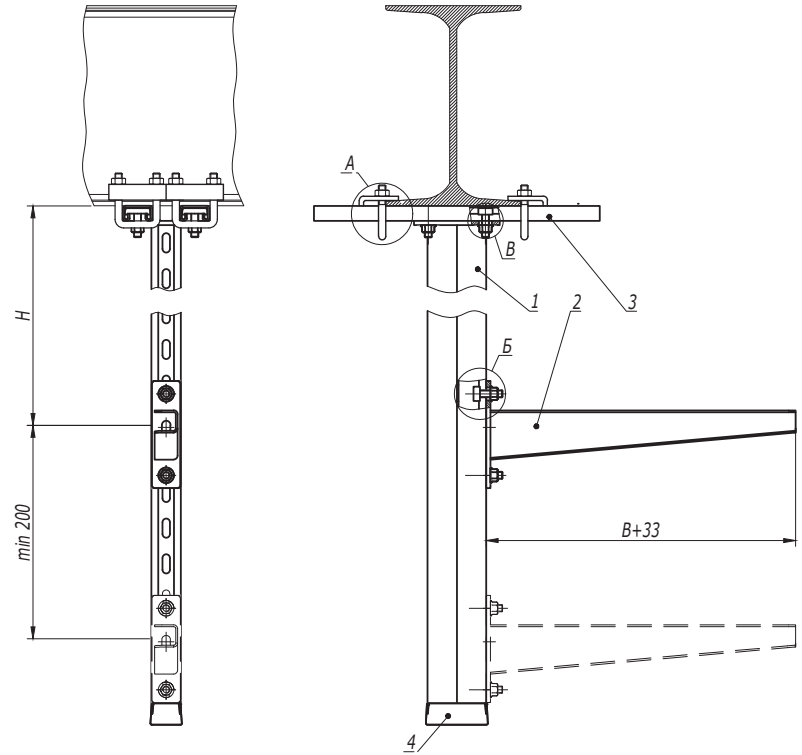

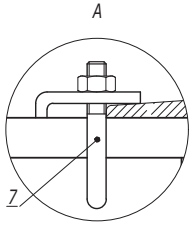

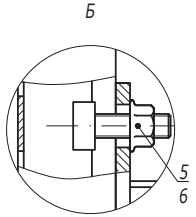

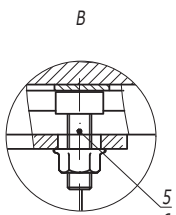

1. *Использовать совместно с шайбой M10 DIN9021 (CM121000), 2 шт. на одну консоль.
2. H - высота подвеса.
3. B - ширина используемых лотков.

Поз.	Наименование	Код	Кол.	Примечание
1	Подвес BSD-41/BSD-21/BSP-21	BSD41**/ BSD21**/ BSP21**	1	
2	Консоль BBH-70/BBH-60 (BBP-41/BBP-21/BBD-21*)		n	
3	Профиль BPL-41/BPM-41	BPL41**/ BPM41**	2	
4	Заглушка торцевая BPO	BPO41**	1	
5	Винт для крепления к профилю M10x30	CM041030	n·2+4	
6	Гайка с насечкой M10 DIN 6923	CM101000	n·2+4	
7	Крепеж к металлическим балкам/Закрывающая струбцина M10	BMH1010HDZ/CM301001	4	

Изм.	Кол.уч.	Лист	№док.	Подпись	Дата	DKC-2018.B5.15		
Разработал		Тиунов И.А.			09.18	Крепление подвеса вдоль/поперек двутавра	Стадия	Лист	Листов
Проверил		Чередниченко Г.А.			09.18			-	1
Утвердил		Дядичко А.В.			09.18		DKC		

Взаим. инв. № | Подпись и дата | Инв. № подл.