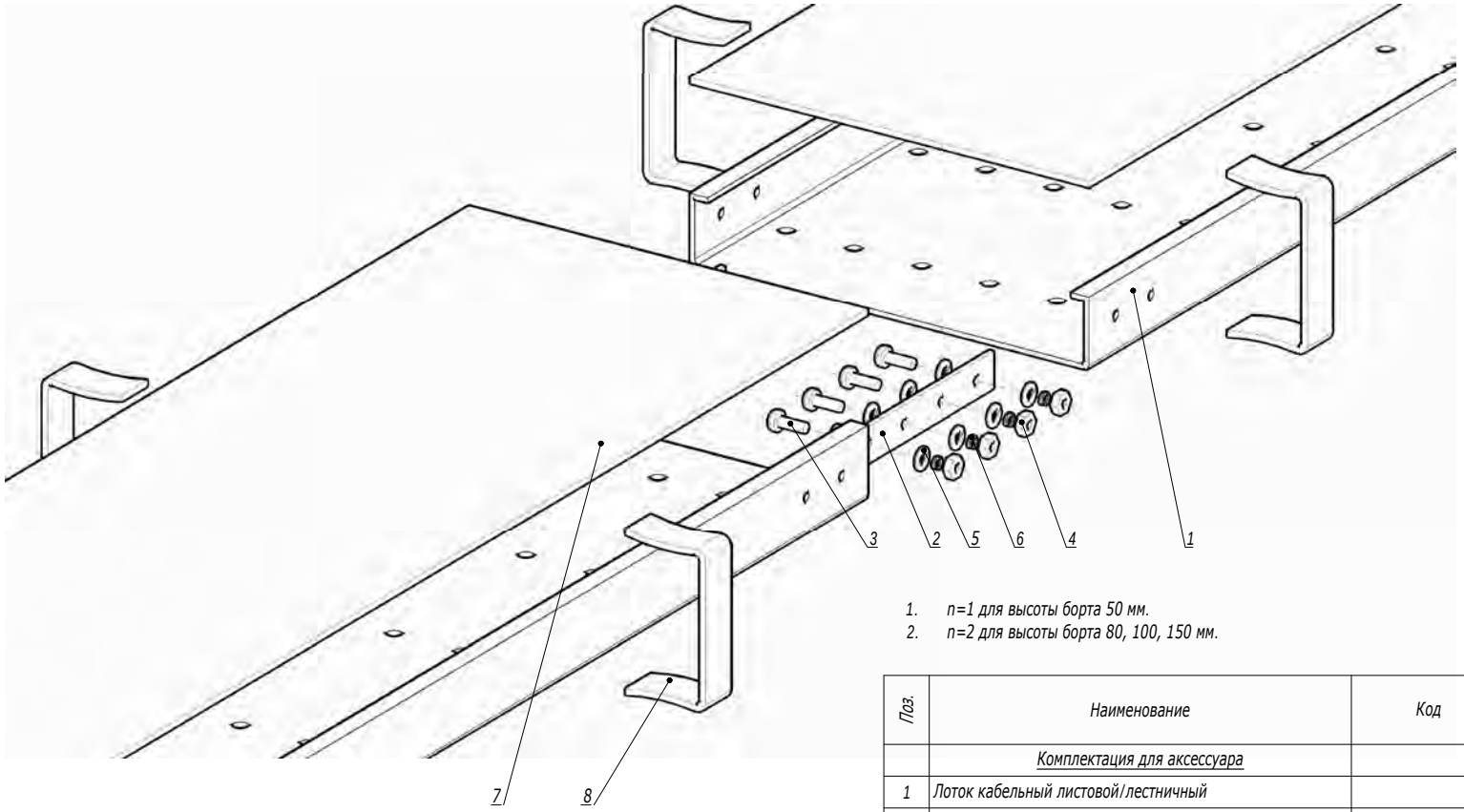

1. n=1 для высоты борта 50 мм.
2. n=2 для высоты борта 80, 100, 150 мм.

Поз.	Наименование	Код	Кол.	Примечание
	Комплектация для аксессуара			
1	Лоток кабельный листовой/лестничный		1	
2	Пластина соединительная		2	
3	Винт с полуцилиндрической головкой М6х20 DIN 7985, INOX316L	CM090620INOX316L	n·8	
4	Гайка шестигранная М6 DIN 934, INOX316L	CM110600INOX316L	n·8	
5	Шайба кузовная Ø6 DIN 9021, INOX316L	CM120600INOX316L	n·16	
6	Шайба-гровер Ø6 DIN 127, INOX316L	CM130600INOX316L	n·8	
	Комплектация для крышки			
7	Крышка на лоток		1	
8	Держатель крышки		4	

Изм.	Кол.уч.	Лист	№док.	Подпись	Дата
Разработал		Тиунов И.А.			09.18
Проверил		Чередниченко Г.А.			09.18
Утвердил		Дядичко А.В.			09.18

DKC-2018.G5.01

Соединение лотков в местах однотипных окончаний

Стадия	Лист	Листов
		1

DKC

Взаим. инв. №

Подпись и дата

Инв. № подл.