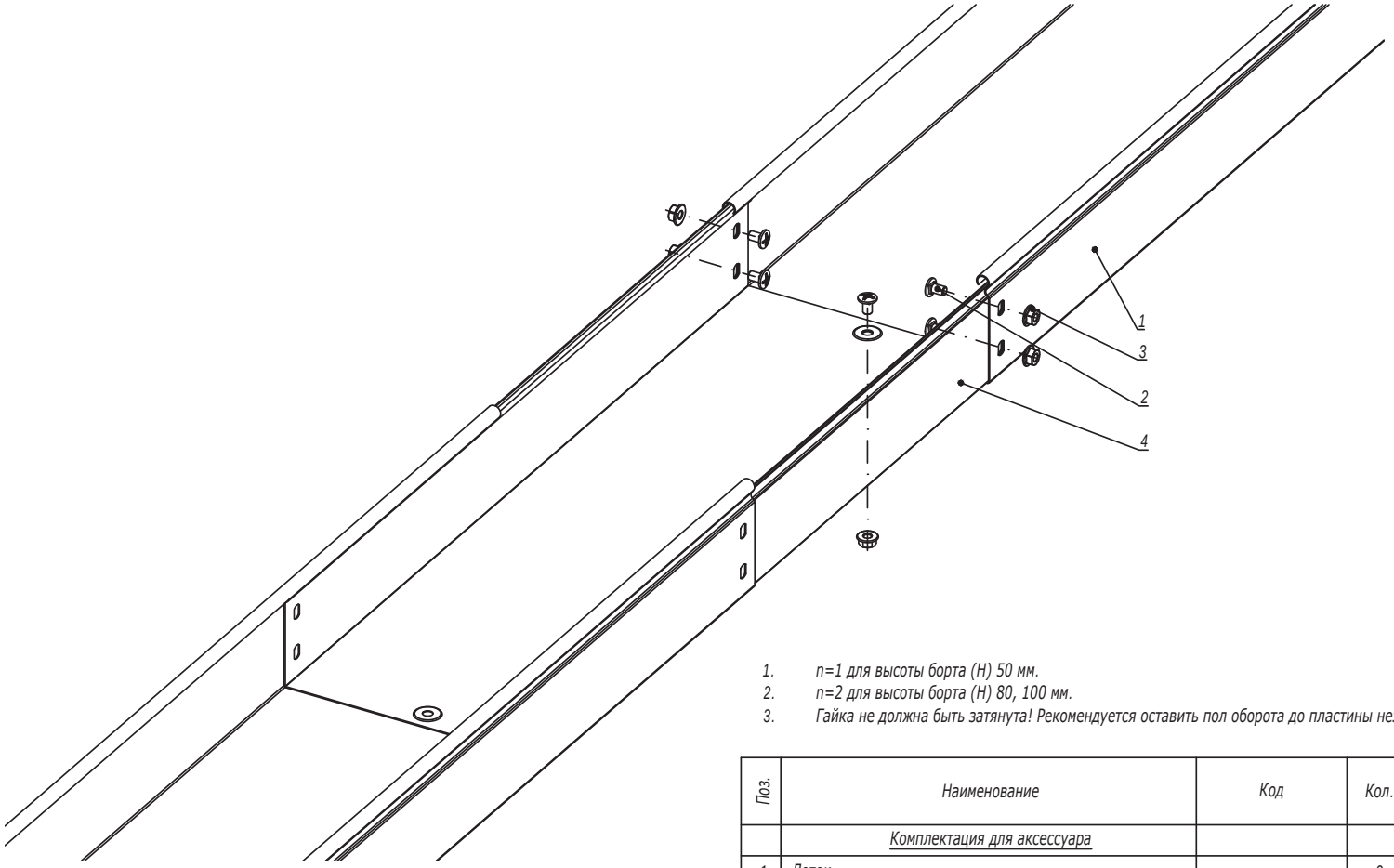


1. *n=1 для высоты борта (H) 50 мм.*
2. *n=2 для высоты борта (H) 80, 100 мм.*
3. *Гайка не должна быть затянута! Рекомендуется оставить пол оборота до пластины незакрученными.*

| Поз. | Наименование | Код | Кол. | Примечание |
|---|---|---|---|---|
| | Комплектация для аксессуара | | | |
| 1 | Лоток | | 2 | |
| 2 | Винт с крестообразным шлицем М6х10 | CM010610 | n·2+1 | |
| 3 | Гайка с насечкой М6 DIN 6923 | CM100600 | n·2+1 | |
| 4 | Телескопический расширитель | | 1 | |

| Изм. | Кол.уч. | Лист | №док. | Подпись | Дата |
|---|---|---|---|---|---|
| Разработал | | Тиунов И.А. | | | 09.18 |
| Проверил | | Чередниченко Г.А. | | | 09.18 |
| Утвердил | | Дядичко А.В. | | | 09.18 |

DKC-2018.S5.38

Телескопическое расширение лотков для термокомпенсации

| Стадия | Лист | Листов |
|---|---|---|
| | | 1 |

DKC

Формат А3

Взаим. инв. №

Подпись и дата

Инв. № подл.

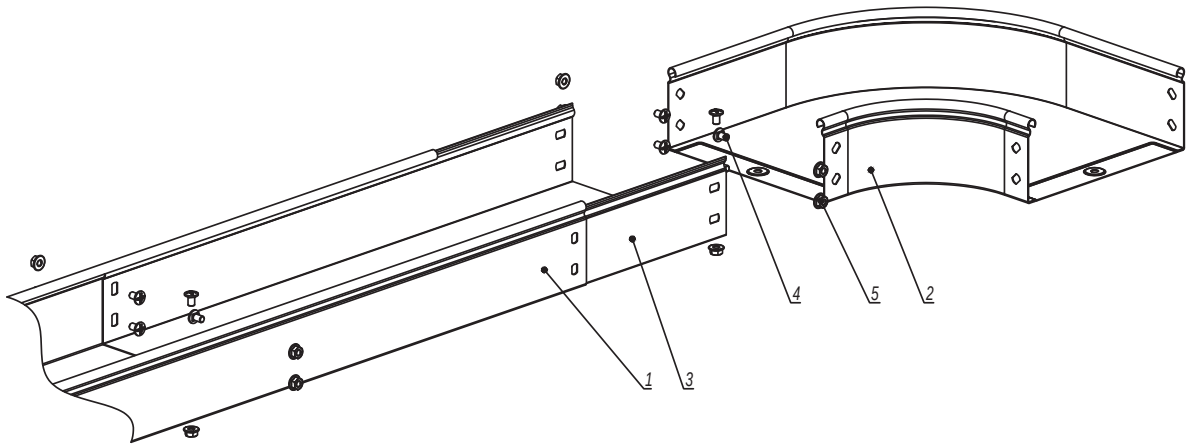


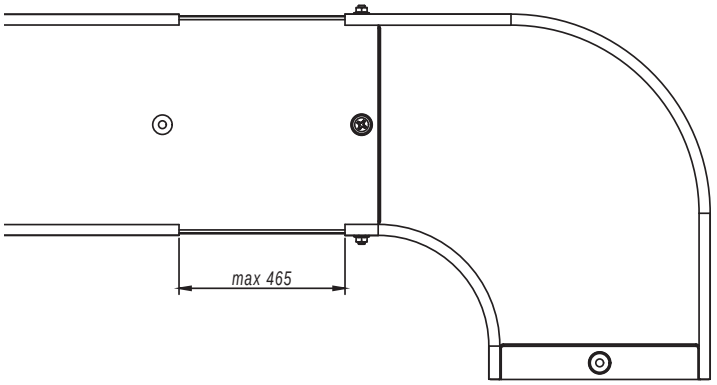


1. n=1 для высоты борта 50 мм.
2. n=2 для высоты борта 80, 100 мм.

| Поз. | Наименование | Код | Кол. | Примечание |
|---|---|---|---|---|
| 1 | Лоток кабельный | | | |
| 2 | Аксессуар для листового лотка | | | |
| 3 | Телескопический расширитель | | | |
| 4 | Винт с крестообразным шлицем М6х10 | СМ010610 | n·4+2 | |
| 5 | Гайка с насечкой М6 DIN 6923 | СМ100600 | n·4+2 | |

| Изм. | Кол.уч. | Лист | №док. | Подпись | Дата | DKC-2018.S5.41 | | | |
|---|---|---|---|---|---|---|---|---|---|
| Разработал | | Тиунов И.А. | | | 09.18 | Соединение листового лотка с аксессуаром без подреза лотка | Стадия | Лист | Листов |
| Проверил | | Чередниченко Г.А. | | | 09.18 | | | | 1 |
| Утвердил | | Дядичко А.В. | | | 09.18 | | DKC | | |

Формат А3

Взаим. инв. №
Подпись и дата
Инв. № подл.