Крепление лестничного лотка

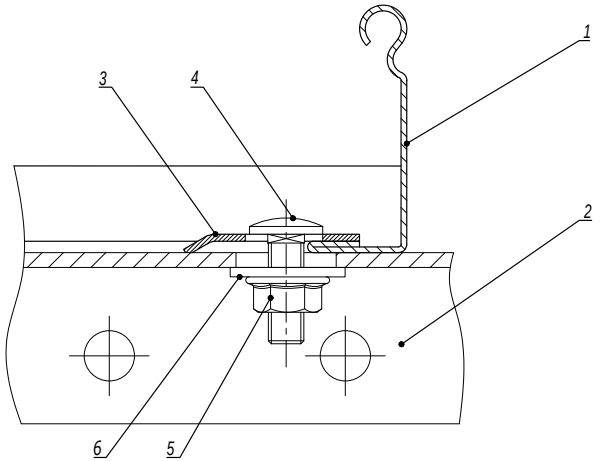

Поз.	Наименование	Код	Кол.	Примечание
1	Лоток кабельный лестничный			
2	Профиль/консоль		1	
3	Прижим кабельного лотка, нержавеющая сталь	ILP1000C/ ILP1000		
4	Винт с гладкой головкой и квадратным подголовником М6х16	CM010616INOX/ CM010616INOX316L	2	
5	Гайка с насечкой, препятствующей откручиванию М6 DIN6923	CM100600INOX/ CM100600INOX316L	2	
6	Шайба кузовная 6 DIN9021	CM120600INOX/ CM120600INOX316L	2	Применяется только с профилями и консолями из С-обр. профиля

Изм.	Кол.уч.	Лист	№док.	Подпись	Дата

DKC-2021.I5.23

Лист 2

Взаим. инв. №

Подпись и дата

Инв. № подл.