Крепление к двутавровой балке монтажного профиля креплением BMH-10 (тип 3)

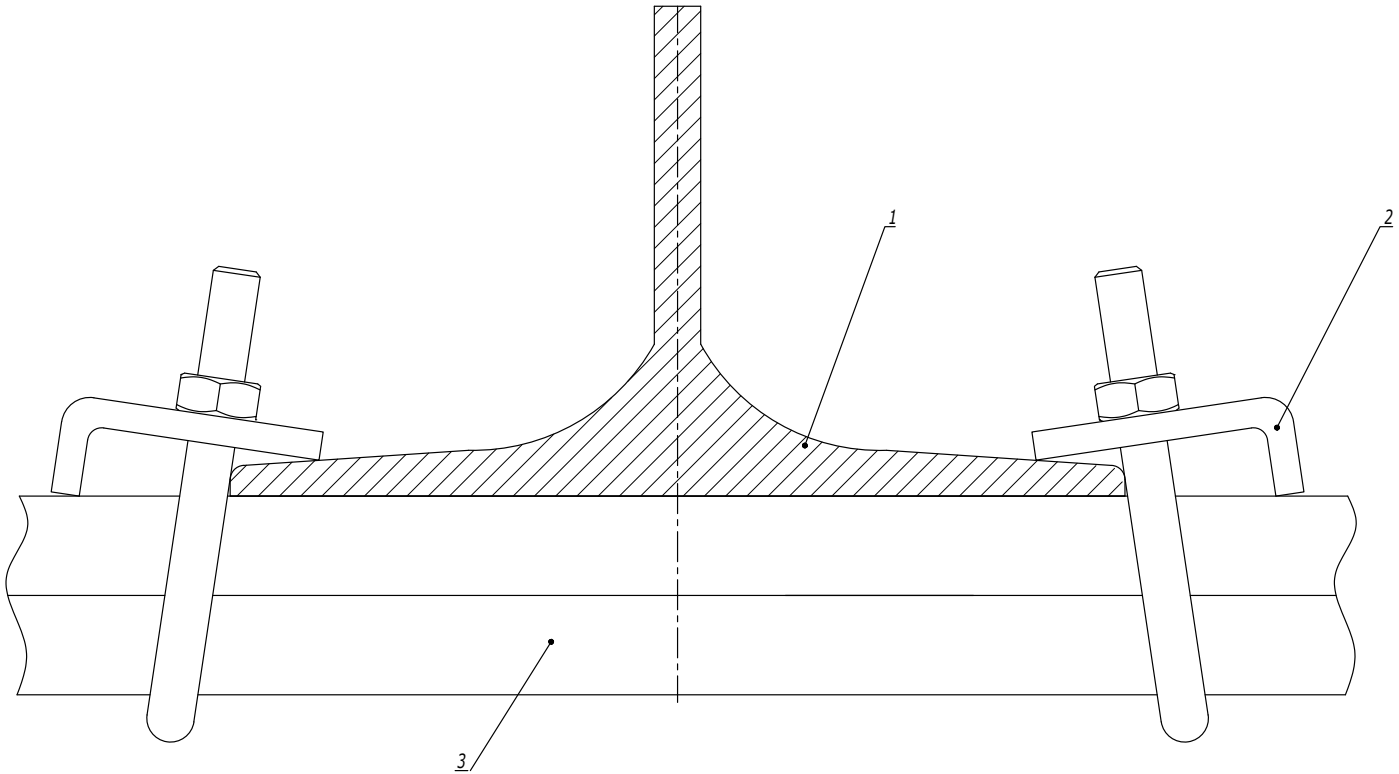

Таблица 1
Выбор крепежа

Поз.	Наименование	Код	
		BMH1010HDZ	BMH2010HDZ
3	Профиль С-образный	BPM41**/ BPD21**	BPD41**

Поз.	Наименование	Код	Кол.	Примечание
1	Двутавр			
2	Крепление к металлическим балкам BMH-10	BHM****	2	См. табл. 1
3	Профиль С-образный			

Изм.	Кол.уч.	Лист	№док.	Подпись	Дата

DKC-2018.M5.04

Лист 3

Взаим. инв. №
Подпись и дата
Инв. № подл.

Крепление монтажного профиля к строительной конструкции (тип 4)

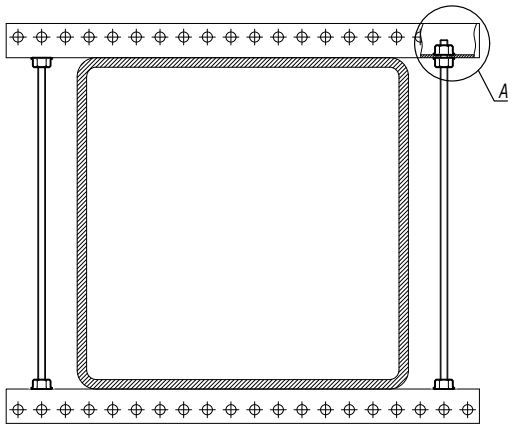

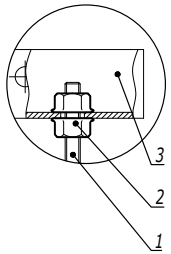

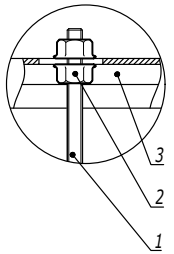

Поз.	Наименование	Код	Кол.	Примечание
1	Шпилька резьбовая М8	СМ2008**		
2	Гайка с насечкой, препятствующей откручиванию М8	СМ100800	2	
3	Вариант 1			
3	Профиль П-образный ВРМ-29	ВРМ29**		
	Вариант 2			
3	Профиль С-образный 41х21	ВРМ21**		

Изм.	Кол.уч.	Лист	№док.	Подпись	Дата

DKC-2018.M5.04

Лист 4

Взаим. инв. №

Подпись и дата

Инв. № подл.

Стойка из двойного С-образного профиля и BSW-41

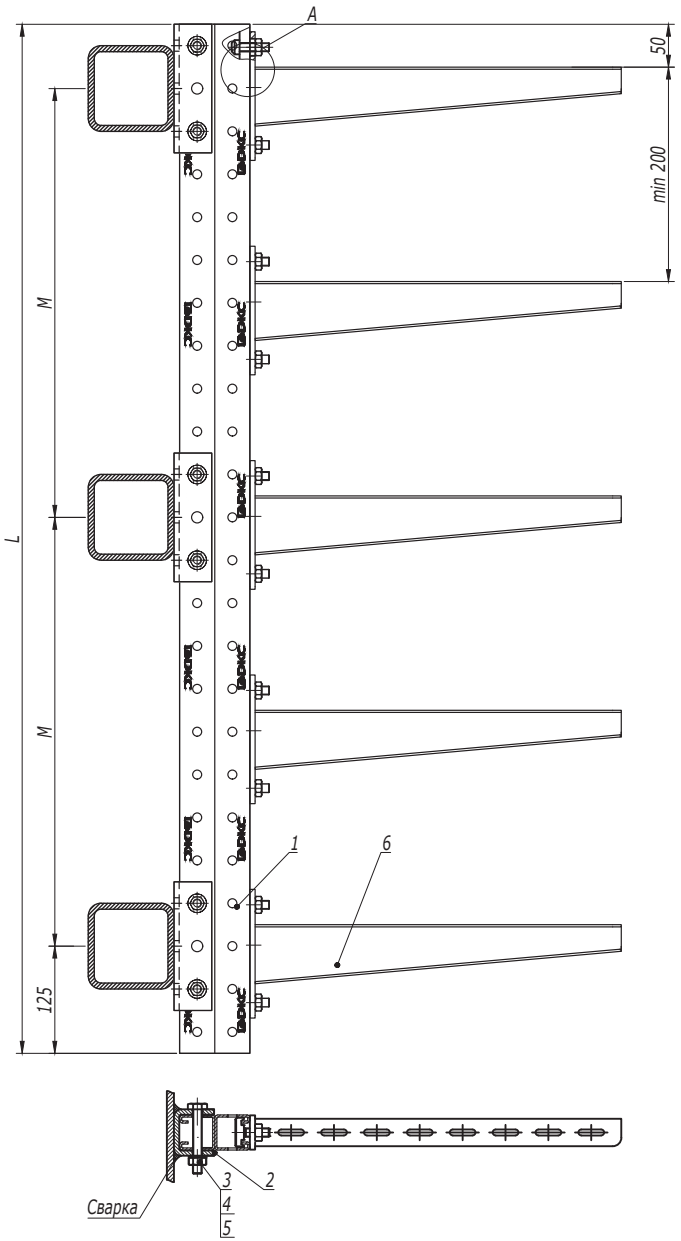

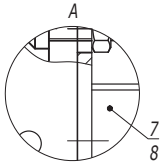

Таблица 1

Конфигурация стойки

Длина профиля L, мм	400	600	800	1000	1200	1600	2000	2400	3000
Шаг прогонов M, мм	250	450	300	400	500	700	450	550	550
Количество прогонов, m	1	2	3				5		6

Таблица 2

Код	BBH6020	BBH6030	BBH6040	BBH6050	BBH6060
Максимально допустимая нагрузка на одну консоль типа BBH-60, кг	170	125	180	145	190
Код	BBH7020	BBH7030	BBH7040	BBH7050	BBH7060
Максимально допустимая нагрузка на одну консоль типа BBH-70, кг	265	190	250	240	225

1. Сварной шов и крепление BSW-41, необходимо обработать цинковой спрей краской 37039HDZ.
2. В таблице 1 указаны конфигурации стойки, которые рассчитаны для нагрузок, указанных в таблице 2. При изменении конфигурации стоек или нагрузки необходимо проводить дополнительный расчет.
3. Все коды приведены в исполнении 1. Исполнение по типу антикоррозионного покрытия выбирать в соответствии с пояснительной запиской к данному альбому.

Поз.	Наименование	Код	Кол.	Примечание
1	Профиль С-образный BPD-41		1	
2	Приварное крепление BSW-41	BSW4101	m	
3	Болт с шестигранной головкой M10x80 DIN 933	CM081080	2m	
4	Шайба с узкими полями Ø10 DIN 125	CM241000	4m	
5	Гайка шестигранная M10 DIN 934	CM111000	2m	
6	Консоль		n	см. табл. 2
7	Винт для крепления к профилю M10x30	CM041030	2n	
8	Гайка с насечкой M10 DIN 6923	CM101000	2n	

Изм.	Кол.уч.	Лист	№док.	Подпись	Дата
Разработал		Тиунов И.А.			09.18
Проверил		Чередниченко Г.А.			09.18
Утвердил		Дядичко А.В.			09.18

DKC-2018.B5.20

Стойка на горизонтальных прогонах

Стадия	Лист	Листов
	1	5

DKC

Взаим. инв. №

Подпись и дата

Инв. № подл.

Стойка из С-образного профиля и BSW-41

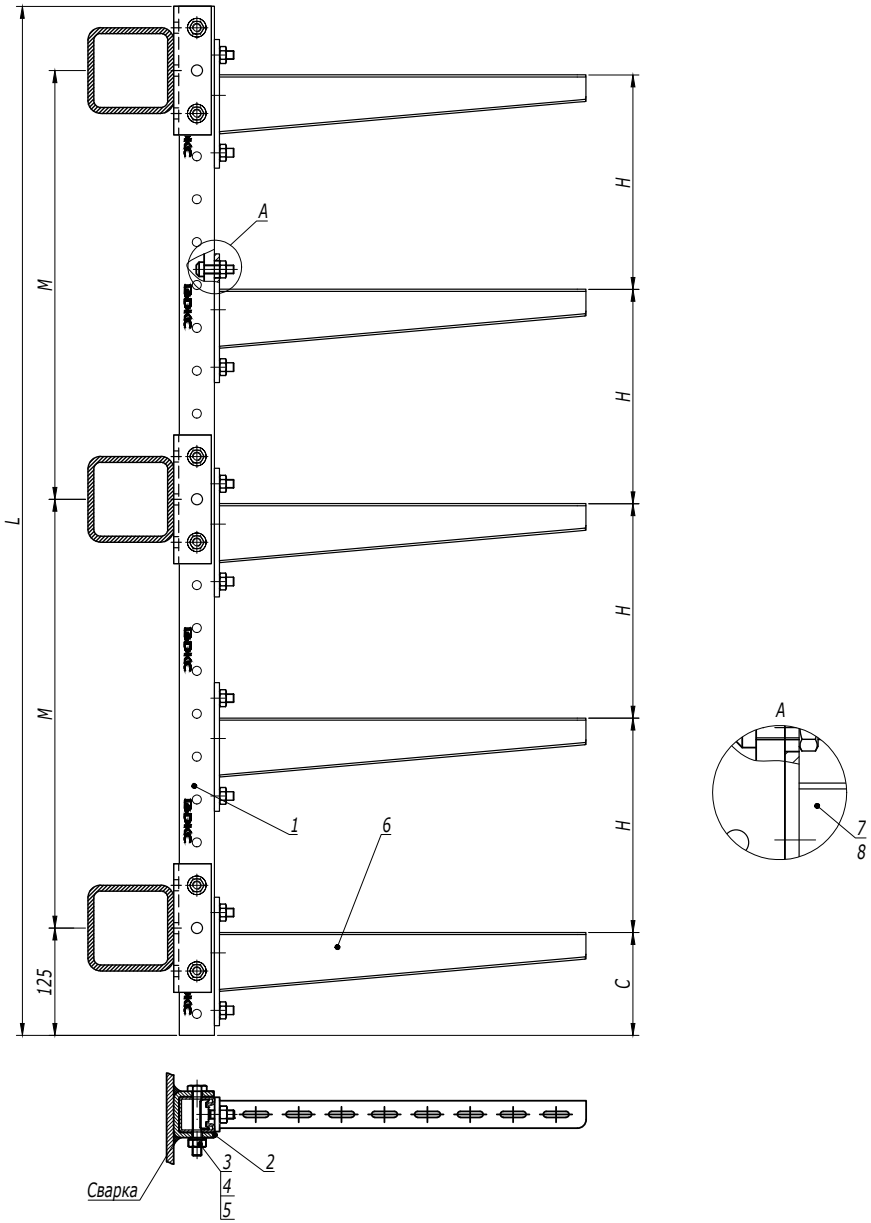

Таблица 1

Конфигурация стойки

Длина профиля L, мм	400	600	800	1000	1200	1600
Шаг прогонов M, мм	250	450	300	400	500	700
Количество прогонов, m	2		3			

Таблица 2

Код консоли BBP-41	BBP4120	BBP4130	BBP4140	BBP4150	BBP4160
Код консоли BBH-60	BBH6020	BBH6030	BBH6040	BBH6050	BBH6060
Максимально допустимая нагрузка на одну консоль, кг	170	130	100	80	65

1. Сварной шов и крепление BSW-41, необходимо обработать цинковой спрей краской 37039HDZ.
2. В таблице 1 указаны конфигурации стойки, которые рассчитаны для нагрузок, указанных в таблицах 2-3. При изменении конфигурации стоек или нагрузки необходимо проводить дополнительный расчет.
3. Для консоли BBP-41 дополнительно использовать шайбы M10 DIN9021 CM121000 - 2 шт на консоль.

Поз.	Наименование	Код	Кол.	Примечание
1	Профиль С-образный BPM-41		1	
2	Приварное крепление BSW-41	BSW4101	m	
3	Болт с шестигранной головкой M10x80 DIN 933	CM081080	2m	
4	Шайба с узкими полями Ø10 DIN 125	CM241000	4m	
5	Гайка шестигранная M10 DIN 934	CM111000	2m	
6	Консоль		n	см. табл. 2-3
7	Винт для крепления к профилю M10x30	CM041030	2n	
8	Гайка с насечкой M10 DIN 6923	CM101000HDZ	2n	

Изм. | Кол.уч. | Лист | №док. | Подпись | Дата

DKC-2018.B5.20

Лист 2

Взаим. инв. № | Подпись и дата | Инв. № подл.