Крепление монтажного профиля к строительной конструкции (тип 4)

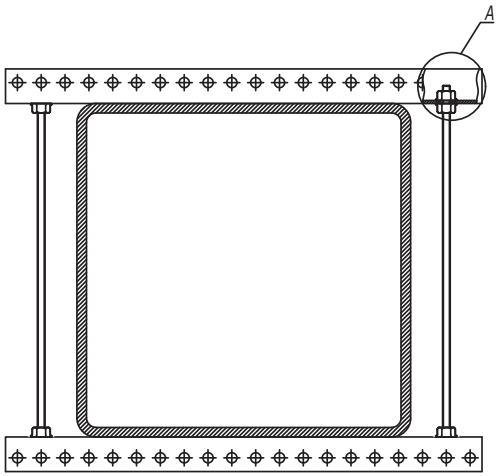

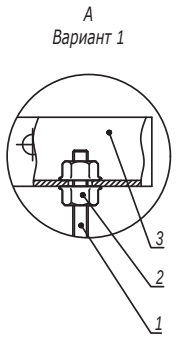

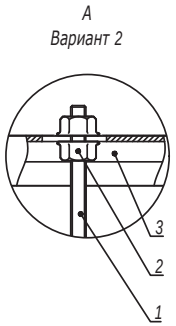

Поз.	Наименование	Код	Кол.	Примечание
1	Шпилька резьбовая М8	СМ2008**		
2	Гайка с насечкой, препятствующей откручиванию М8	СМ100800		
	Вариант 1			
3	Профиль П-образный ВРМ-29	ВРМ29**		
	Вариант 2			
3	Профиль С-образный 41х21	ВРМ21**		

Изм.	Кол.уч.	Лист	№док.	Подпись	Дата

DKC-2017.FCL.05

Лист 4

Взаим. инв. №

Подпись и дата

Инв. № подл.

Прокладка вдоль/поперек строительной балки (вариант 3)

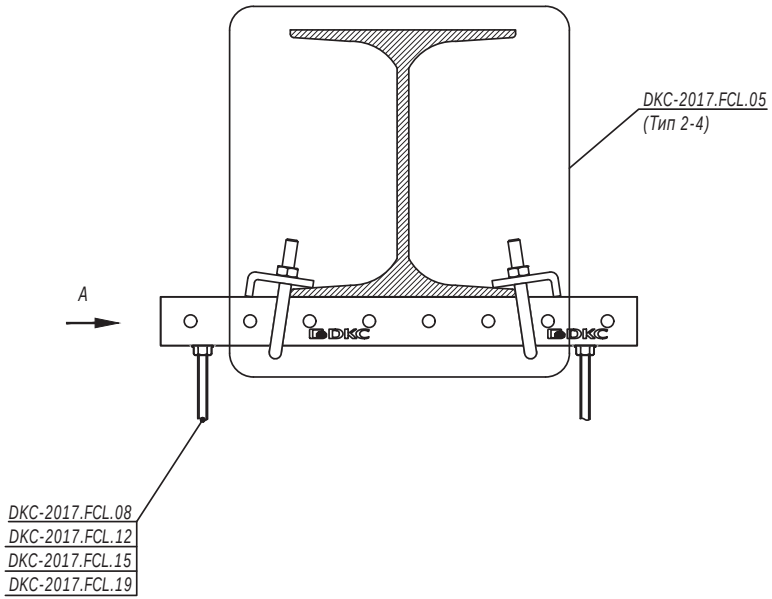

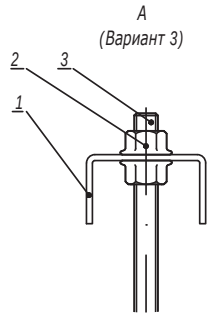

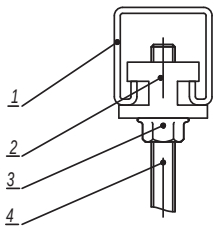

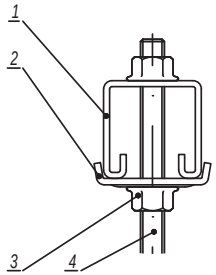

1. Монтаж к опорной поверхности согласно DKC-2017.FCL.05 (Тип 2-4).

Поз.	Наименование	Код	Кол.	Примечание
	Вариант 1			
1	Профиль С-образный	BPM21**/ BPM41**/ BPD21**/ BPD41**		
2	Гайка для монтажная	CM34****		
3	Гайка с насечкой, препятствующей откручиванию DIN6923	CM10****		
4	Шпилька DIN975/976	CM20****		
	Вариант 2			
1	Профиль С-образный	BPM21**/ BPM41**/ BPD21**/ BPD41**		
2	Пластина монтажная для С-образных профилей	BHM4141HDZL		
3	Гайка с насечкой, препятствующей откручиванию DIN6923	CM10****		
4	Шпилька DIN975/976	CM20****		
	Вариант 3			
1	Профиль П-образный	BPM29**		
2	Гайка с насечкой, препятствующей откручиванию DIN6923	CM10****		
3	Шпилька DIN975/976	CM20****		

Инв. № подл. | Подпись и дата | Взаим. инв. №