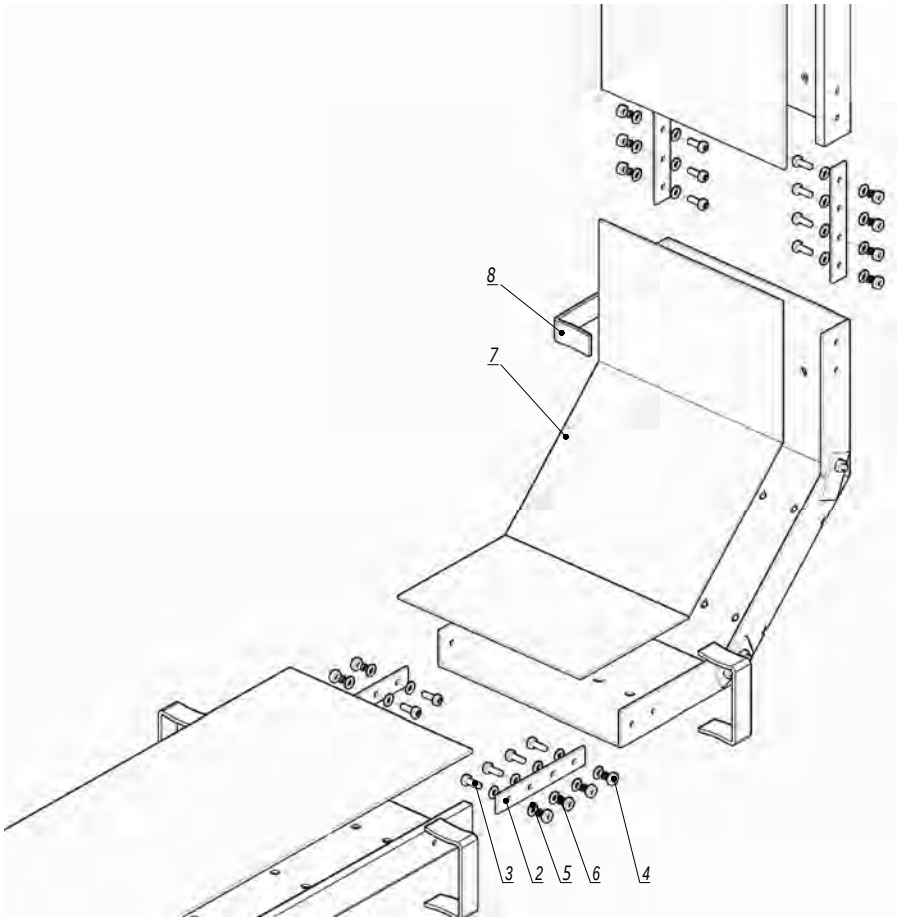


1. n=1 для высоты борта 50 мм.
2. n=2 для высоты борта 80, 100, 150 мм.

| Поз. | Наименование | Код | Кол. | Примечание |
|---|---|---|---|---|
| | Комплектация для аксессуара | | | |
| 1 | Угол вертикальный внутренний листовой/лестничный GCU/GLU | | 1 | |
| 2 | Пластина соединительная | | 4 | |
| 3 | Винт с полуцилиндрической головкой M6x20 DIN 7985, INOX316L | CM090620INOX316L | n·16 | |
| 4 | Гайка шестигранная M6 DIN 934, INOX316L | CM110600INOX316L | n·16 | |
| 5 | Шайба кузовная Ø6 DIN 9021, INOX316L | CM120600INOX316L | n·32 | |
| 6 | Шайба-гровер Ø6 DIN 127, INOX316L | CM130600INOX316L | n·16 | |
| | Комплектация для крышки | | | |
| 7 | Крышка на угол вертикальный внутренний | | 1 | |
| 8 | Держатель крышки | | 2 | |

| Изм. | Кол.уч. | Лист | №док. | Подпись | Дата |
|---|---|---|---|---|---|
| Разработал | | Тиунов И.А. | | | 09.18 |
| Проверил | | Чередниченко Г.А. | | | 09.18 |
| Утвердил | | Дядичко А.В. | | | 09.18 |

DKC-2018.G5.07

Угол вертикальный внутренний 90°/45°

| Стадия | Лист | Листов |
|---|---|---|
| | | 1 |

DKC

Взаим. инв. № | Подпись и дата | Инв. № подл.