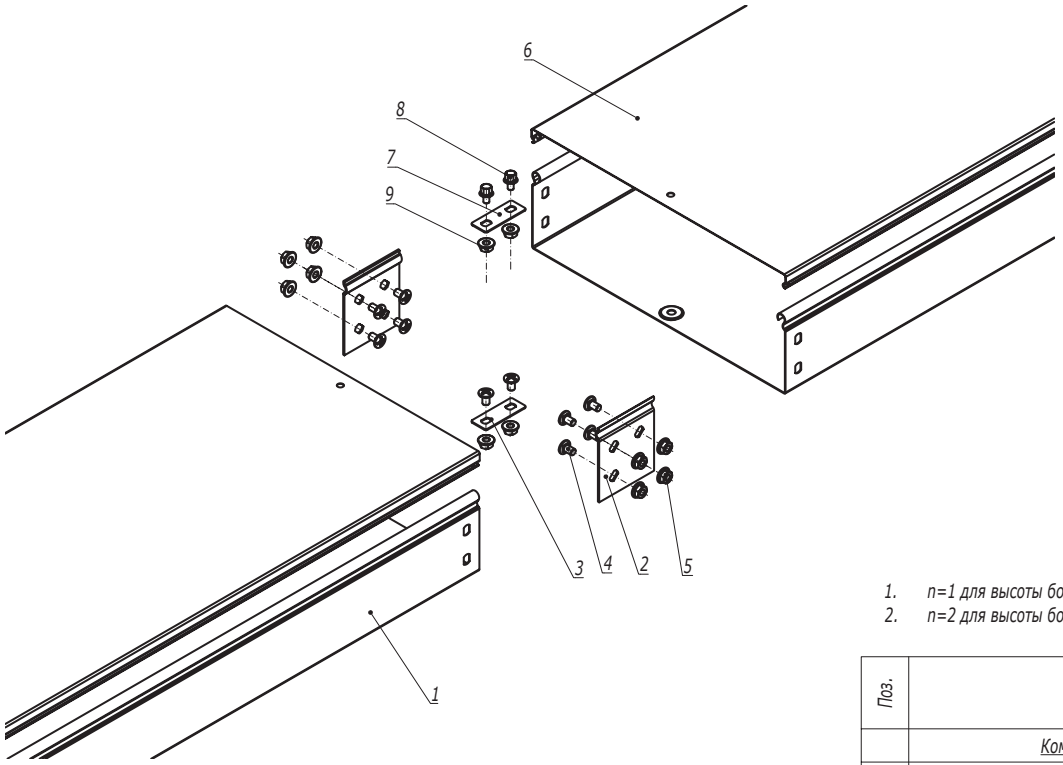


1. n=1 для высоты борта 50 мм.
2. n=2 для высоты борта 80, 100 мм.

| Поз. | Наименование | Код | Кол. | Примечание |
|---|---|---|---|---|
| | Комплектация для лотка | | | |
| 1 | Лоток кабельный | | 2 | |
| 2 | Пластина крепежная GTO | | 2 | |
| 3 | Пластина для заземления PTCE | 37501/37501R | 1 | |
| 4 | Винт с крестообразным шлицем М6х10 | CM010610 | n·4+2 | |
| 5 | Гайка с насечкой М6 DIN 6923 | CM100600 | n·4+2 | |
| | Комплектация для крышки | | | |
| 6 | Крышка на лоток | | 2 | |
| 7 | Пластина для заземления PTCE | 37501/37501R | 1 | |
| 8 | Винт для электрического соединения М5х8 | CM030508 | 2 | |
| 9 | Гайка с насечкой М5 DIN 6923 | CM100500 | 2 | |

Взаим. инв. №
Подпись и дата
Инв. № подл.

| Изм. | Кол.уч. | Лист | №док. | Подпись | Дата |
|---|---|---|---|---|---|

DKC-2025.S5.02

Лист 2

Формат А3