Крепление листового лотка шириной 100-150 мм

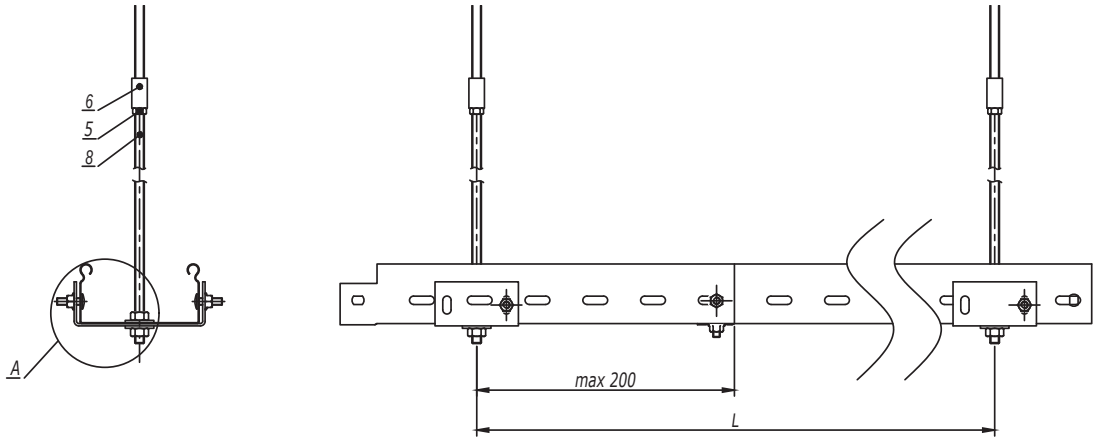

Таблица 1 - выбор скобы	
Ширина лотка, мм	Код скобы
100	BMT1010
150	BMT1015

1. Монтаж к опорной поверхности согласно DKC-2017.FCL.01-DKC-2017.FCL.02, DKC-2017.FCL.04-DKC-2017.FCL.05.
2. Длину подвеса, расстояние L и допустимую нагрузку на кабельный лоток необходимо уточнить в соответствующем ТРМ.
3. Поз.5-6 применяются для соединения шпилек.
4. Количество элементов в спецификации указано на один подвес.

A

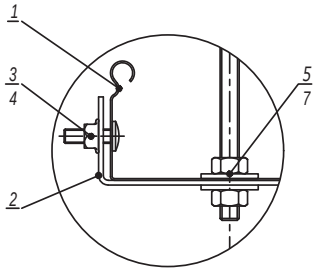

Поз.	Наименование	Код	Кол.	Примечание
1	Лоток кабельный, осн. 100-150 мм			См. таблицу 1
2	Скоба BMT-10 под лоток			
3	Винт с гладкой головкой и квадратным подголовником M6x20 DIN603	CM010620	2	
4	Гайка с насечкой, препятствующей откручиванию M6 DIN6923	CM100600	2	
5	Гайка M8 DIN934	CM110800	3	
6	Гайка соединительная M8 DIN6334	CM210800	1	
7	Шайба кузовная 8 DIN9021	CM120800	2	
8	Шпилька M8 DIN975/976	CM200801	1	

Изм.	Кол.уч.	Лист	№док.	Подпись	Дата

DKC-2017.FCL.08

Инв. № подл. | Подпись и дата | Взаим. инв. №