Соединение лотков шириной 50-300 мм

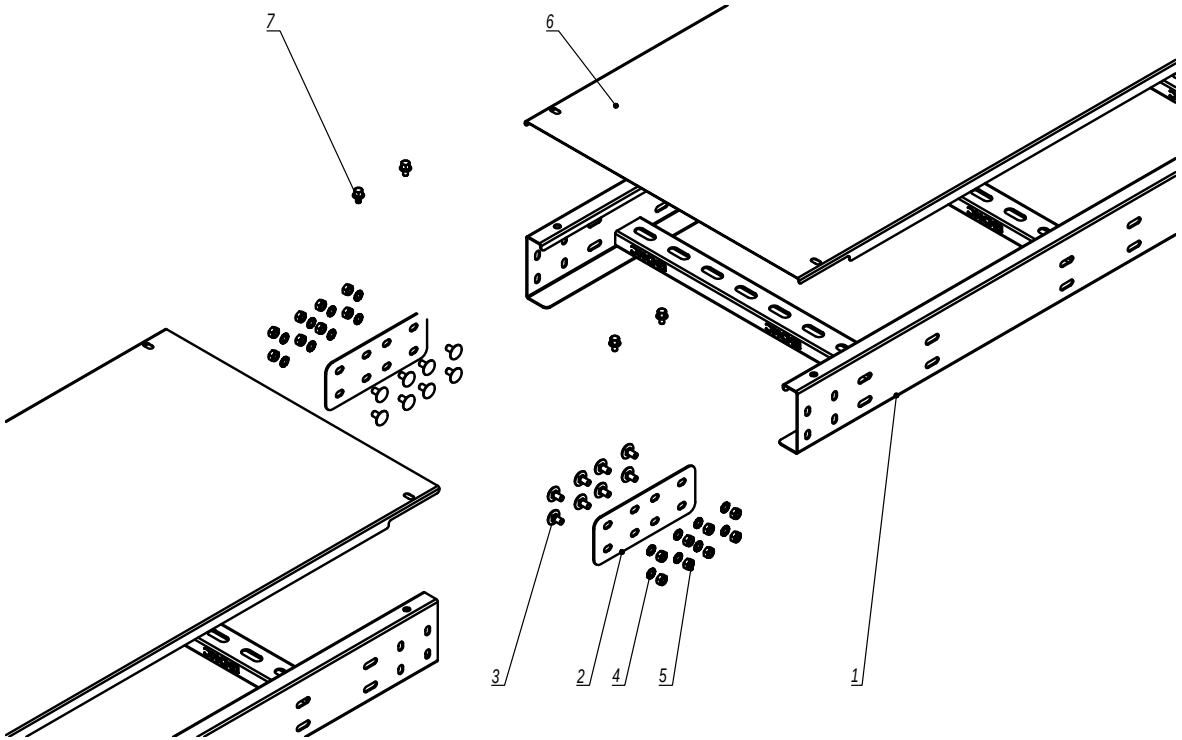


| Поз. | Наименование | Код | Кол. | Примечание |
|---|---|---|---|---|
| | Комплект для лотка | | | |
| 1 | Лоток лестничный, нержавеющая сталь | | | |
| 2 | Соединитель горизонтальный, нержавеющая сталь | IGH*** | 2 | |
| 3 | Винт с гладкой головкой M6x12, нержавеющая сталь | CM010612INOX/ CM010612INOX316L | 8n | |
| 4 | Шайба стопорная M6 DIN 6798A, нержавеющая сталь | CM220600INOX/ CM220600INOX316L | 8n | |
| 5 | Гайка шестигранная M6 DIN934, нержавеющая сталь | CM110600INOX/ CM110600INOX316L | 8n | |
| | Комплект для крышки | | | |
| 6 | Крышка на лоток, нержавеющая сталь | | | |
| 7 | Винт для обеспечения электрического контакта M5x8 | CM030508INOX | | 6 шт. на каждую крышку |

1. n=1 для высоты борта 50 мм.
2. n=2 для высоты борта 80, 100 мм.
3. n=3 для высоты борта 150 мм.

| Изм. | Кол.уч. | Лист | №док. | Подпись | Дата |
|---|---|---|---|---|---|
| Разработал | | Тиунов И.А. | | | 11.20 |
| Проверил | | Чередниченко Г.А. | | | 11.20 |
| Утвердил | | Дядичко А.В. | | | 11.20 |

DKC-2021.I5.12

Соединение лестничных лотков из нержавеющей стали

| Стадия | Лист | Листов |
|---|---|---|
| | 1 | 2 |

DKC

Взаим. инв. № | Подпись и дата | Инв. № подл.

Соединение лотков шириной 400-600 мм

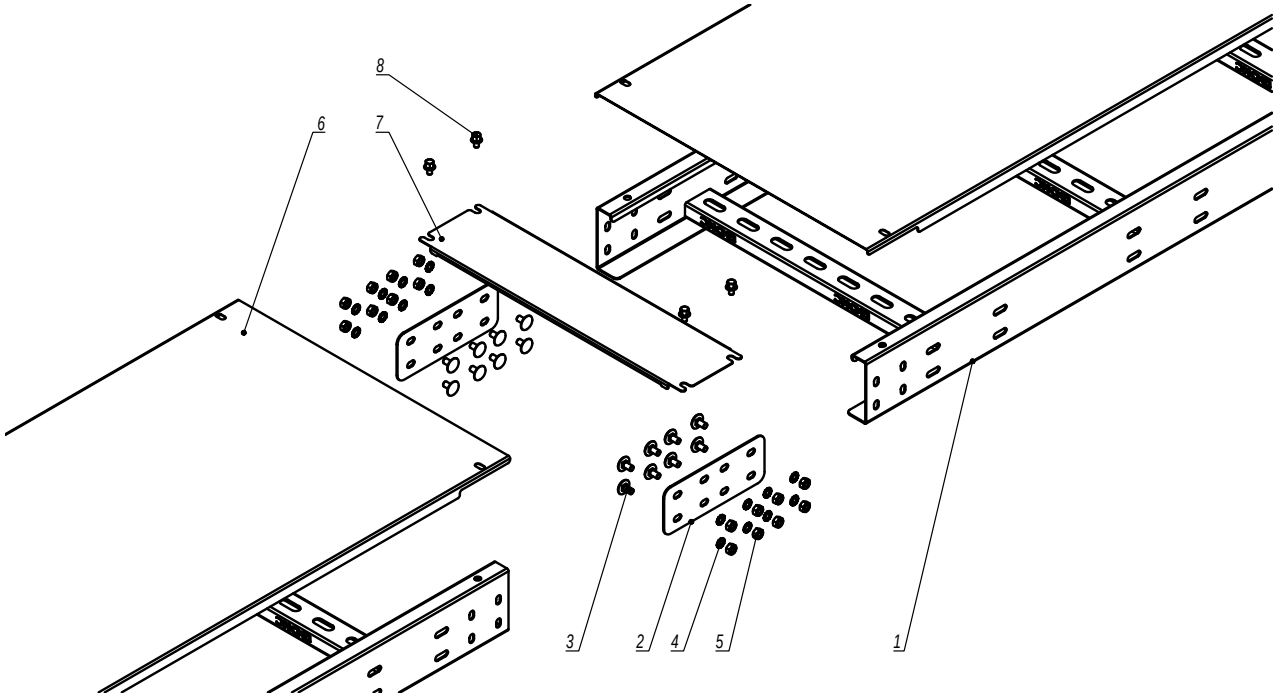


| Поз. | Наименование | Код | Кол. | Примечание |
|---|---|---|---|---|
| | Комплект для лотка | | | |
| 1 | Лоток лестничный, нержавеющая сталь | | | |
| 2 | Соединитель горизонтальный, нержавеющая сталь | IGH*** | 2 | |
| 3 | Винт с гладкой головкой M6x12, нержавеющая сталь | CM010612INOX/ CM010612INOX316L | 8n | |
| 4 | Шайба стопорная M6 DIN 6798A, нержавеющая сталь | CM220600INOX/ CM220600INOX316L | 8n | |
| 5 | Гайка шестигранная M6 DIN934, нержавеющая сталь | CM110600INOX/ CM110600INOX316L | 8n | |
| | Комплект для крышки | | | |
| 6 | Крышка на лоток, нержавеющая сталь | | | |
| 7 | Соединительная пластина для крышки | | 1 | |
| 8 | Винт для обеспечения электрического контакта M5x8 | CM030508INOX | | 6 шт. на каждую крышку |

1. n=1 для высоты борта 30, 50 мм.
2. n=2 для высоты борта 80, 100 мм.
3. n=3 для высоты борта 150 мм.

Взаим. инв. №
Подпись и дата
Инв. № подл.

| Изм. | Кол.уч. | Лист | №док. | Подпись | Дата |
|---|---|---|---|---|---|

DKC-2021.I5.12

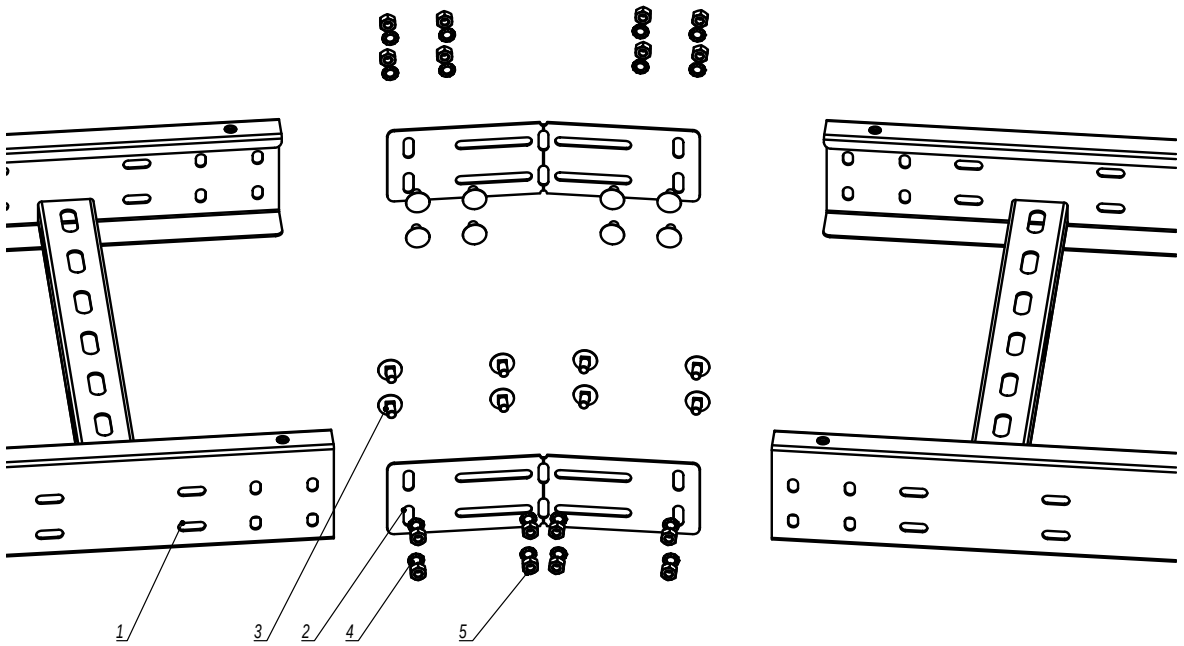


| Поз. | Наименование | Код | Кол. | Примечание |
|---|---|---|---|---|
| | Комплект для лотка | | | |
| 1 | Лоток лестничный, нержавеющая сталь | | | |
| 2 | Соединитель горизонтальный, нержавеющая сталь | IGH*** | 2 | |
| 3 | Винт с гладкой головкой М6х12, нержавеющая сталь | CM010612INOX/ CM010612INOX316L | 8n | |
| 4 | Шайба стопорная М6 DIN 6798A, нержавеющая сталь | CM220600INOX/ CM220600INOX316L | 8n | |
| 5 | Гайка шестигранная М6 DIN934, нержавеющая сталь | CM110600INOX/ CM110600INOX316L | 8n | |

1. n=1 для высоты борта 50 мм.
2. n=2 для высоты борта 80, 100 мм.
3. n=3 для высоты борта 150 мм.

| Изм. | Кол.уч. | Лист | №док. | Подпись | Дата |
|---|---|---|---|---|---|
| Разработал | | Тиунов И.А. | | | 11.20 |
| Проверил | | Чередниченко Г.А. | | | 11.20 |
| Утвердил | | Дядичко А.В. | | | 11.20 |

DKC-2021.I5.14

Угол горизонтальный изменяемый для лестничных лотков из нержавеющей стали

| Стадия | Лист | Листов |
|---|---|---|
| | | 1 |

DKC

Взаим. инв. №

Подпись и дата

Инв. № подл.

Крепление лестничного лотка

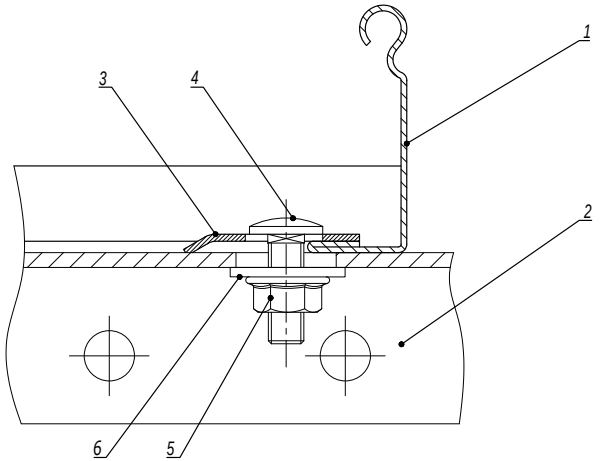


| Поз. | Наименование | Код | Кол. | Примечание |
|---|---|---|---|---|
| 1 | Лоток кабельный лестничный | | | |
| 2 | Профиль/консоль | | 1 | |
| 3 | Прижим кабельного лотка, нержавеющая сталь | ILP1000C/ ILP1000 | | |
| 4 | Винт с гладкой головкой и квадратным подголовником М6х16 | CM010616INOX/ CM010616INOX316L | 2 | |
| 5 | Гайка с насечкой, препятствующей откручиванию М6 DIN6923 | CM100600INOX/ CM100600INOX316L | 2 | |
| 6 | Шайба кузовная 6 DIN9021 | CM120600INOX/ CM120600INOX316L | 2 | Применяется только с профилями и консолями из С-обр. профиля |

| Изм. | Кол.уч. | Лист | №док. | Подпись | Дата |
|---|---|---|---|---|---|

DKC-2021.I5.23

Лист 2

Взаим. инв. №

Подпись и дата

Инв. № подл.

*Соединение лестничных лотков*

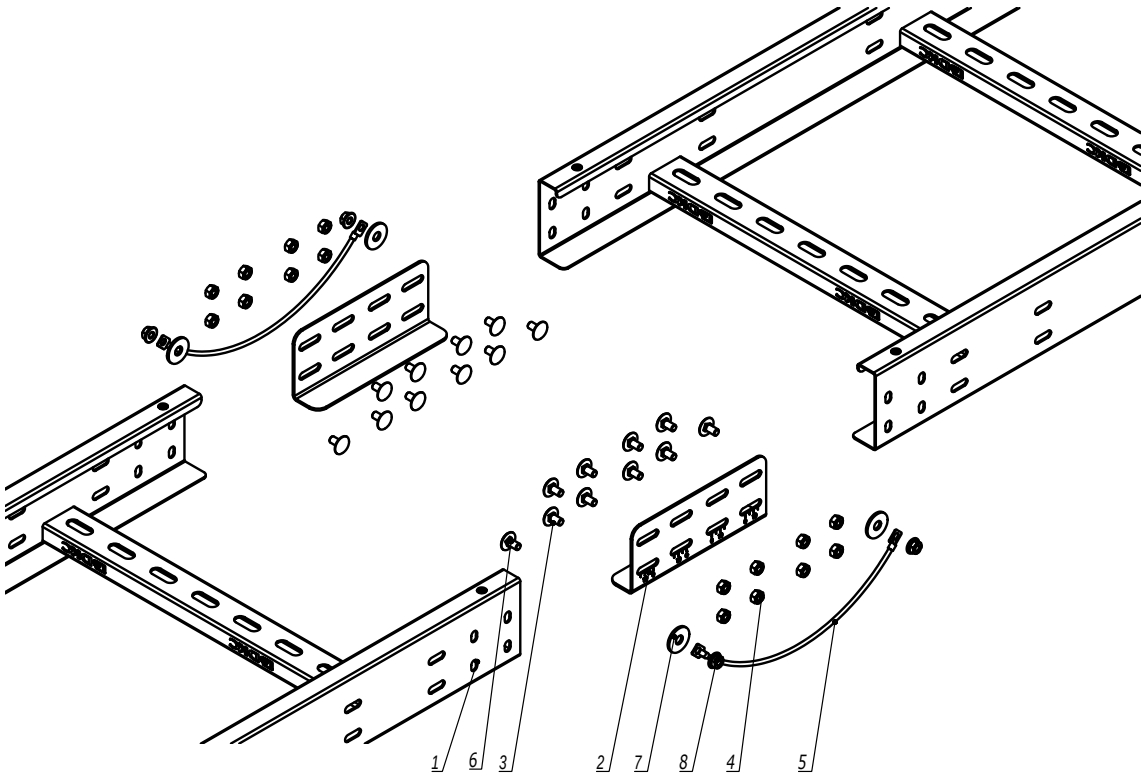


| Поз. | Наименование | Код | Кол. | Примечание |
|---|---|---|---|---|
| 1 | Лоток лестничный | | | |
| 2 | Пластина для соединения в местах термокомпенчации | | 2 | Поставляется в комплекте |
| 3 | Винт с гладкой головкой М6х16, нержавеющая сталь | CM010616INOX/ CM010616INOX316L | 8n | |
| 4 | Гайка самоконтрящаяся М6, DIN985 | CM250600INOX316L | 8n | |
| 5 | Перемычка 6 кв. мм, 420 мм | 38501 | 2 | Поставляется в комплекте |
| 6 | Винт с гладкой головкой М6х16, нержавеющая сталь | CM010616INOX/ CM010616INOX316L | 4 | |
| 7 | Шайба с узкими полями Ø9 мм, DIN125, нержавеющая сталь | CM240800INOX/ CM240800INOX316L | 4 | |
| 8 | Гайка с насечкой, препятствующей откручиванию М6 DIN6923, нержавеющая сталь | CM100600INOX/ CM100600INOX316L | 4 | |

1. n=1 для высоты борта 50 мм.
2. n=2 для высоты борта 80, 100, 150 мм.
3. Гайка поз. 4 не должна быть затянута! Рекомендуется оставить пол оборота до пластины незакрученными.

Взаим. инв. №
Подпись и дата
Инв. № подл.

| Изм. | Кол.уч. | Лист | №док. | Подпись | Дата |
|---|---|---|---|---|---|

DKC-2021.I5.25