Крепление монтажного профиля к строительной конструкции (тип 3)

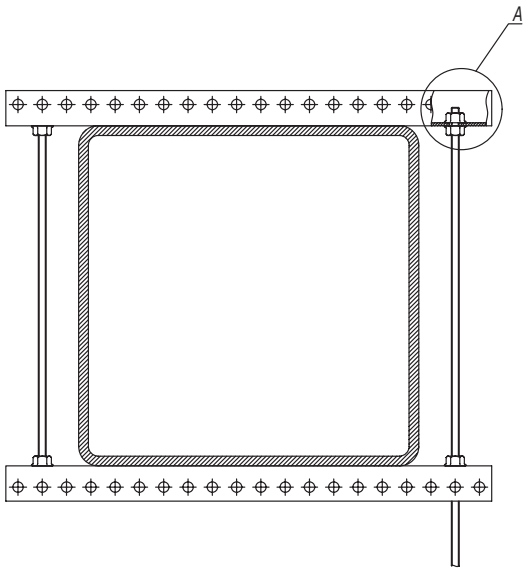

A
Вариант 1

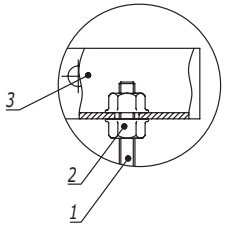

A
Вариант 2

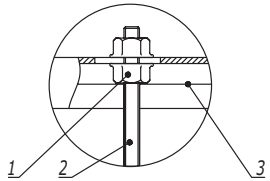

Поз.	Наименование	Код	Кол.	Примечание
1	Шпилька резьбовая М8	СМ2008**		
2	Гайка с насечкой, препятствующей откручиванию М8	СМ100800		
	Вариант 1			
3	Профиль П-образный ВРМ-29	ВРМ29**		
	Вариант 2			
3	Профиль С-образный 41х21	ВРМ21**/ВРМ41**		

Изм.	Кол.уч.	Лист	№док.	Подпись	Дата

DKC-2022.EC.01

Лист 3

Взаим. инв. №

Подпись и дата

Инв. № подл.

Вариант 1

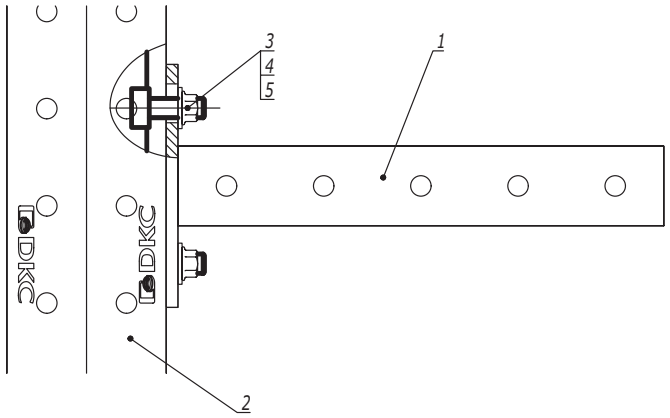

Вариант 2

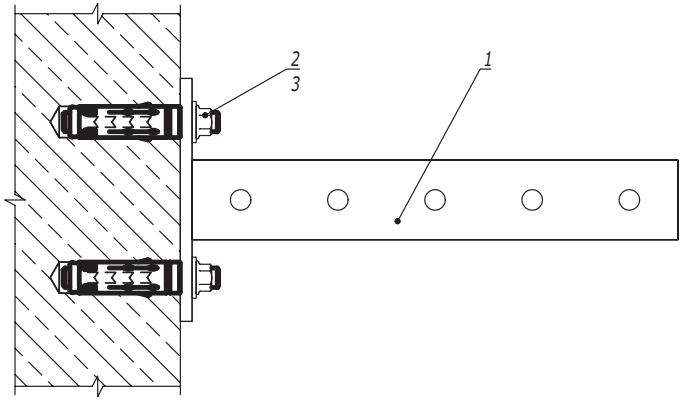

Поз.	Наименование	Код	Кол.	Примечание
1	Консоль из С-обр. профиля		1	
	Вариант 1			
2	Профиль С-обр.			
3	Винт для для крепления к профилю М10х30	СМ041030	2	
4	Шайба кузовная 10, DIN 9021	СМ121000	2	
5	Гайка с насечкой М10 DIN 6923	СМ101000	2	
	Вариант 2			
2	Анкер М10		2	DKC.2018.M5.01
3	Шайба кузовная 10, DIN 9021	СМ121000	2	

Изм.	Кол.уч.	Лист	№док.	Подпись	Дата
Разработал		Тиунов И.А.			01.22
Проверил		Чередниченко Г.А.			01.22
Утвердил		Дядичко А.В.			01.22

DKC-2022.EC.02

Крепление консоли

Стадия	Лист	Листов
		1

DKC

Взаим. инв. №

Подпись и дата

Инв. № подл.

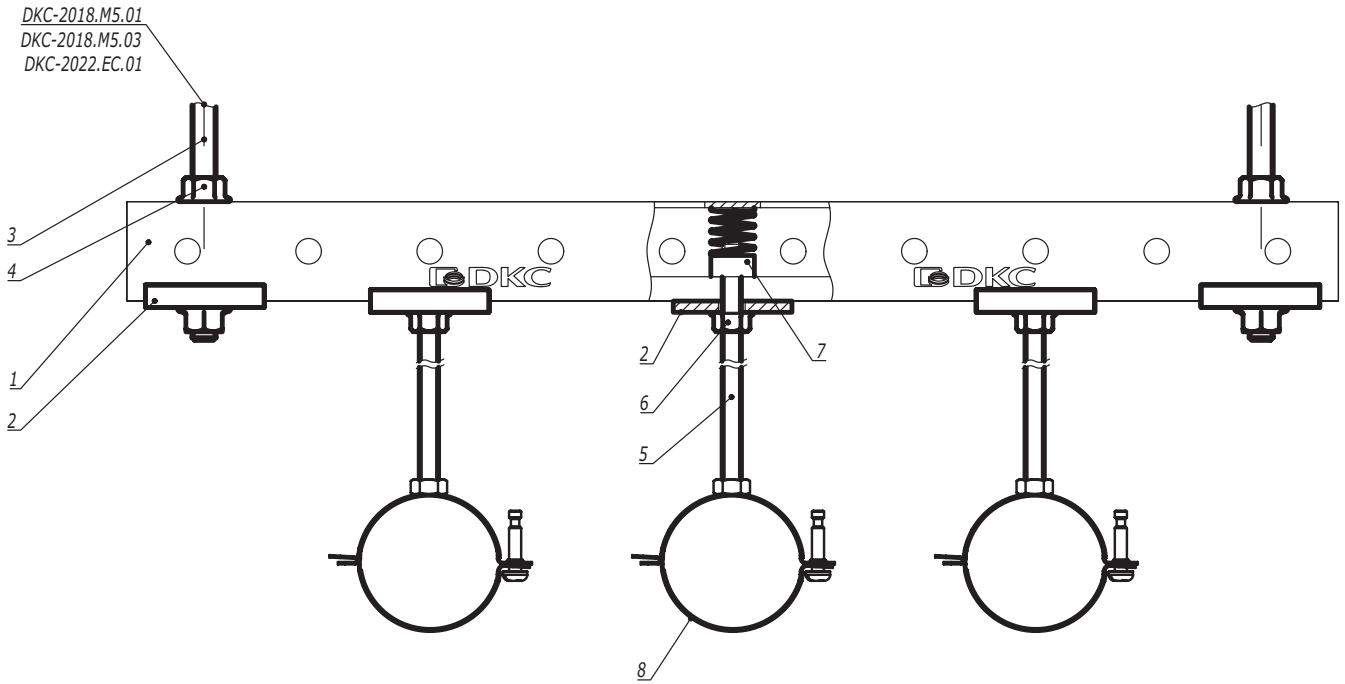

Поз.	Наименование	Код	Кол.	Примечание
1	Профиль С-обр.			
2	Опорная пластина для С-обр. профиля	BHM4141		
3	Шпилька резьбовая М10	CM2010**		
4	Гайка с насечкой М10 DIN 6923	CM101000		
5	Шпилька резьбовая М8	CM2008**		
6	Гайка с насечкой М8 DIN 6923	CM100800		
7	Гайка для подвешивания профиля	CM14****/ CM15****/ CM16****		
8	Хомут быстрой фиксации BHL			

Изм.	Кол.уч.	Лист	№док.	Подпись	Дата
Разработал		Тиунов И.А.			01.22
Проверил		Чередниченко Г.А.			01.22
Утвердил		Дядичко А.В.			01.22

DKC-2022.EC.05

Прокладка инженерных коммуникаций с использованием нескольких хомутов BHL на профиле

Стадия	Лист	Листов
	1	2

DKC

Взаим. инв. №	Подпись и дата	Инв. № подл.

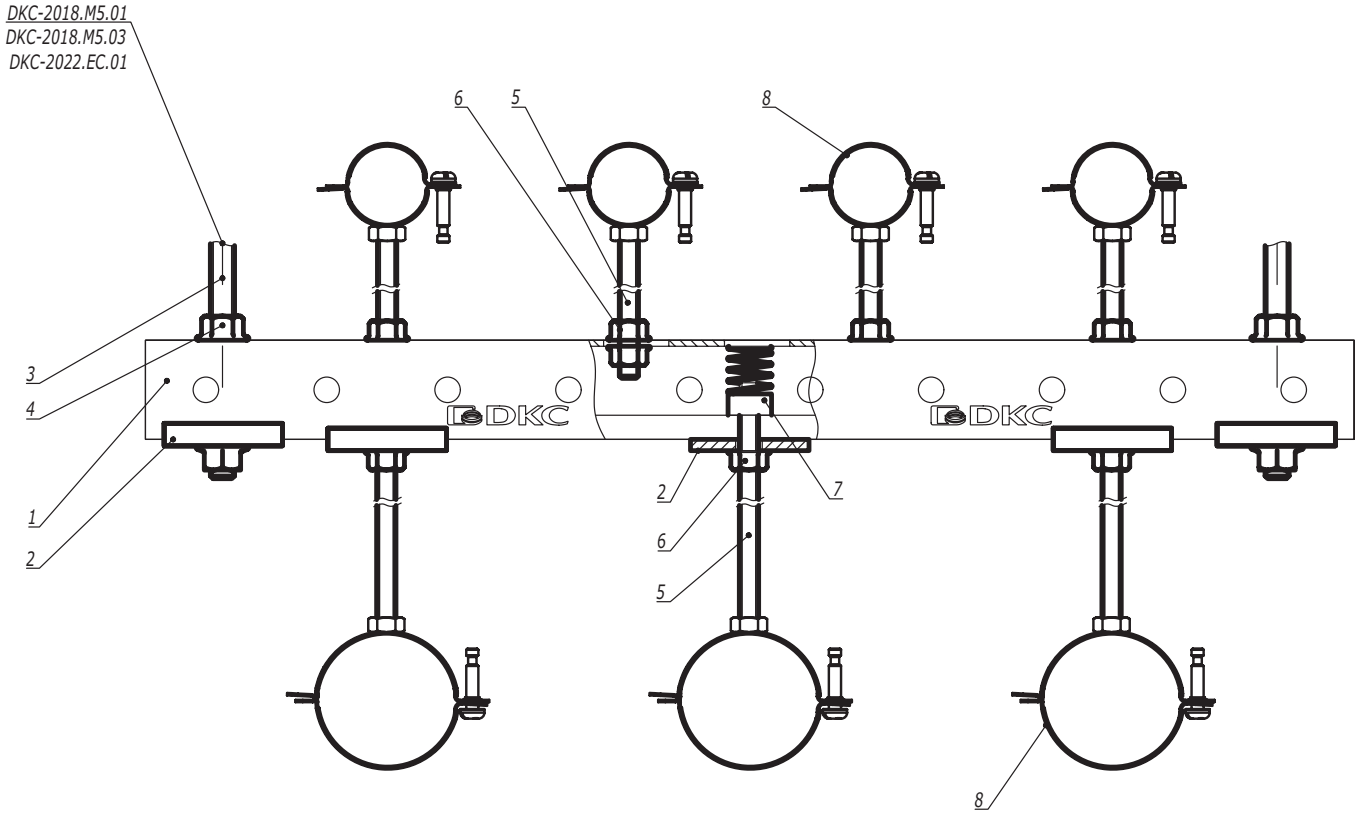

Поз.	Наименование	Код	Кол.	Примечание
1	Профиль С-обр.			
2	Опорная пластина для С-обр. профиля	BHM4141		
3	Шпилька резьбовая М10	CM2010**		
4	Гайка с насечкой М10 DIN 6923	CM101000		
5	Шпилька резьбовая М8	CM2008**		
6	Гайка с насечкой М8 DIN 6923	CM100800		
7	Гайка для подвешивания профиля	CM14****/ CM15****/ CM16****		
8	Хомут быстрой фиксации BHL			

Изм.	Кол.уч.	Лист	№док.	Подпись	Дата

DKC-2022.EC.05

Лист 2

Взаим. инв. №

Подпись и дата

Инв. № подл.

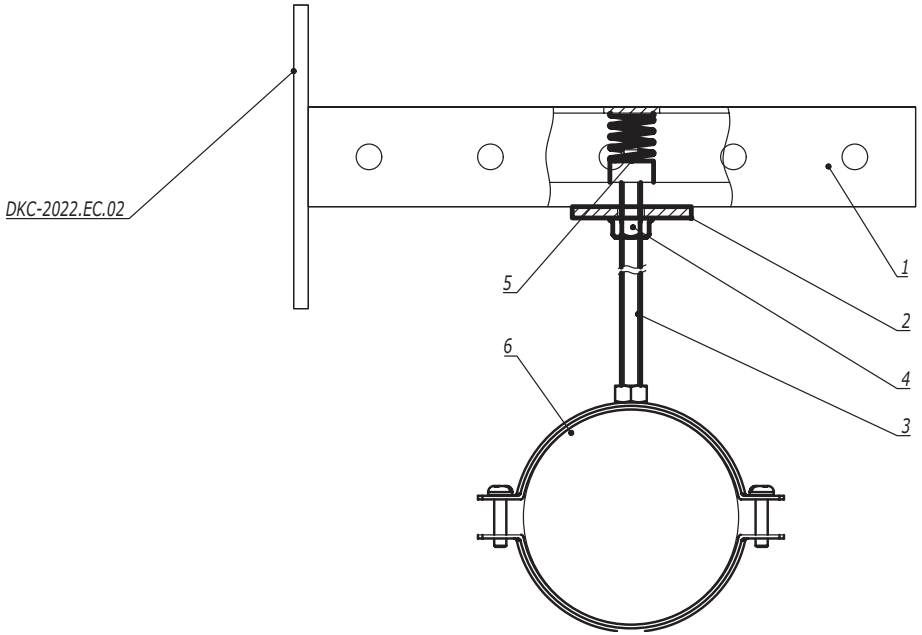

Поз.	Наименование	Код	Кол.	Примечание
1	Консоль из С-обр. профиля			
2	Опорная пластина для С-обр. профиля	BHM4141		
3	Шпилька резьбовая М8	CM2008**		
4	Гайка с насечкой М8 DIN 6923	CM100800		
5	Гайка для подвешивания профиля	CM14****/ CM15****/ CM16****		
6	Хомут для средних нагрузок BHM			

Изм.	Кол.уч.	Лист	№док.	Подпись	Дата
Разработал		Тиунов И.А.			01.22
Проверил		Чередниченко Г.А.			01.22
Утвердил		Дядичко А.В.			01.22

DKC-2022.EC.06

Прокладка инженерных коммуникаций на консоли с использованием хомута BHM

Стадия	Лист	Листов
		1

DKC

Взаим. инв. №

Подпись и дата

Инв. № подл.

Вар. 1
С вибропоглощающим вкладышем

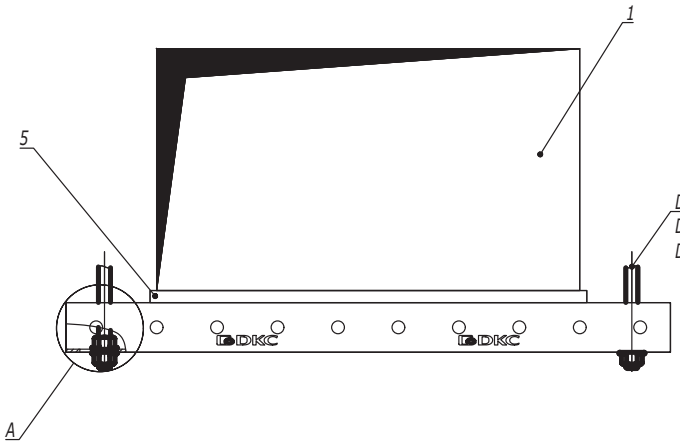

Вар. 2
Без вибропоглощающего вкладыша

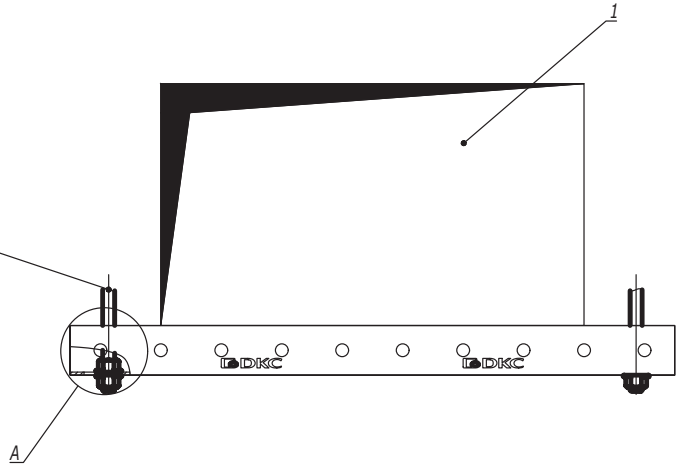

A

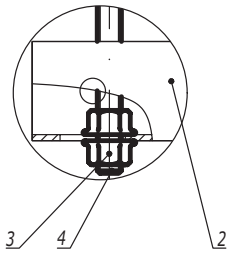

Поз.	Наименование	Код	Кол.	Примечание
1	Воздуховод			
2	Профиль С-обр			
3	Гайка с насечкой, препятствующей откручиванию М10 DIN6923	СМ101000		
4	Шпилька резьбовая М10	СМ2010**		
5	Шумопоглощающий вкладыш ВНТ-41	ВНТ4125		

Изм.	Кол.уч.	Лист	№док.	Подпись	Дата	DKC-2022.EC.16		
Разработал		Тиунов И.А.			01.22			
Проверил		Чередниченко Г.А.			01.22		Стадия	Лист	Листов
						Прокладка воздуховодов на С-обр. профиле		1	2
							DKC		
Утвердил		Дядичко А.В.			01.22				

Взаим. инв. №
Подпись и дата
Инв. № подл.

Вар. 1
С вибропоглощающим вкладышем

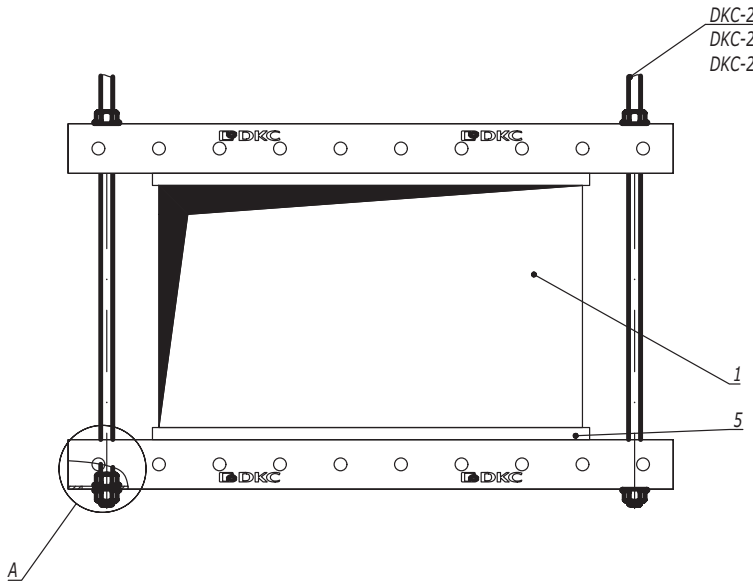

Вар. 2
Без вибропоглощающего вкладыша

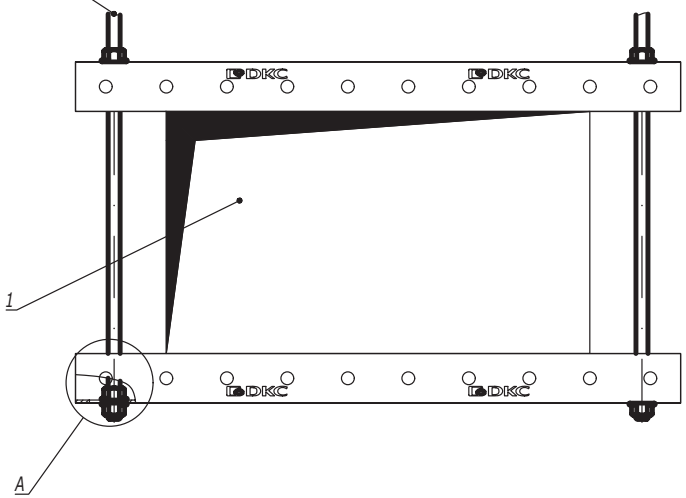

A

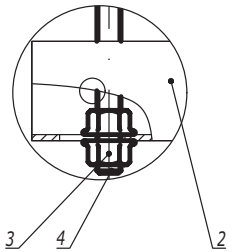

Поз.	Наименование	Код	Кол.	Примечание
1	Воздуховод			
2	Профиль С-обр			
3	Гайка с насечкой, препятствующей откручиванию М10 DIN6923	СМ101000		
4	Шпилька резьбовая М10	СМ2010**		
5	Шумопоглощающий вкладыш ВНТ-41	ВНТ4125		

Изм.	Кол.уч.	Лист	№док.	Подпись	Дата

DKC-2022.EC.16

Лист 2

Взаим. инв. №
Подпись и дата
Инв. № подл.

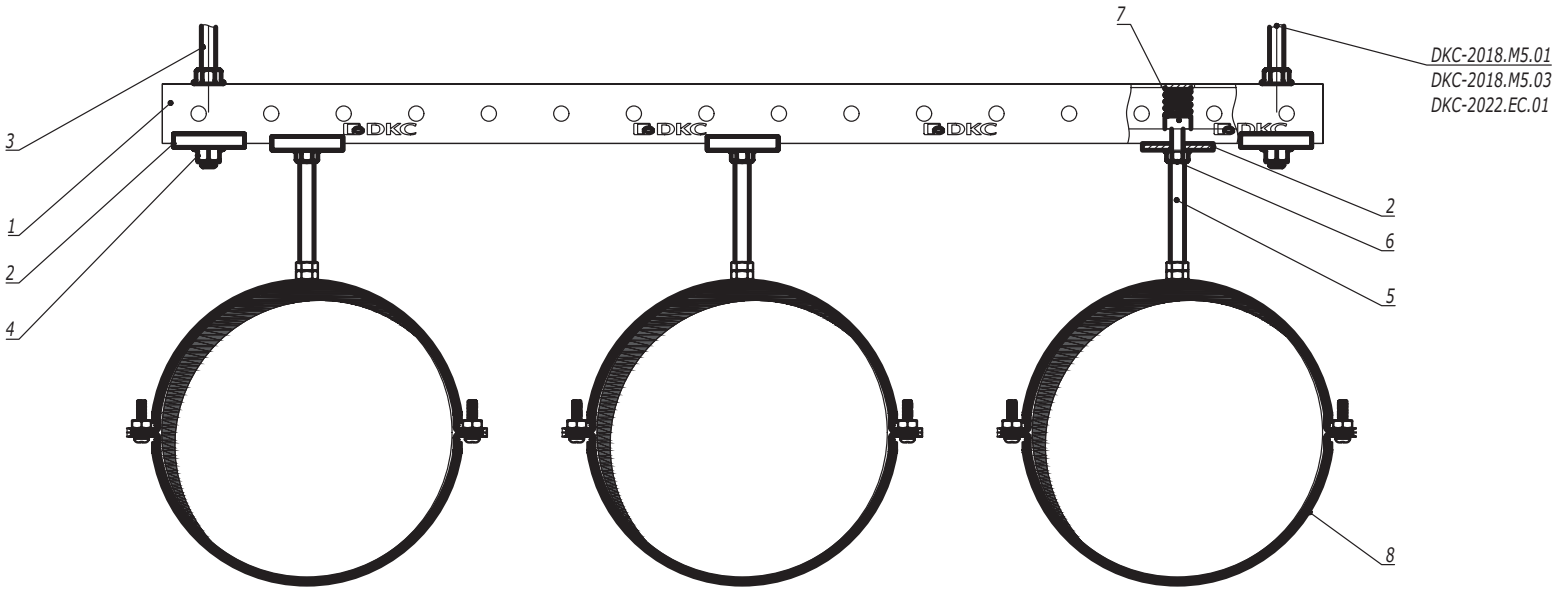

Поз.	Наименование	Код	Кол.	Примечание
1	Профиль С-обр.			
2	Опорная пластина для С-обр. профиля	BHM4141		
3	Шпилька резьбовая М10	CM2010**		
4	Гайка с насечкой М10 DIN 6923	CM101000		
5	Шпилька резьбовая М8	CM2008**		
6	Гайка с насечкой М8 DIN 6923	CM100800		
7	Гайка для подвешивания профиля	CM14****/ CM15****/ CM16****		
8	Хомут BHV			

Изм.	Кол.уч.	Лист	№док.	Подпись	Дата
Разработал		Тиунов И.А.			01.22
Проверил		Чередниченко Г.А.			01.22
Утвердил		Дядичко А.В.			01.22

DKC-2022.EC.18

Прокладка воздуховодов при помощи хомутов BHV на профиле

Стадия	Лист	Листов
		1

DKC

Взаим. инв. №

Подпись и дата

Инв. № подл.