Монтаж на один трос

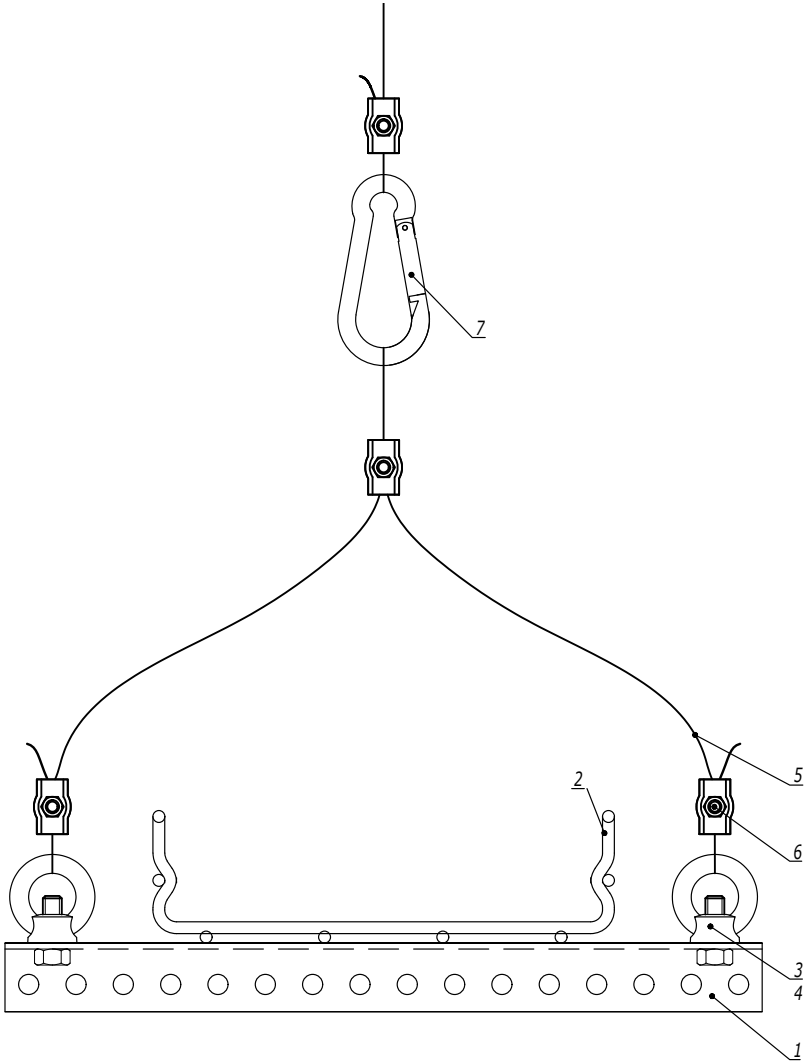

Таблица 1
Комплект "рым-болт с гайкой шестигранной"

Поз.	Наименование	Код
3	Гайка шестигранной DIN 934	CM111000
4	Рым-болт DIN 580	CM610063

Таблица 2
Комплект "рым-гайка с болтом с шестигранной головкой"

Поз.	Наименование	Код
3	Болт с шестигранной головкой DIN 933	CM081030
4	Рым-гайка DIN 582	CM609010

Поз.	Наименование	Код	Кол.	Примечание
1	Профиль П-образный			
2	Лоток кабельный серии S5/F5			
3	Болт с шестигранной головкой/гайка шестигранная			См. табл. 1, 2
4	Рым-гайка DIN 582/рым-болт DIN 580			
5	Трос стальной DIN 3055	CM6255**		
6	Зажим для троса Simplex/Duplex	CM6220**/ CM6230**		
7	Карабин/такелажная скоба	CM6260**/ CM6070**/ CM631**		

Взаим. инв. №
Подпись и дата
Инв. № подл.

Изм.	Кол.уч.	Лист	№док.	Подпись	Дата

DKC-2018.M5.09

Монтаж между балками

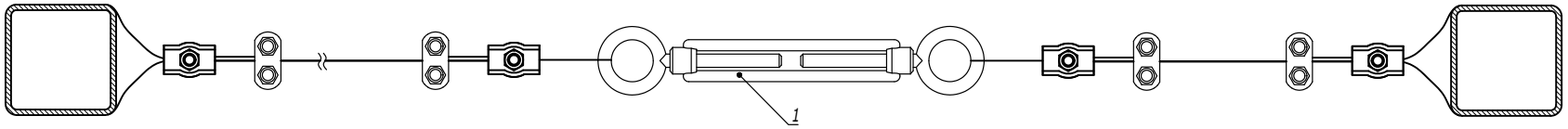

Поз.	Наименование	Код	Кол.	Примечание
1	Тарлеп DIN 1480	CM628***/ CM629***/ CM630***		

Изм.	Кол.уч.	Лист	№док.	Подпись	Дата
Разработал		Тиунов И.А.			09.18
Проверил		Чередниченко Г.А.			09.18
Утвердил		Дядичко А.В.			09.18

DKC-2018.M5.10

Натяжные конструкции с использованием троса

Стадия	Лист	Листов
	1	2

DKC

Взаим. инв. №

Подпись и дата

Инв. № подл.

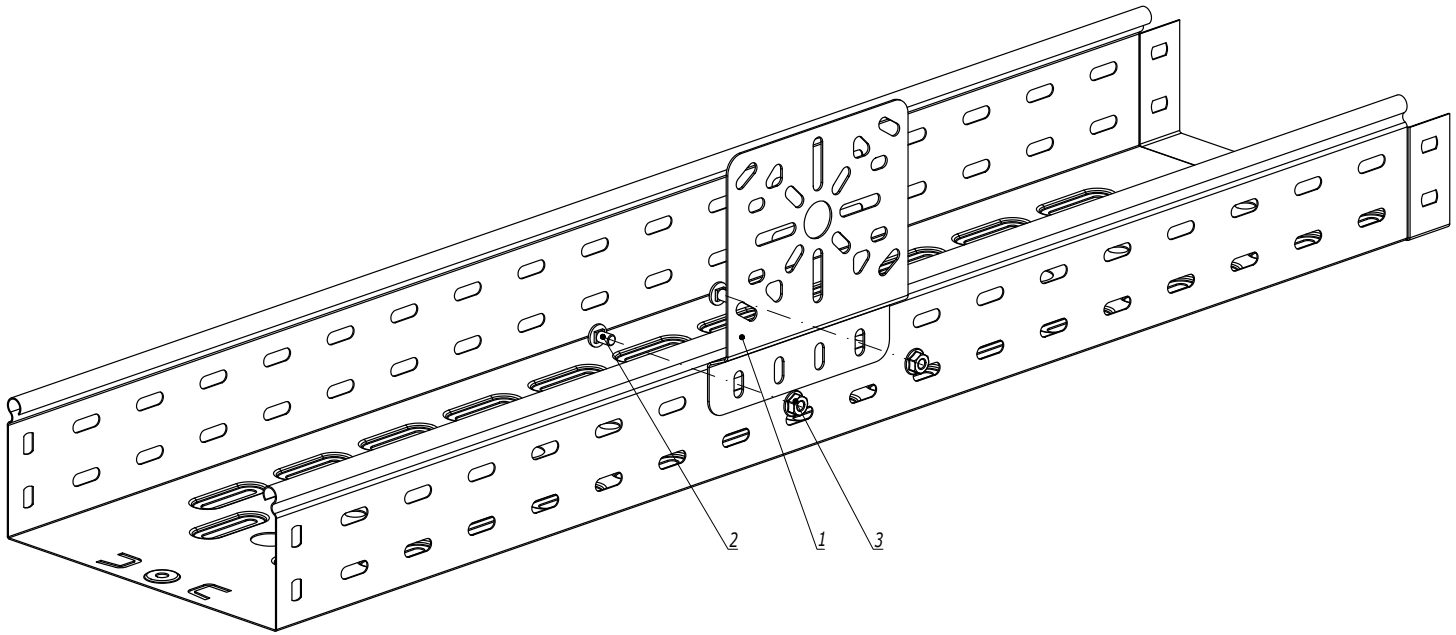

Поз.	Наименование	Код	Кол.	Примечание
	Комплектация для аксессуара			
1	Монтажная пластина вертикальная	LP3000	1	
2	Винт с крестообразным шлицем М6х10	CM010610	2	
3	Гайка с насечкой М6 DIN 6923	CM100600	2	

Изм.	Кол.уч.	Лист	№док.	Подпись	Дата
Разработал		Тиунов И.А.			09.18
Проверил		Чередниченко Г.А.			09.18
Утвердил		Дядичко А.В.			09.18

DKC-2018.S5.37

Крепление пластины вертикальной монтажной

Стадия	Лист	Листов
		1

DKC

Формат А3

Взаим. инв. №

Подпись и дата

Инв. № подл.

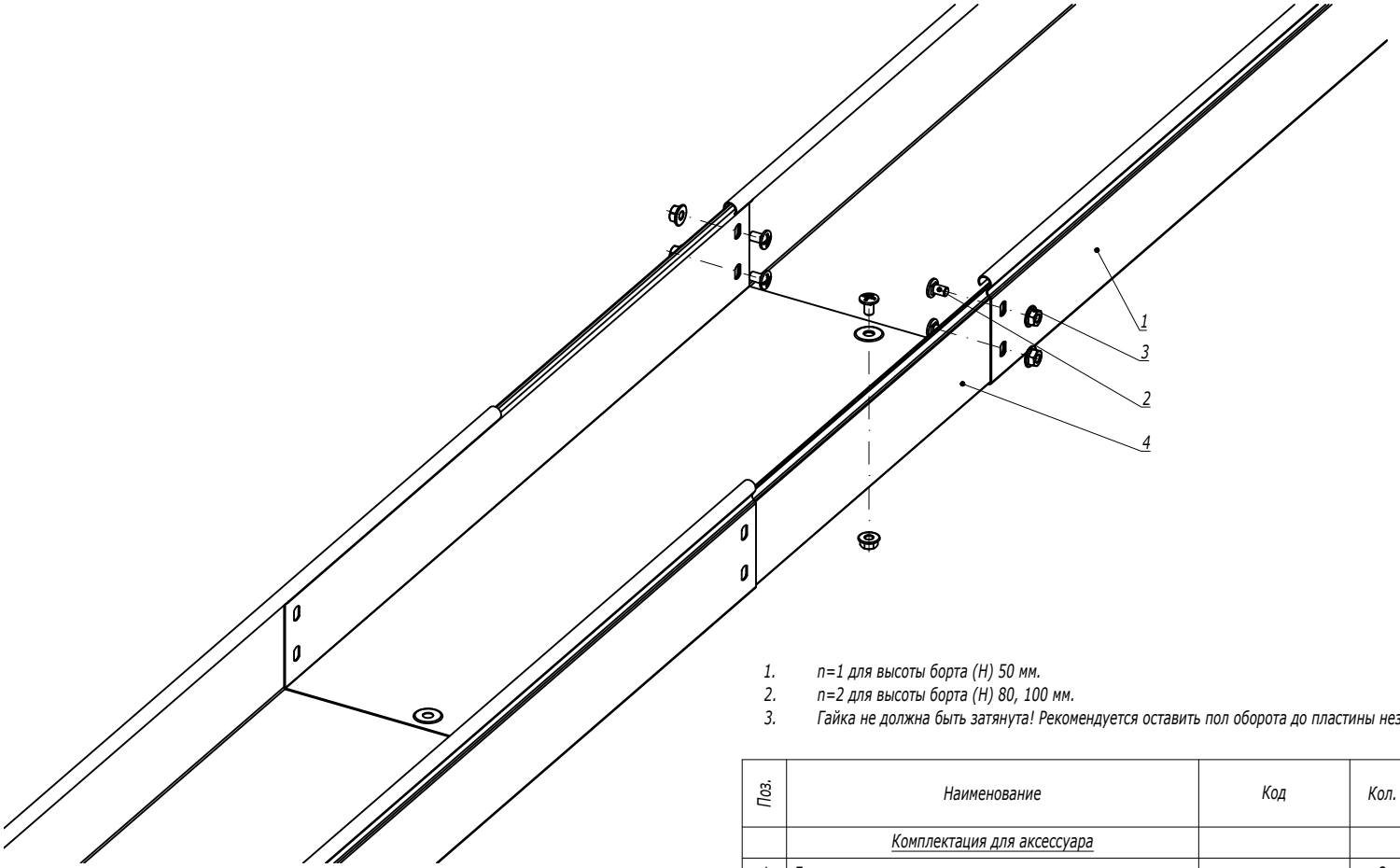

1. n=1 для высоты борта (H) 50 мм.
2. n=2 для высоты борта (H) 80, 100 мм.
3. Гайка не должна быть затянута! Рекомендуется оставить пол оборота до пластины незакрученными.

Поз.	Наименование	Код	Кол.	Примечание
	Комплектация для аксессуара			
1	Лоток		2	
2	Винт с крестообразным шлицем М6х10	CM010610	n·2+1	
3	Гайка с насечкой М6 DIN 6923	CM100600	n·2+1	
4	Телескопический расширитель		1	

Изм.	Кол.уч.	Лист	№док.	Подпись	Дата
Разработал		Тиунов И.А.			09.18
Проверил		Чередниченко Г.А.			09.18
Утвердил		Дядичко А.В.			09.18

DKC-2018.S5.38

Телескопическое расширение лотков для термокомпенсации

Стадия	Лист	Листов
		1

DKC

Формат А3

Взаим. инв. №

Подпись и дата

Инв. № подл.

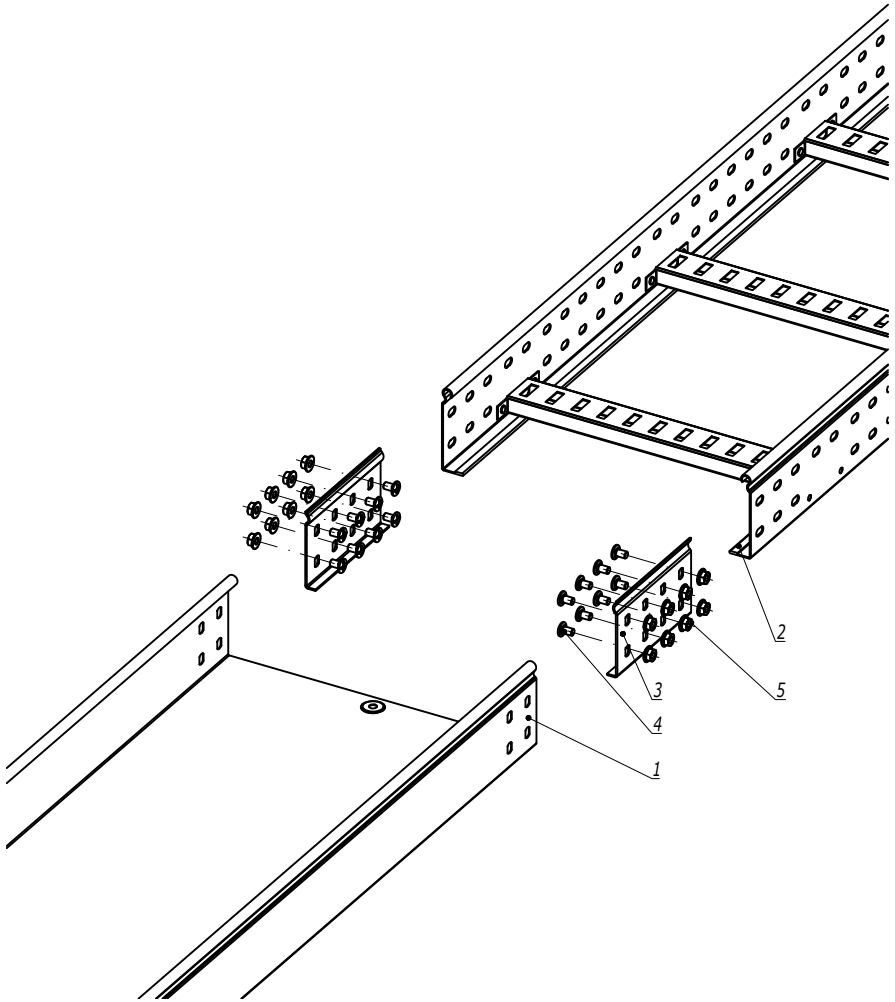

1. n=1 для высоты борта (H) 50 мм.
2. n=2 для высоты борта (H) 80, 100 мм.

Поз.	Наименование	Код	Кол.	Примечание
	Комплектация для аксессуара			
1	Лоток листовой		2	
2	Лоток лестничный			
3	Усиленное соединение GTO-L		2	
4	Винт с крестообразным шлицем M6x10	CM010610	nx8	
5	Гайка с насечкой M6 DIN 6923	CM100600	nx8	

Изм.	Кол.уч.	Лист	№док.	Подпись	Дата
Разработал		Тиунов И.А.			09.18
Проверил		Чередниченко Г.А.			09.18
Утвердил		Дядичко А.В.			09.18

DKC-2018.S5.39

Соединение листового лотка с лестничным

Стадия	Лист	Листов
		1

DKC

Взаим. инв. №

Подпись и дата

Инв. № подл.

Формат А3

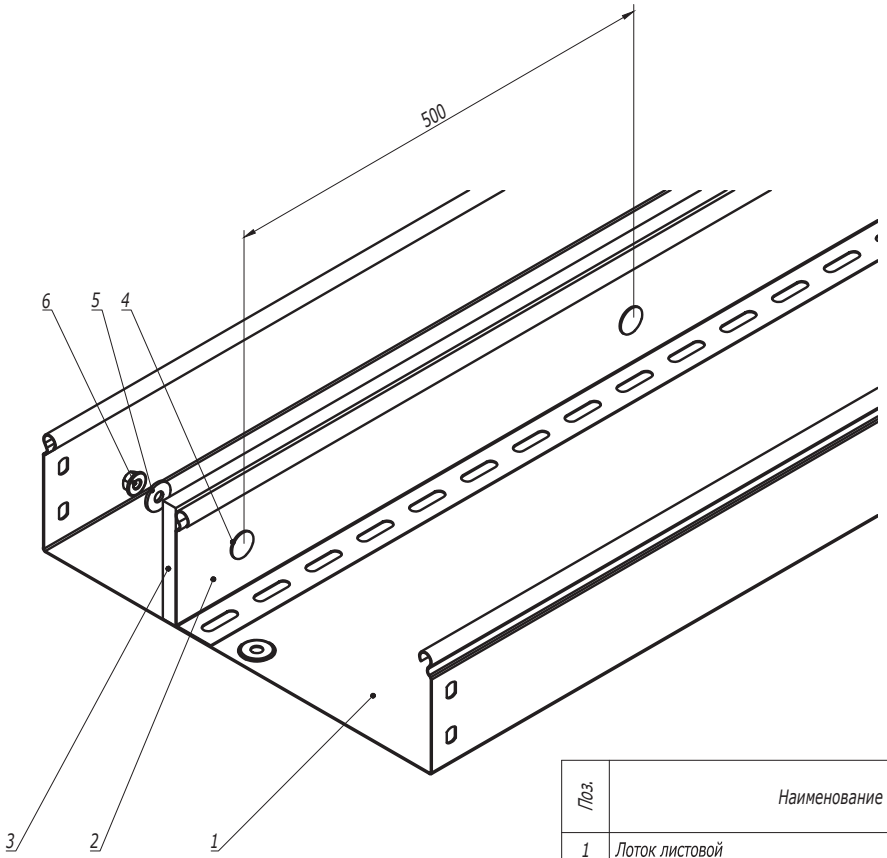

Поз.	Наименование	Код	Кол.	Примечание
1	Лоток листовой			
2	Разделитель SEP			
3	Огнестойкая перегородка DD	DD0510/DD0810/ DD1010		
4	Винт с гладкой головкой и квадратным подголовником M6x20	CM010620HDZ		
5	Шайба кузовная 6мм	CM120600		
6	Гайка с насечкой, препятствующей откручиванию M6	CM100600		

Изм.	Кол.уч.	Лист	№док.	Подпись	Дата
Разработал		Тиунов И.А.			09.18
Проверил		Чередниченко Г.А.			09.18
Утвердил		Дядичко А.В.			09.18

DKC-2018.S5.40

Крепление огнестойкой перегородки к разделителю SEP

Стадия	Лист	Листов
		1

DKC

Формат А3

Взаим. инв. №	Подпись и дата	Инв. № подл.

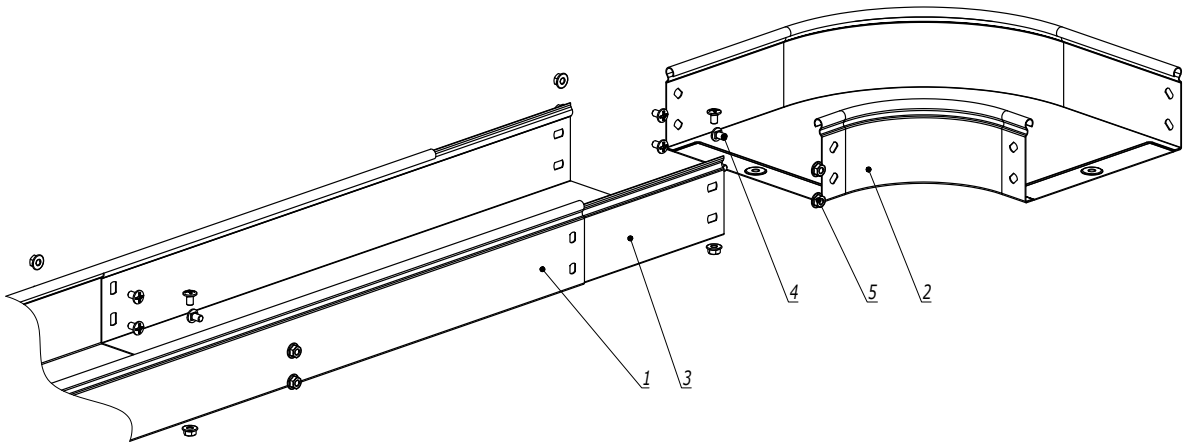

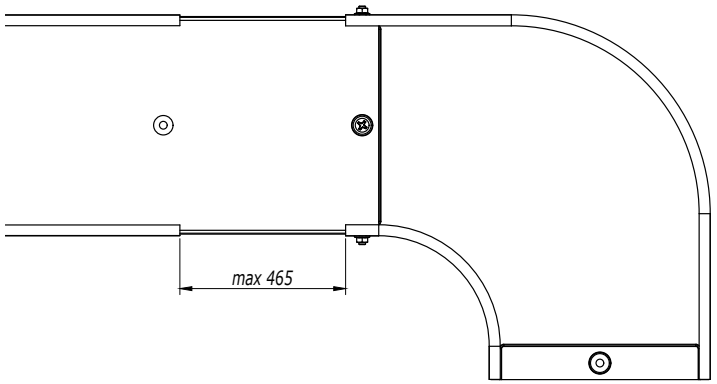

1. n=1 для высоты борта 50 мм.
2. n=2 для высоты борта 80, 100 мм.

Поз.	Наименование	Код	Кол.	Примечание
1	Лоток кабельный			
2	Аксессуар для листового лотка			
3	Телескопический расширитель			
4	Винт с крестообразным шлицем М6х10	CM010610	n·4+2	
5	Гайка с насечкой М6 DIN 6923	CM100600	n·4+2	

Изм.	Кол.уч.	Лист	№док.	Подпись	Дата
Разработал		Тиунов И.А.			09.18
Проверил		Чередниченко Г.А.			09.18
Утвердил		Дядичко А.В.			09.18

DKC-2018.S5.41

Соединение листового лотка с аксессуаром без подреза лотка

Стадия	Лист	Листов
		1

DKC

Формат А3

Взаим. инв. №

Подпись и дата

Инв. № подл.

Вариант 1

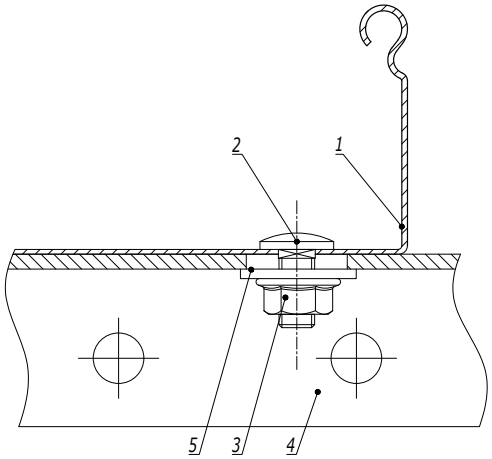

Вариант 2

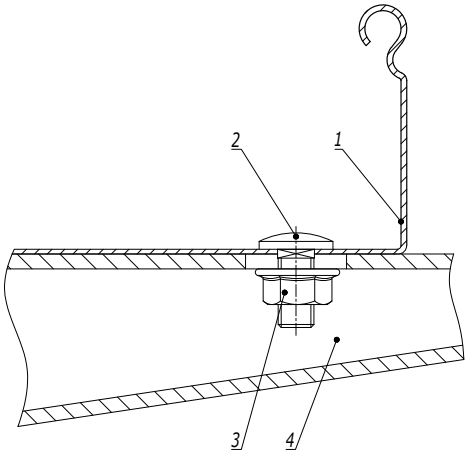

Поз.	Наименование	Код	Кол.	Примечание
1	Лоток кабельный листовой			
2	Винт с гладкой головкой и квадратным подголовником М6х16 DIN603	CM010616		
3	Гайка с насечкой, препятствующей откручиванию М6 DIN6923	CM100600		
	Вариант 1			
4	Профиль/консоль из С-образного профиля			
5	Шайба кузовная Ø6 DIN9021	CM120600		
	Вариант 2			
4	Консоль ВВН-60/ВВН-70			

Изм.	Кол.уч.	Лист	№док.	Подпись	Дата
Разработал		Тиунов И.А.			09.18
Проверил		Чередниченко Г.А.			09.18
Утвердил		Дядичко А.В.			09.18

DKC-2018.S5.42

Крепление листового лотка к профилю/консоли

Стадия	Лист	Листов
		1

DKC

Формат А3

Взаим. инв. №

Подпись и дата

Инв. № подл.

Соединение крепежным комплектом

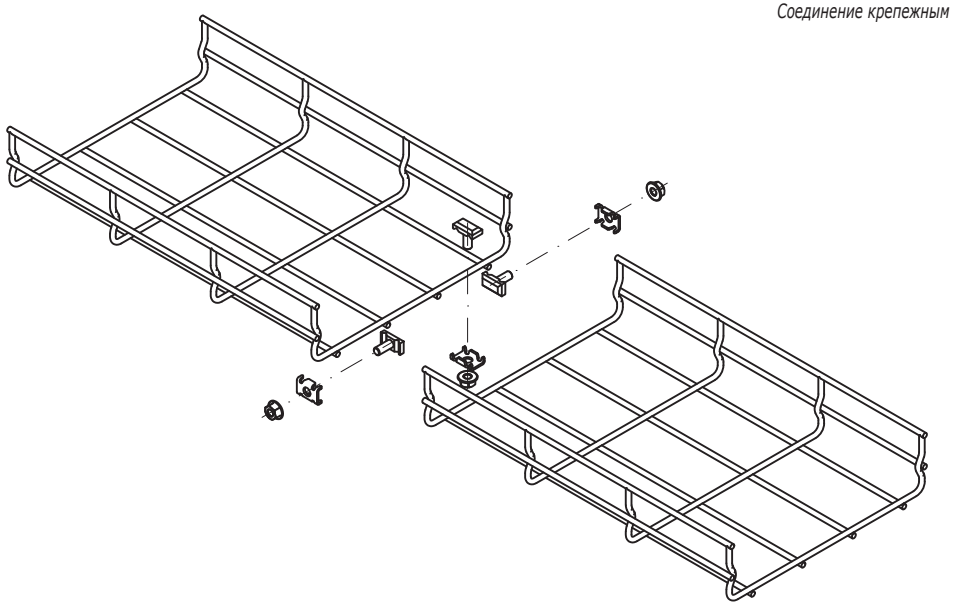

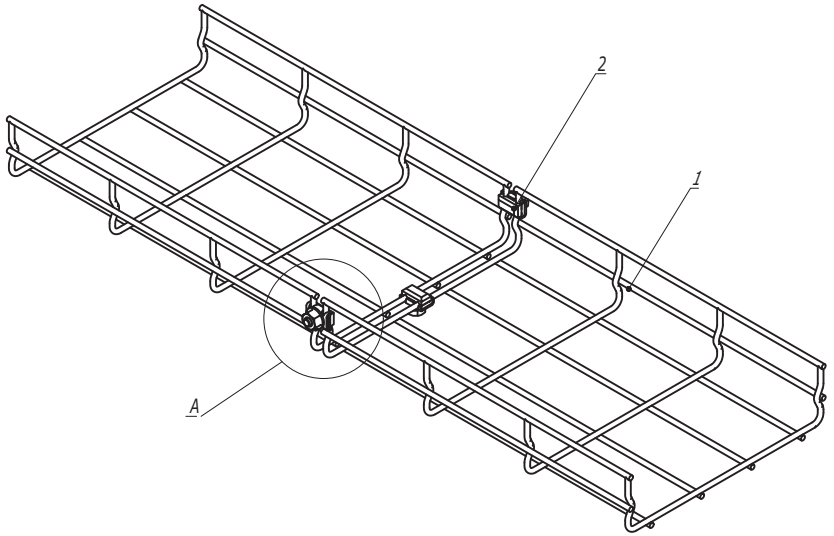

Таблица 1

Типоразмер лотка	Комплект метизов №1 или №3, кол.
30x50	2
30x100	3
30x150	3
30x200	3
30x300	4
30x400	4
30x500	4
30x600	5

Типоразмер лотка	Комплект метизов №1 или №3, кол.
50x50	2
50x100	3
50x150	3
50x200	3
50x300	4
50x400	4
50x500	4
50x600	5

Типоразмер лотка	Комплект метизов №1 или №3, кол.
80x80	3
80x100	3
80x150	3
80x200	3
80x300	4
80x400	4
80x500	5
80x600	5

Типоразмер лотка	Комплект метизов №1 или №3, кол.
100x100	3
100x150	3
100x200	3
100x300	4
100x400	5
100x500	5
100x600	5

A

Комплект метизов №1 (СМ350001)

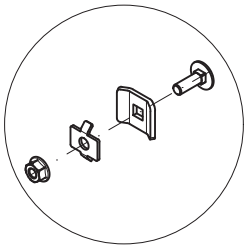

A

Комплект метизов №3 (СМ350003)

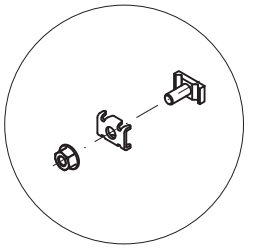

Поз.	Наименование	Код	Кол.	Примечание
1	Лоток проволочный			
2	Комплект метизов №1 или №3	СМ350001/ СМ350003		см. табл. 1

Изм.	Кол.уч.	Лист	№док.	Подпись	Дата
Разработал		Тиунов И.А.			09.18
Проверил		Чередниченко Г.А.			09.18
Утвердил		Дядичко А.В.			09.18

DKC-2018.F5.01

Соединение лотков

Стадия	Лист	Листов
	1	4

DKC

Взаим. инв. №

Подпись и дата

Инв. № подл.

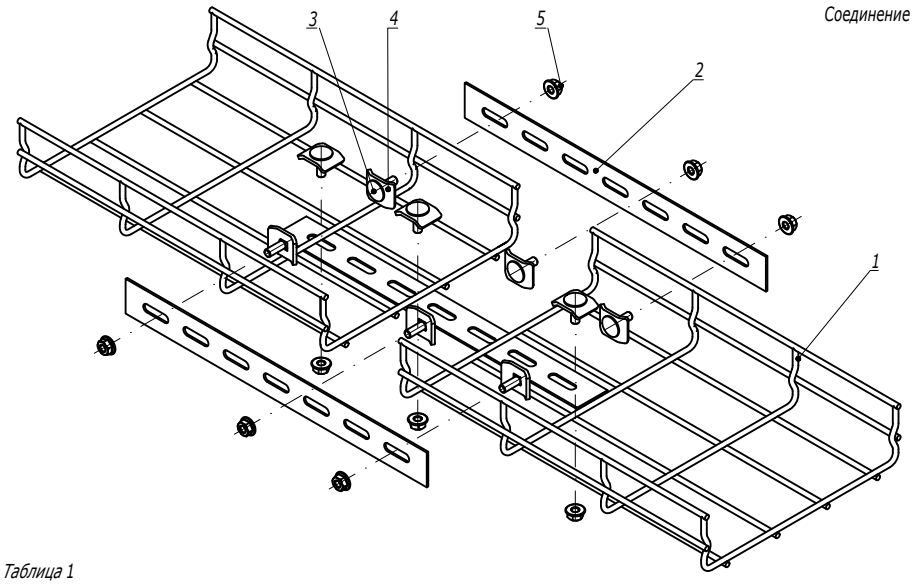

Соединение полосой

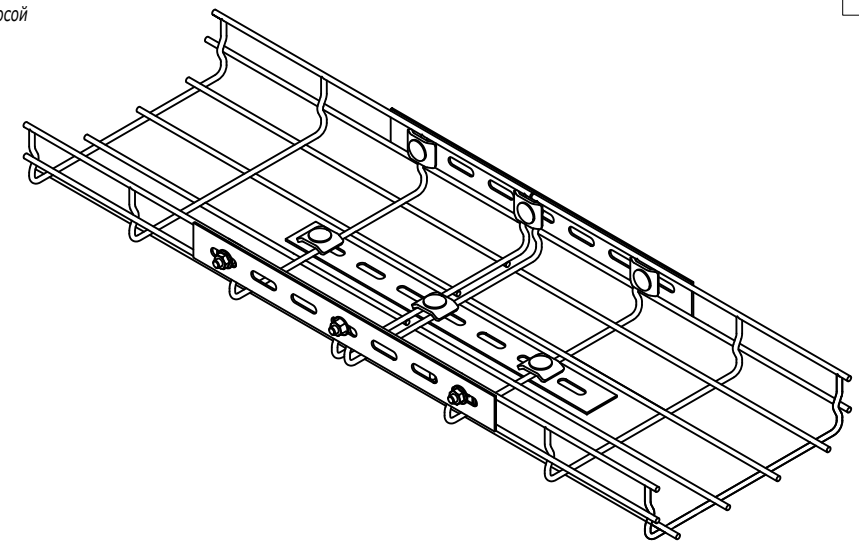

Таблица 1

Типоразмер лотка	Соединитель с семью отверстиями, шт.	Набор метизов, кол.
30x50	2	4
30x100	2	4
30x150	3	6
30x200	3	6
30x300	3	6
30x400	3	6
30x500	3	6
30x600	3	6

Типоразмер лотка	Соединитель с семью отверстиями, шт.	Набор метизов, кол.
50x50	2	4
50x100	2	4
50x150	3	6
50x200	3	6
50x300	3	6
50x400	3	6
50x500	4	8
50x600	4	8

Типоразмер лотка	Соединитель с семью отверстиями, шт.	Набор метизов, кол.
80x80	3	6
80x100	3	6
80x150	3	6
80x200	3	6
80x300	3	6
80x400	3	6
80x500	4	8
80x600	4	8

Типоразмер лотка	Соединитель с семью отверстиями, шт.	Набор метизов, кол.
100x100	2	6
100x150	2	6
100x200	2	6
100x300	2	6
100x400	2	8
100x500	2	8
100x600	2	8

Поз.	Наименование	Код	Кол.	Примечание
1	Лоток проволочный			
2	Соединитель с семью отверстиями	FC34247		
	Набор метизов:			
3	Винт DIN 603 M6x20	CM050620		
4	Шайба	CM170600		
5	Гайка с насечкой M6 DIN 6923	CM100600		

Взаим. инв. №

Подпись и дата

Инв. № подл.

Изм.	Кол.уч.	Лист	№док.	Подпись	Дата

DKC-2018.F5.01

Лист 2

Соединение пластиной

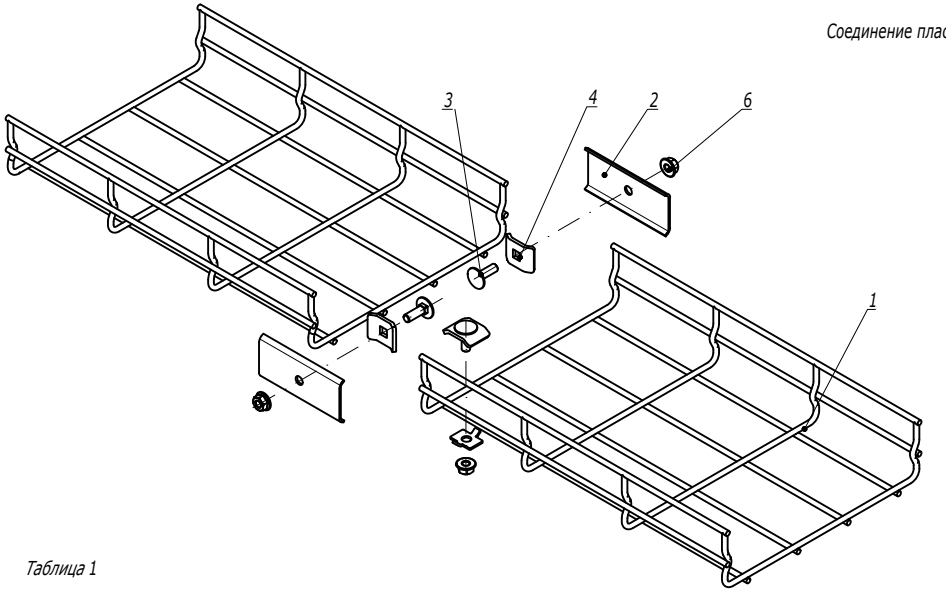

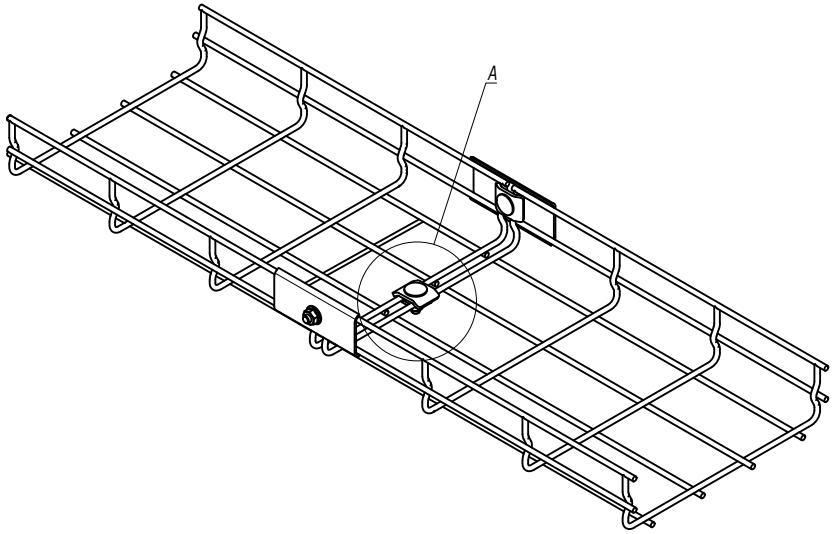

Таблица 1

Типоразмер лотка	Комплект метизов №1 или №3, кол.
50x50	0
50x100	0
50x150	1
50x200	1
50x300	1
50x400	2
50x500	2
50x600	3

Типоразмер лотка	Комплект метизов №1 или №3, кол.
80x80	0
80x100	1
80x150	1
80x200	1
80x300	2
80x400	2
80x500	3
80x600	3

Типоразмер лотка	Комплект метизов №1 или №3, кол.
100x100	1
100x150	1
100x200	1
100x300	2
100x400	3
100x500	3
100x600	3

A

Комплект метизов №1 (CM350001)

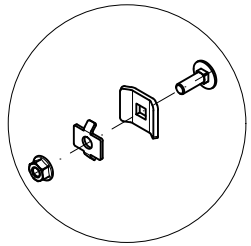

A

Комплект метизов №3 (CM350003)

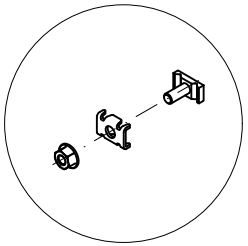

Поз.	Наименование	Код	Кол.	Примечание
1	Лоток проволочный			
2	Пластина соединительная	FC37306	2	
3	Комплект №1 или №3	CM350001/ CM350003		См. табл. 1
4	Винт M6x20 DIN 603	CM050620	2	
5	Шайба	CM170600	2	
6	Гайка с насечкой M6 DIN 6923	CM100600	2	

Взаим. инв. №
Подпись и дата
Инв. № подл.

Изм.	Кол.уч.	Лист	№док.	Подпись	Дата

DKC-2018.F5.01

Лист 3

Безвинтовое соединение лотков

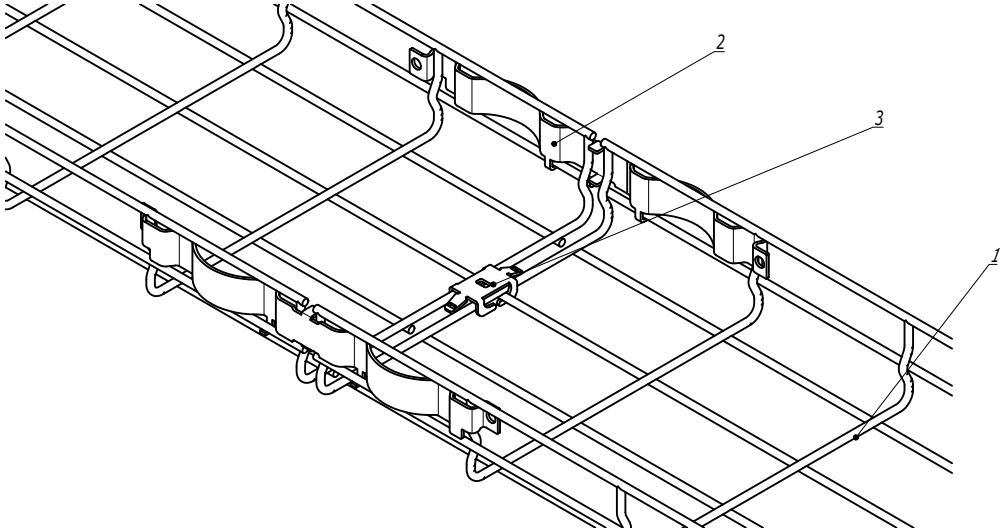

Таблица 1

Типоразмер лотка	Зажим безвинтовой, шт.
30x50	0
30x100	0
30x150	1
30x200	1
30x300	1
30x400	2
30x500	2
30x600	2

Типоразмер лотка	Зажим безвинтовой, шт.
50x50	0
50x100	1
50x150	1
50x200	1
50x300	1
50x400	2
50x500	2
50x600	2

Типоразмер лотка	Зажим безвинтовой, шт.
80x80	0
80x100	1
80x150	1
80x200	1
80x300	2
80x400	2
80x500	2
80x600	2

Типоразмер лотка	Зажим безвинтовой, шт.
100x100	1
100x150	1
100x200	1
100x300	2
100x400	2
100x500	2
100x600	2

Поз.	Наименование	Код	Кол.	Примечание
1	Лоток проволочный			
2	Крепление безвинтовое	FC37304	2	
3	Зажим безвинтовой	FC37307		См. табл. 1

Изм.	Кол.уч.	Лист	№док.	Подпись	Дата

DKC-2018.F5.01

Взаим. инв. №

Подпись и дата

Инв. № подл.

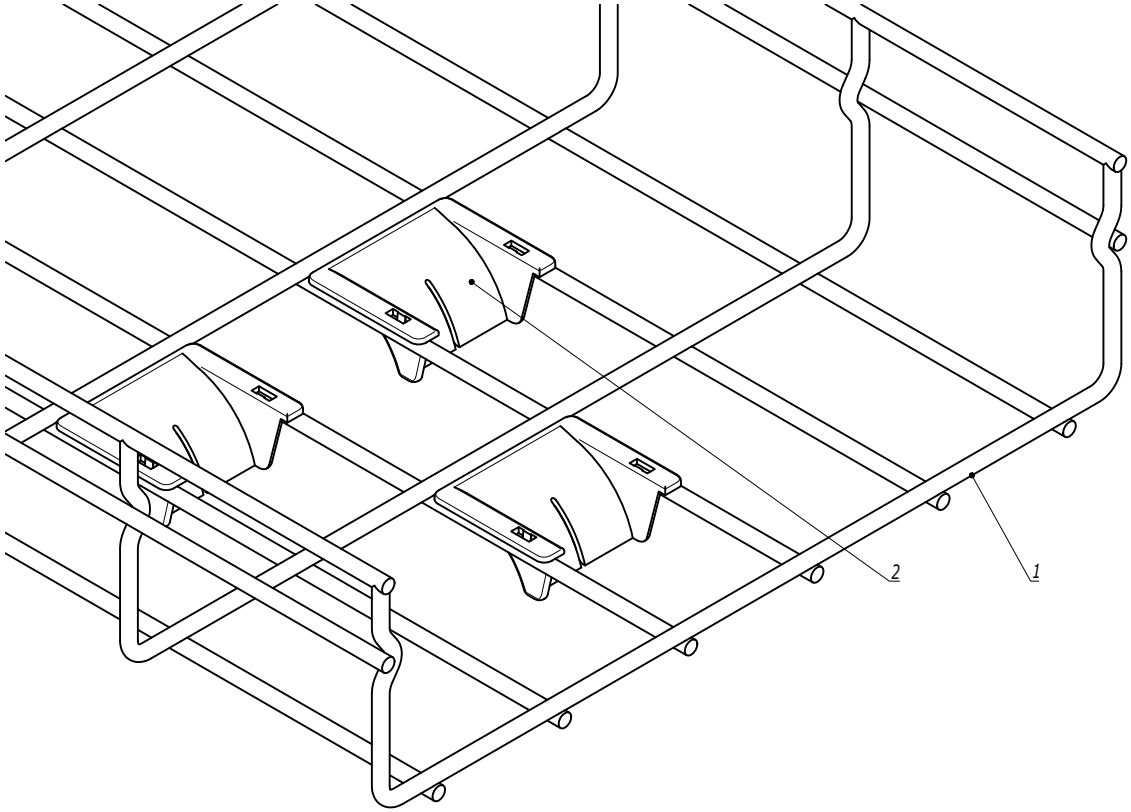

Поз.	Наименование	Код	Кол.	Примечание
1	Лоток проволочный			
2	Ограничитель радиуса изгиба кабеля	FC37009		

Изм.	Кол.уч.	Лист	№док.	Подпись	Дата
Разработал		Тиунов И.А.			09.18
Проверил		Чередниченко Г.А.			09.18
Утвердил		Дядичко А.В.			09.18

DKC-2018.F5.03

Спуск кабеля

Стадия	Лист	Листов
		1

DKC

Взаим. инв. №	Подпись и дата	Инв. № подл.

Увеличенная монтажная плата

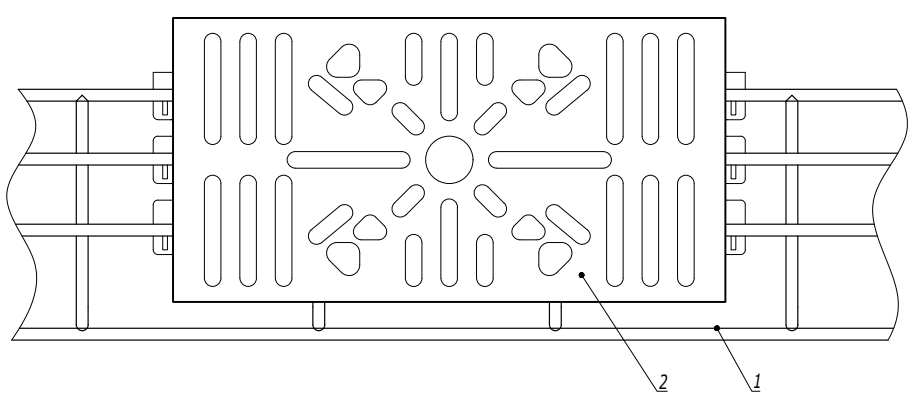

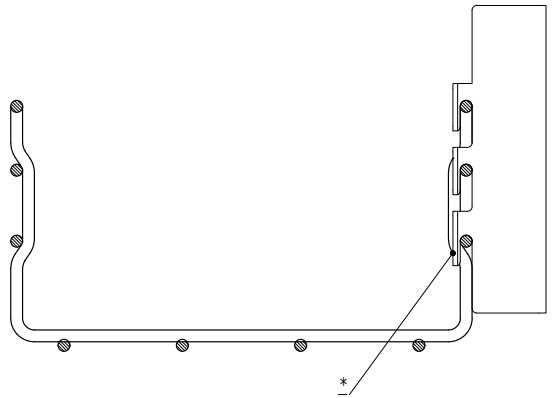

1. *Для фиксации платы на лотке произвести загиб лапок.

Поз.	Наименование	Код	Кол.	Примечание
1	Лоток проволочный шириной 50-100 мм		1	
2	Увеличенная монтажная плата	FC37312...FC37315	1	

Изм.	Кол.уч.	Лист	№док.	Подпись	Дата

DKC-2018.F5.07

Лист 2

Взаим. инв. №

Подпись и дата

Инв. № подл.

Лоток шириной 500 мм

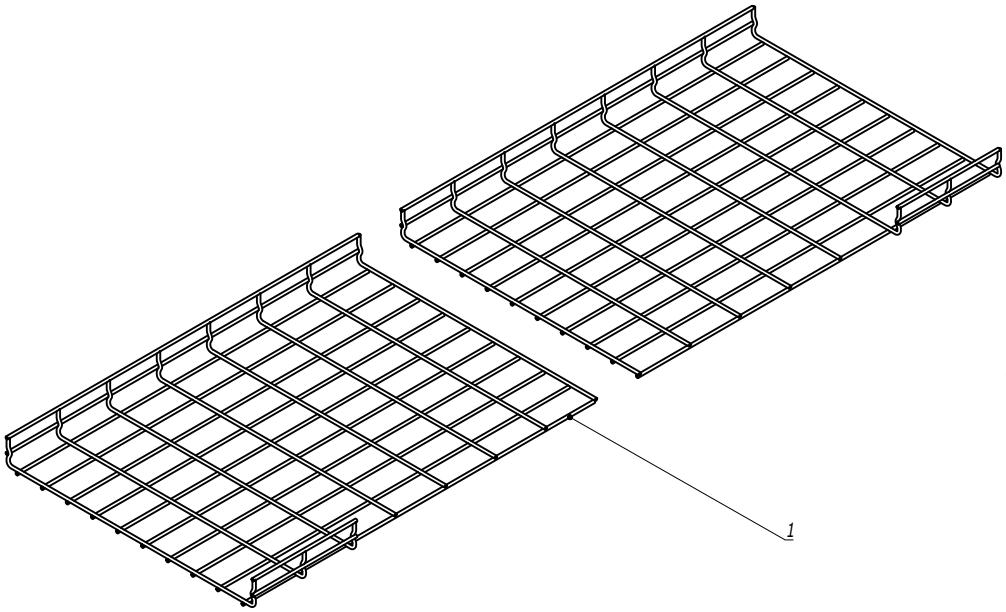

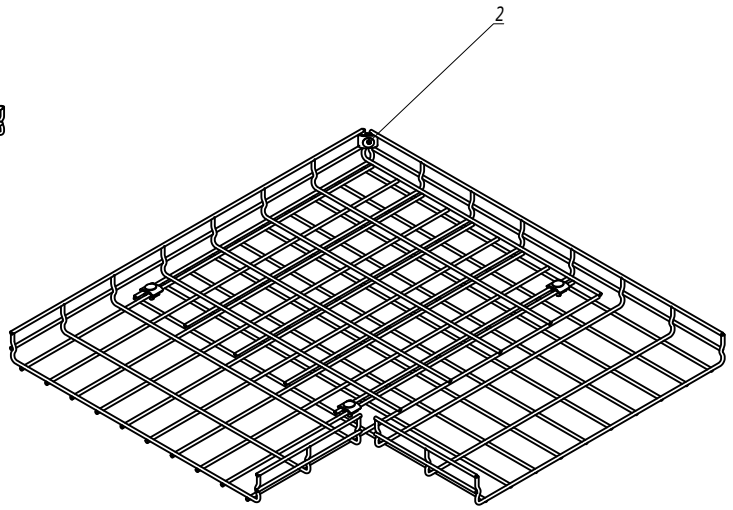

Поз.	Наименование	Код	Кол.	Примечание
1	Лоток проволочный шириной 500 мм			
2	Комплект метизов №1 или №3	СМ350001/ СМ350003	4	

Изм.	Кол.уч.	Лист	№док.	Подпись	Дата	DKC-2018.F5.09	Лист 8

Взаим. инв. №

Подпись и дата

Инв. № подл.

Лоток шириной 200 мм

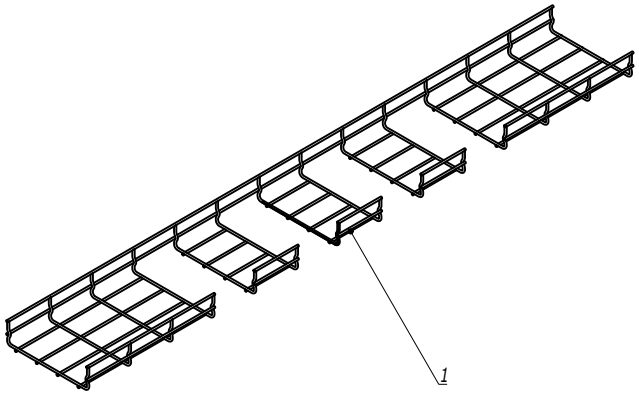

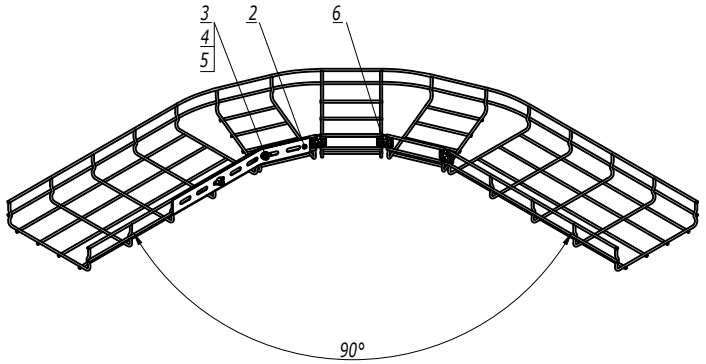

Поз.	Наименование	Код	Кол.	Примечание
1	Лоток проволочный шириной 200 мм			
2	Соединитель с семью отверстиями	FC34247	1	
3	Винт М6х20 DIN 603	CM050620	2	
4	Шайба	CM170600	2	
5	Гайка с насечкой М6 DIN 6923	CM100600	2	
6	Комплект метизов №1 или №3	CM350001/ CM350003	3	

Изм.	Кол.уч.	Лист	№док.	Подпись	Дата

DKC-2018.F5.10

Лист 5

Взаим. инв. № | Подпись и дата | Инв. № подл.

Лоток шириной 300 мм

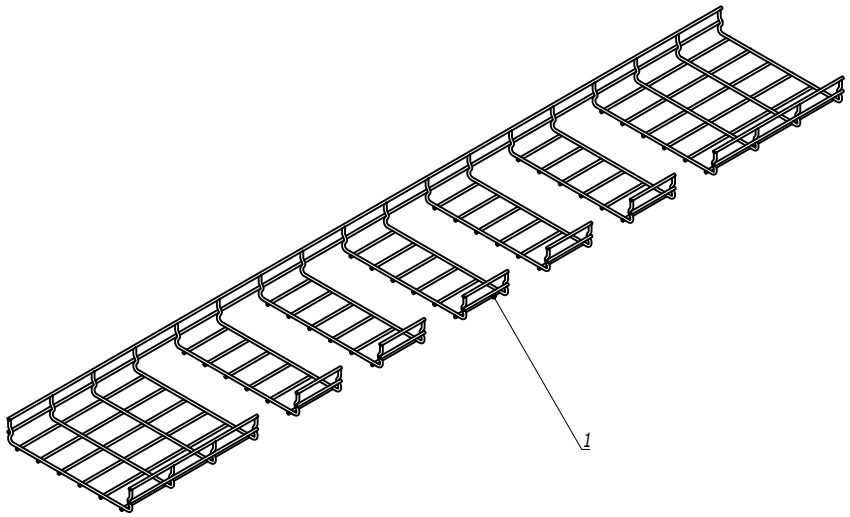

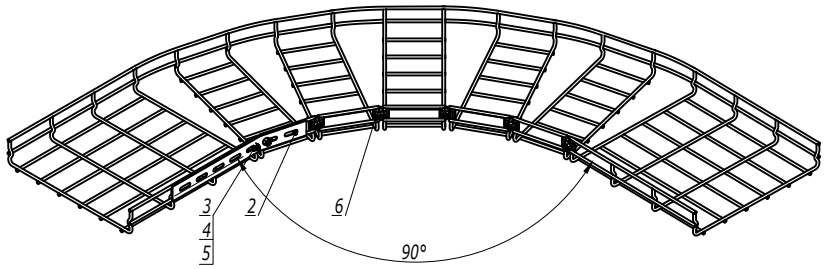

Поз.	Наименование	Код	Кол.	Примечание
1	Лоток проволочный шириной 300 мм			
2	Соединитель с семью отверстиями	FC34247	1	
3	Винт М6х20 DIN 603	CM050620	2	
4	Шайба	CM170600	2	
5	Гайка с насечкой М6 DIN 6923	CM100600	2	
6	Комплект метизов №1 или №3	CM350001/ CM350003	5	

Изм.	Кол.уч.	Лист	№док.	Подпись	Дата

DKC-2018.F5.10

Лист 6

Взаим. инв. № | Подпись и дата | Инв. № подл.

Лоток шириной 400 мм

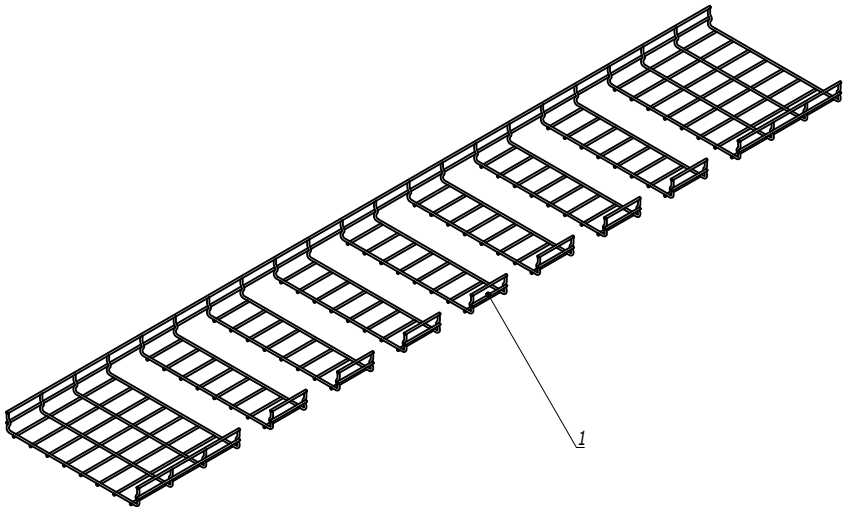

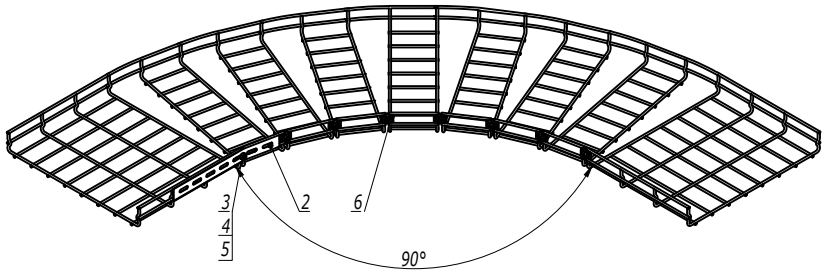

Поз.	Наименование	Код	Кол.	Примечание
1	Лоток проволочный шириной 400 мм			
2	Соединитель с семью отверстиями	FC34247	1	
3	Винт М6х20 DIN 603	CM050620	2	
4	Шайба	CM170600	2	
5	Гайка с насечкой М6 DIN 6923	CM100600	2	
6	Комплект метизов №1 или №3	CM350001/ CM350003	5	

Изм.	Кол.уч.	Лист	№док.	Подпись	Дата

DKC-2018.F5.10

Лист 7

Взаим. инв. № | Подпись и дата | Инв. № подл.

Лоток шириной 500 мм

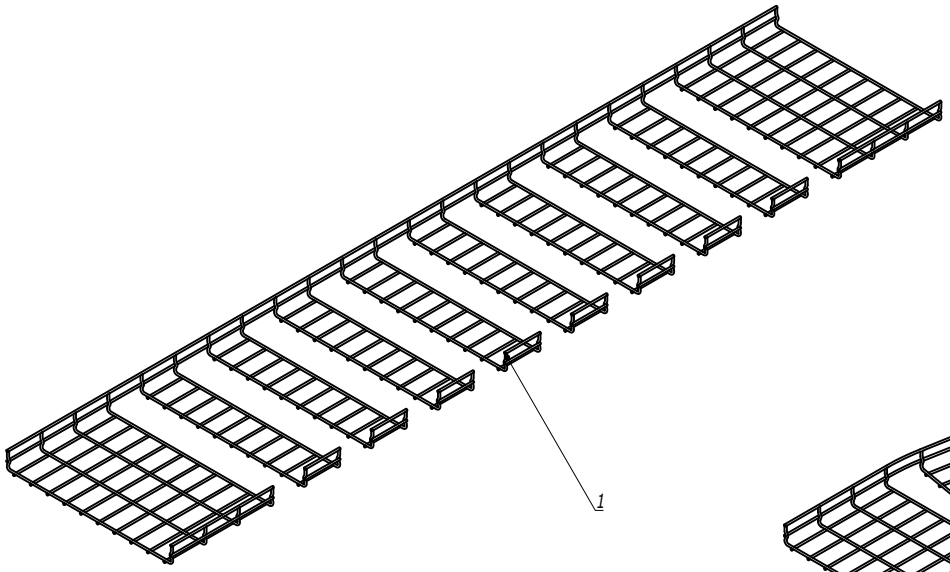

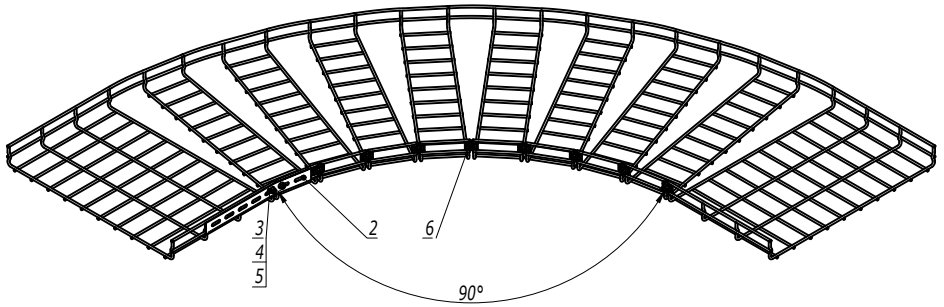

Поз.	Наименование	Код	Кол.	Примечание
1	Лоток проволочный шириной 500 мм			
2	Соединитель с семью отверстиями	FC34247	1	
3	Винт М6х20 DIN 603	CM050620	2	
4	Шайба	CM170600	2	
5	Гайка с насечкой М6 DIN 6923	CM100600	2	
6	Комплект метизов №1 или №3	CM350001/ CM350003	8	

Изм.	Кол.уч.	Лист	№док.	Подпись	Дата

DKC-2018.F5.10

Лист 8

Взаим. инв. №

Подпись и дата

Инв. № подл.

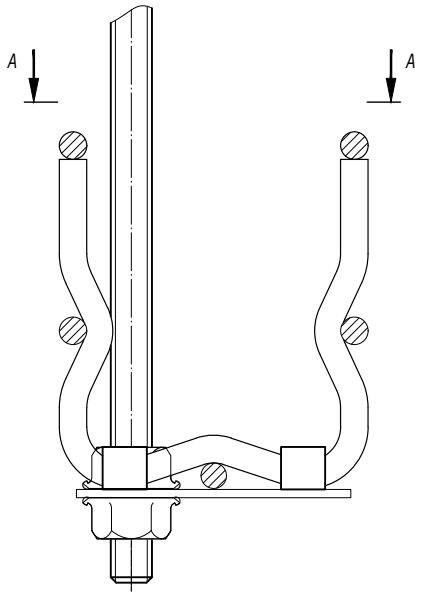

A-A

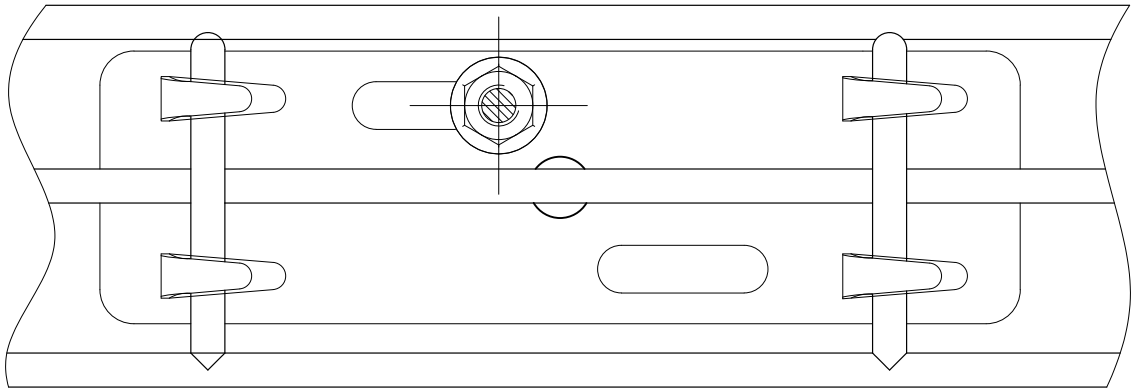

1. *Для фиксации лотка на держателе произвести загиб лепестков.

Поз.	Наименование	Код	Кол.	Примечание
1	Лоток проволочный шириной 50 мм			
2	Держатель для проволочного лотка с основанием 50 мм	FC37305	1	
3	Гайка с насечкой М6 DIN 6923	CM100600	2	
4	Шпилька резьбовая М6	CM200600	1	

Изм.	Кол.уч.	Лист	№док.	Подпись	Дата	DKC-2018.F5.11			
Разработал		Тиунов И.А.			09.18	Подвес лотка шириной 50 мм на шпильке и держателе проволочного лотка с основанием 50 мм	Стадия	Лист	Листов
Проверил		Чередниченко Г.А.			09.18				1
Утвердил		Дядичко А.В.			09.18		DKC		

Взаим. инв. №
Подпись и дата
Инв. № подл.

Подвес на параллельные прутки

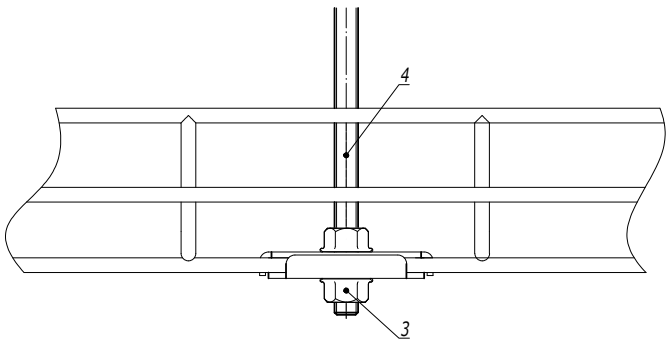

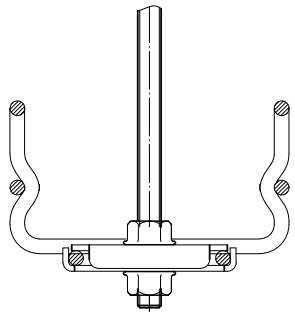

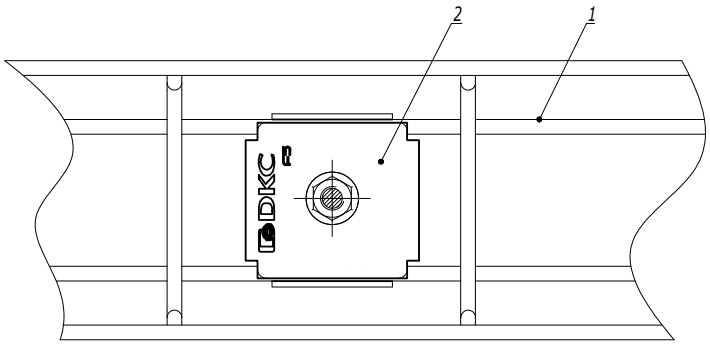

1. *Для лотка шириной 150мм подвесы расположить в шахматном порядке.

Поз.	Наименование	Код	Кол.	Примечание
1	Лоток проволочный шириной 100-300 мм			
2	Пластина для подвеса проволочного лотка на шпильке	FC37311	2	
3	Гайка с насечкой M8 DIN 6923	CM100800	2	
4	Шпилька резьбовая M8	CM200801	1	

Изм.	Кол.уч.	Лист	№док.	Подпись	Дата
Разработал		Тиунов И.А.			09.18
Проверил		Чередниченко Г.А.			09.18
Утвердил		Дядичко А.В.			09.18

DKC-2018.F5.12

Подвес лотка шириной 100-300 мм на шпильке и пластине для подвеса проволочного лотка

Стадия	Лист	Листов
	1	2

DKC

Взаим. инв. №

Подпись и дата

Инв. № подл.

Подвес на пересекающиеся прутки

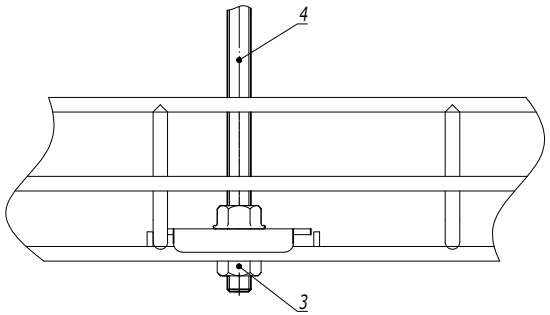

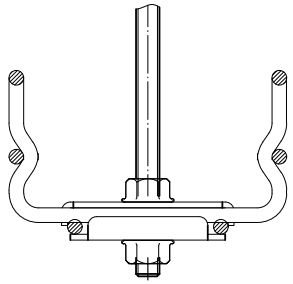

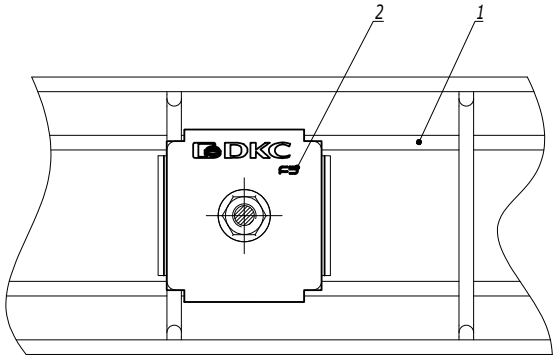

1. *Для лотка шириной 150мм подвесы расположить в шахматном порядке.

Поз.	Наименование	Код	Кол.	Примечание
1	Лоток проволочный шириной 100-300 мм			
2	Пластина для подвеса проволочного лотка на шпильке	FC37311	2	
3	Гайка с насечкой M8 DIN 6923	CM100800	2	
4	Шпилька резьбовая M8	CM200801	1	

Изм.	Кол.уч.	Лист	№док.	Подпись	Дата

DKC-2018.F5.12

Лист 2

Взаим. инв. № | Подпись и дата | Инв. № подл.

Горизонтальный монтаж

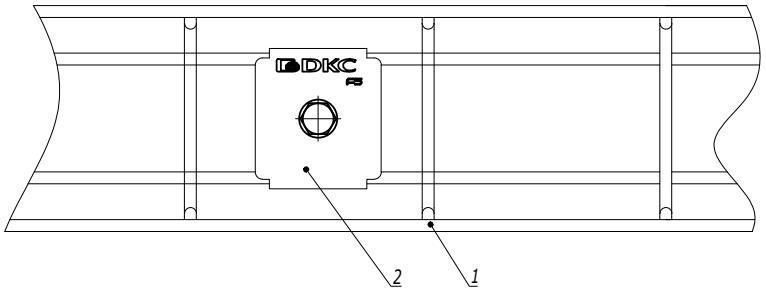

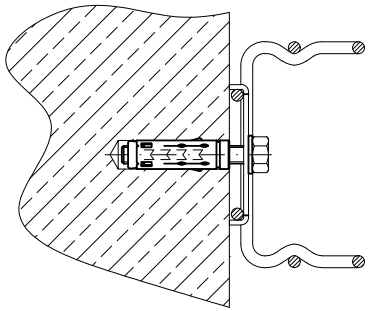

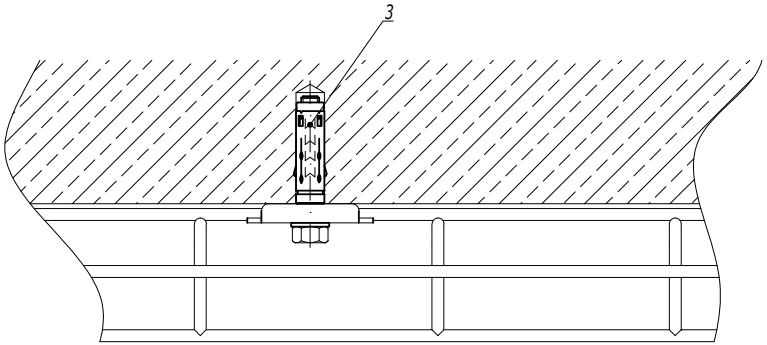

1. **Для лотка шириной 150мм крепления расположить в шахматном порядке.*

Поз.	Наименование	Код	Кол.	Примечание
1	Лоток проволочный шириной 100-600 мм			
2	Пластина для подвеса проволочного лотка на шпильке	FC37311	1	
3	Стандартный анкер с болтом М8	CM430850	1	DKC-2018.M5.01

Изм.	Кол.уч.	Лист	№док.	Подпись	Дата
Разработал		Тиунов И.А.			09.18
Проверил		Чередниченко Г.А.			09.18
Утвердил		Дядичко А.В.			09.18

DKC-2018.F5.13

Крепление проволочного лотка шириной 100-600 мм к стене при помощи пластины для подвеса проволочного лотка

Стадия	Лист	Листов
	1	2

DKC

Взаим. инв. №	Подпись и дата	Инв. № подл.

Вертикальный монтаж

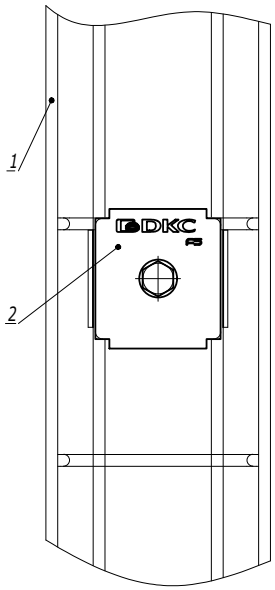

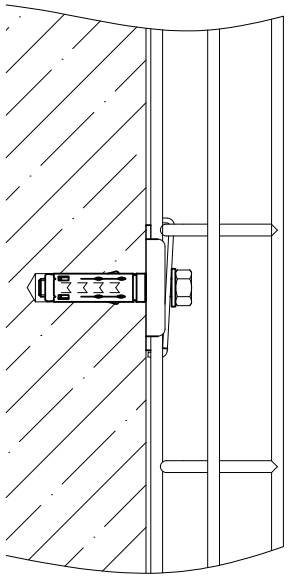

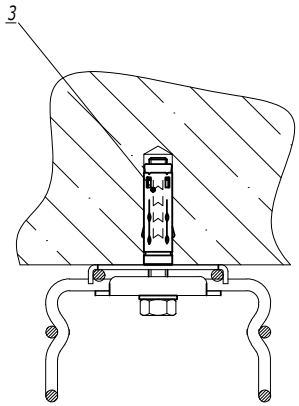

1. *Для лотка шириной 150мм крепления расположить в шахматном порядке.

Поз.	Наименование	Код	Кол.	Примечание
1	Лоток проволочный шириной 100-600 мм			
2	Пластина для подвеса проволочного лотка на шпильке	FC37311	2	
3	Стандартный анкер с болтом М8	CM430850	1	DKC-2018.M5.01

Изм.	Кол.уч.	Лист	№док.	Подпись	Дата

DKC-2018.F5.13

Лист 2

Взаим. инв. № | Подпись и дата | Инв. № подл.

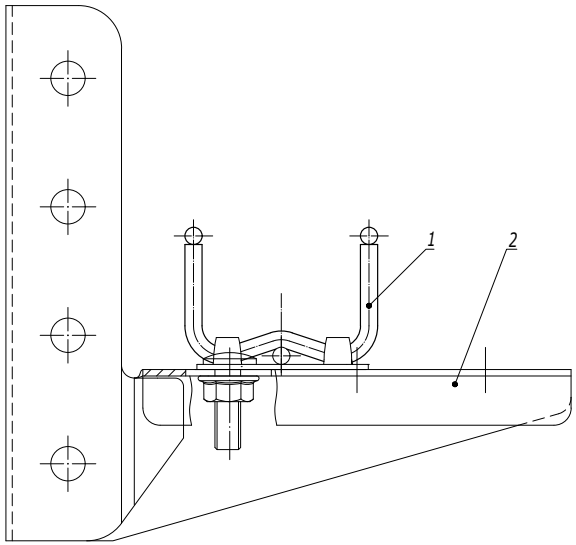

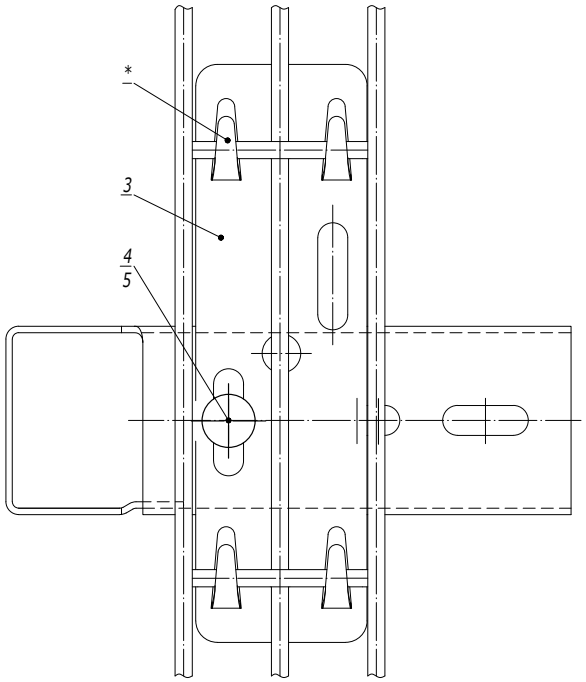

1. * Для фиксации лотка на держателе произвести загиб лепестков.

Поз.	Наименование	Код	Кол.	Примечание
1	Лоток проволочный шириной 80-300 мм			
2	Консоль для проволочного лотка		1	
3	Держатель для проволочного лотка шириной 50 мм	FC37305	1	
4	Винт М6х20	CM050620	1	
5	Гайка с насечкой М6 DIN 6923	CM100600	1	

Изм.	Кол.уч.	Лист	№док.	Подпись	Дата
Разработал		Тиунов И.А.			09.18
Проверил		Чередниченко Г.А.			09.18
Утвердил		Дядичко А.В.			09.18

DKC-2018.F5.14

Крепление проволочного лотка шириной 50 мм при помощи держателя для проволочного лотка

Стадия	Лист	Листов
		1

DKC

Взаим. инв. №

Подпись и дата

Инв. № подл.

Горизонтальный монтаж

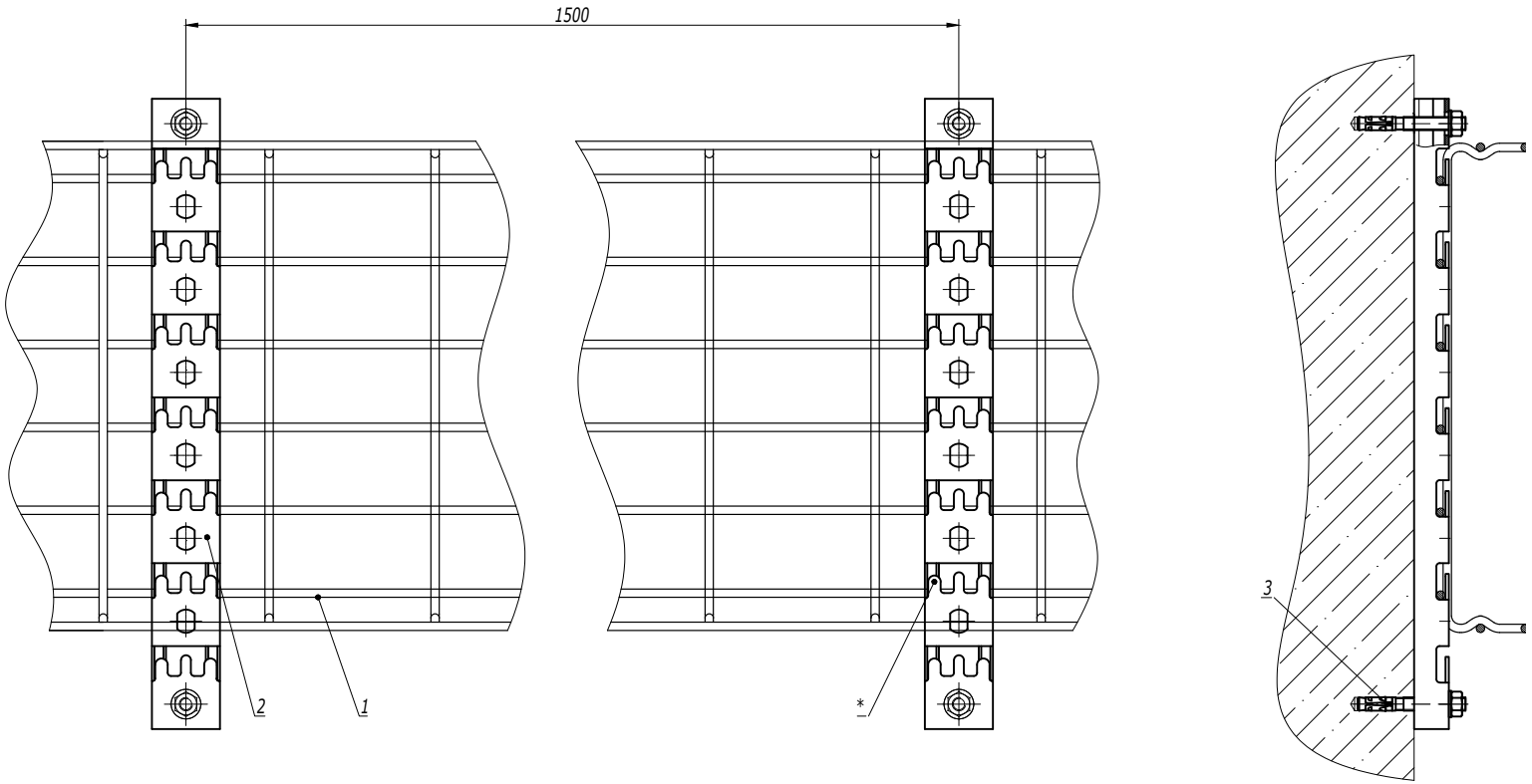

1. * Для фиксации лотка на держателе произвести загиб лепестков.

Поз.	Наименование	Код	Кол.	Примечание
1	Лоток проволочный шириной 100-600 мм			
2	Профиль FPL-21	FPL21**	2	
3	Усиленный клиновой анкер M8x65	CM480865	4	DKC-2018.M5.01

Изм.	Кол.уч.	Лист	№док.	Подпись	Дата
Разработал		Тиунов И.А.			09.18
Проверил		Чередниченко Г.А.			09.18
Утвердил		Дядичко А.В.			09.18

DKC-2018.F5.17

Крепление проволочного лотка шириной 100-600 мм к стене при помощи профиля FPL-21

Стадия	Лист	Листов
	1	2

DKC

Взаим. инв. №

Подпись и дата

Инв. № подл.

Вертикальный монтаж

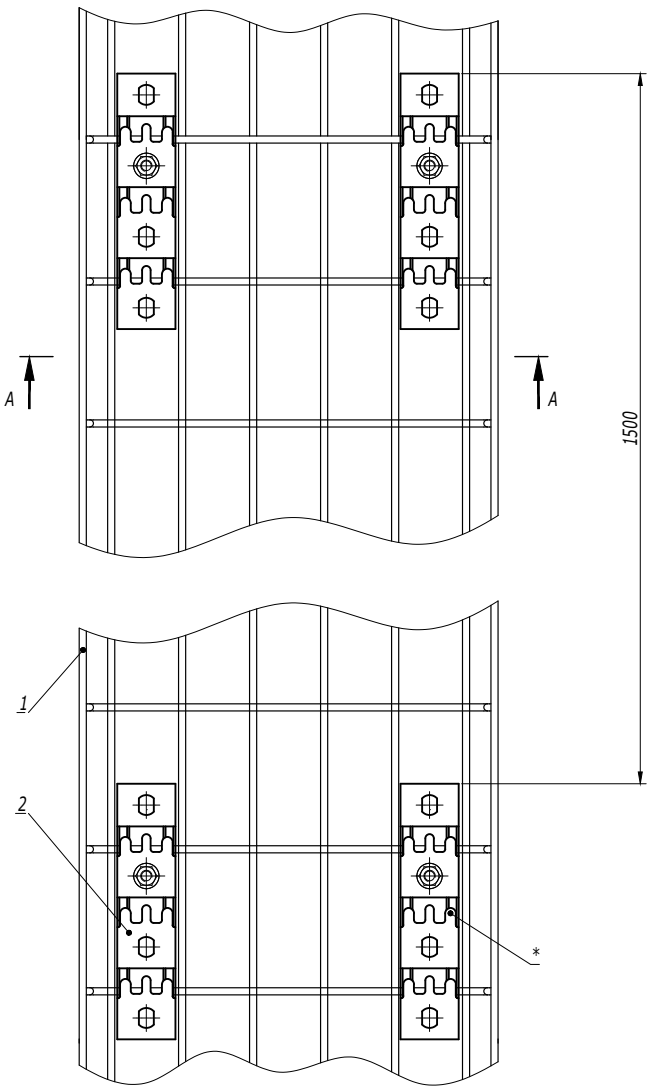

A-A

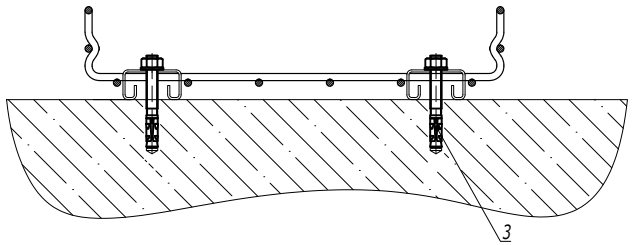

1. * Для фиксации лотка на держателе произвести загиб лепестков.

Поз.	Наименование	Код	Кол.	Примечание
1	Лоток проволочный шириной 100-600 мм			
2	Профиль FPL-21	FPL21**	2	
3	Усиленный клиновой анкер M8x65	CM480865	4	DKC-2018.M5.01

Изм.	Кол.уч.	Лист	№док.	Подпись	Дата

DKC-2018.F5.17

Лист 2

Взаим. инв. № | Подпись и дата | Инв. № подл.