Крепление монтажного профиля к двутавровой балке закрывающей струбциной (тип 1)

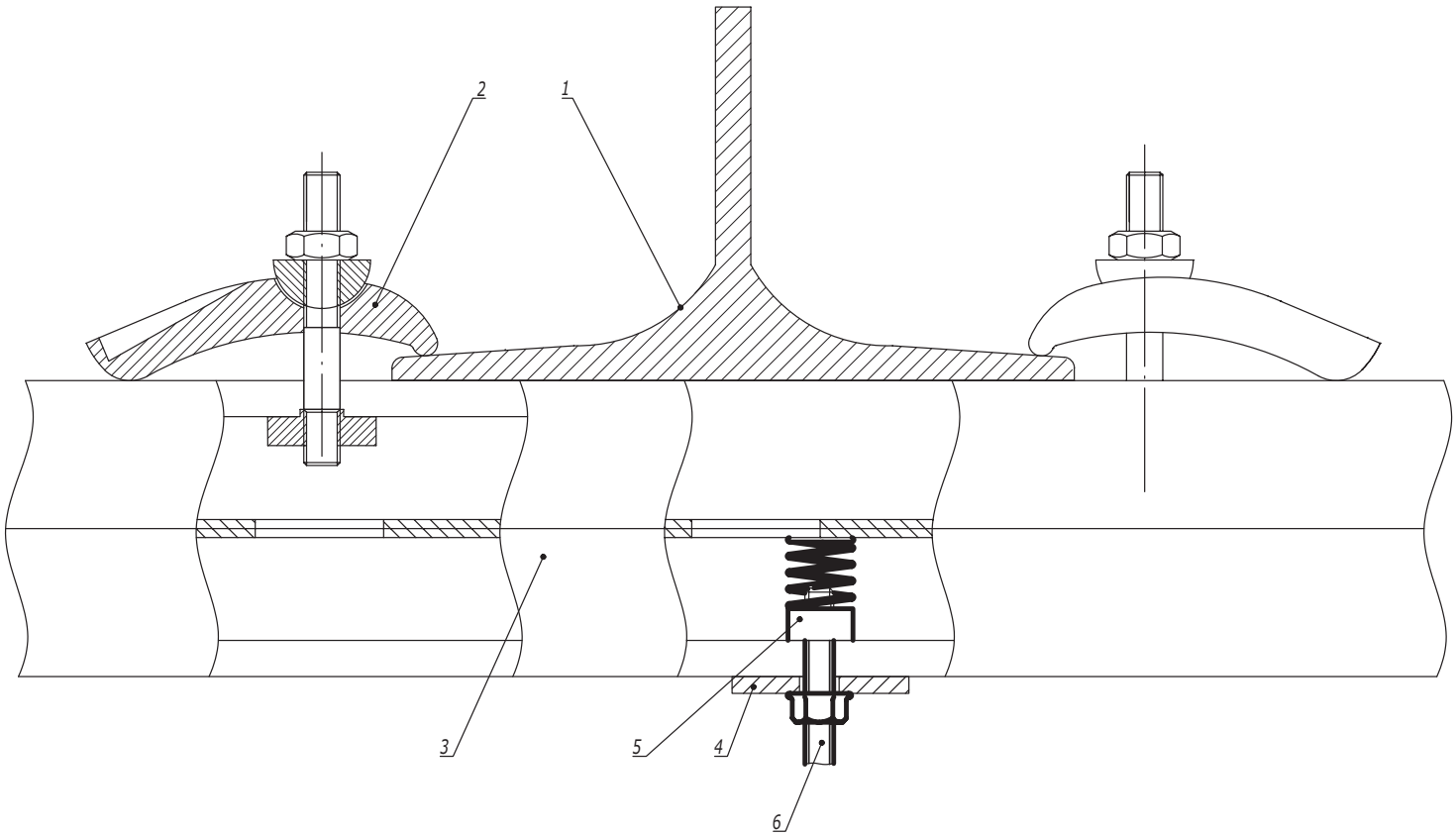

Поз.	Наименование	Код	Кол.	Примечание
1	Двутавр			
2	Струбцина закрывающая	CM301001	2	
3	Профиль С-образный	BPM21**/ BPM41**/ BPD21**/ BPD41**	1	
4	Опорная пластина для С-обр. профиля	BHM4141		
5	Гайка для подвешивания профиля	CM14****/ CM15****/ CM16****		
6	Шпилька	CM20****		

Изм.	Кол.уч.	Лист	№док.	Подпись	Дата
Разработал		Тиунов И.А.			01.22
Проверил		Чередниченко Г.А.			01.22
Утвердил		Дядичко А.В.			01.22

DKC-2022.EC.01

Крепление к балке без сверлильных и сварочных работ

Стадия	Лист	Листов
	1	3

DKC

Взаим. инв. №

Подпись и дата

Инв. № подл.

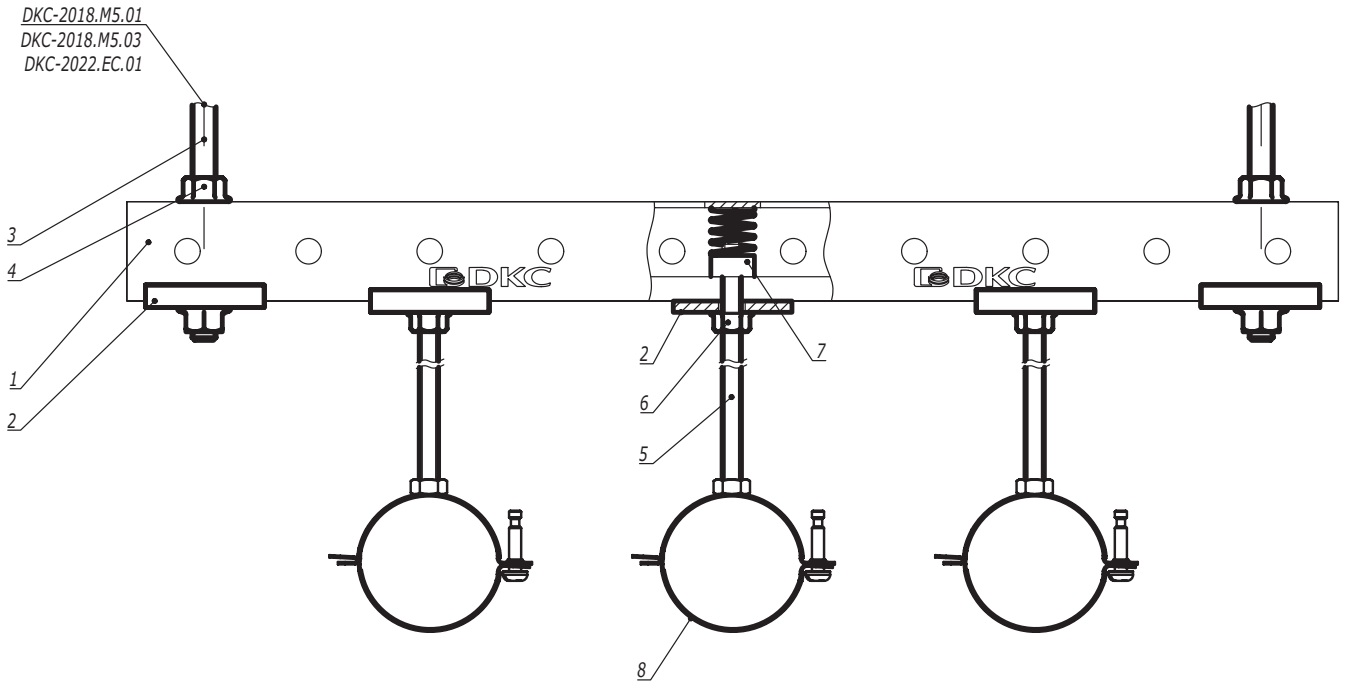

Поз.	Наименование	Код	Кол.	Примечание
1	Профиль С-обр.			
2	Опорная пластина для С-обр. профиля	BHM4141		
3	Шпилька резьбовая М10	CM2010**		
4	Гайка с насечкой М10 DIN 6923	CM101000		
5	Шпилька резьбовая М8	CM2008**		
6	Гайка с насечкой М8 DIN 6923	CM100800		
7	Гайка для подвешивания профиля	CM14****/ CM15****/ CM16****		
8	Хомут быстрой фиксации BHL			

Изм.	Кол.уч.	Лист	№док.	Подпись	Дата
Разработал		Тиунов И.А.			01.22
Проверил		Чередниченко Г.А.			01.22
Утвердил		Дядичко А.В.			01.22

DKC-2022.EC.05

Прокладка инженерных коммуникаций с использованием нескольких хомутов BHL на профиле

Стадия	Лист	Листов
	1	2

DKC

Взаим. инв. №	Подпись и дата	Инв. № подл.

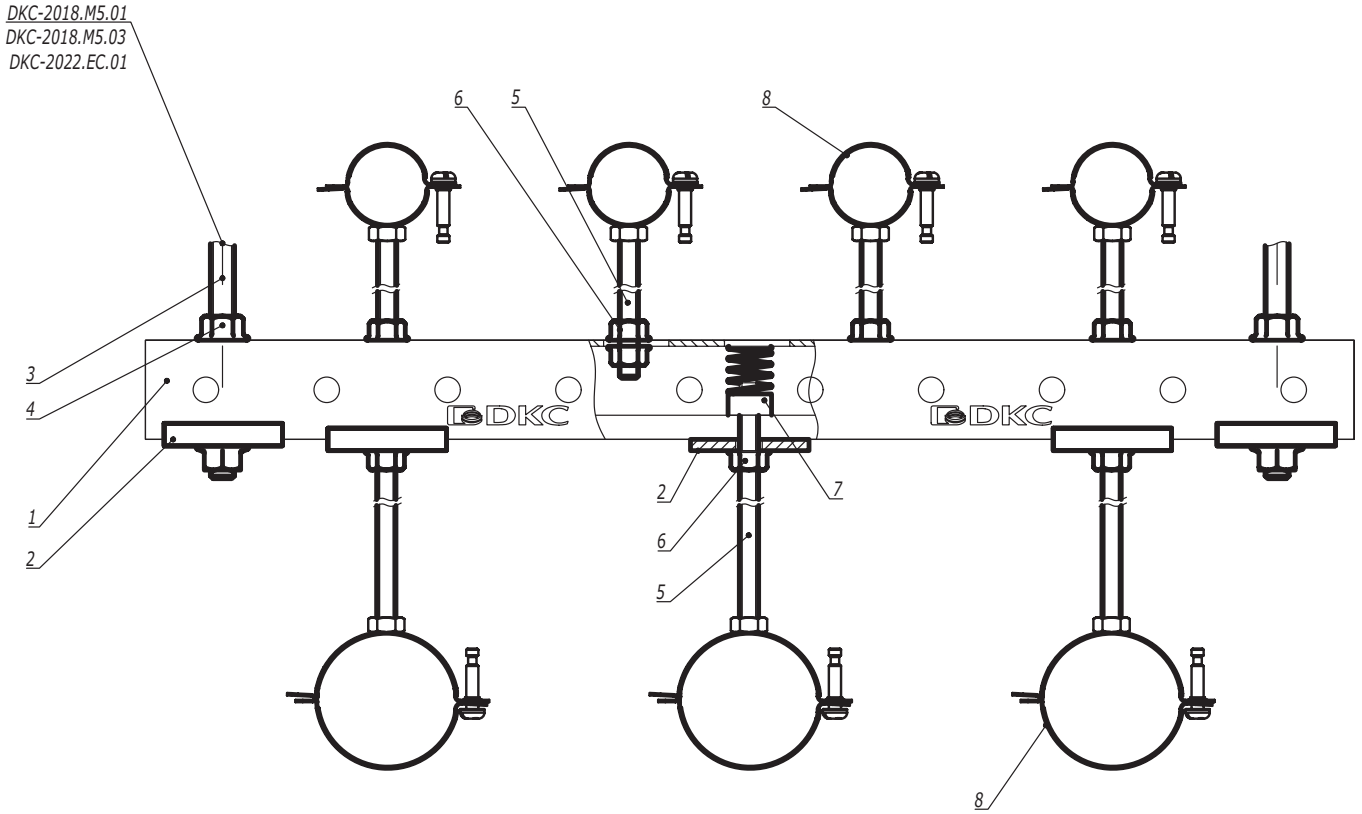

Поз.	Наименование	Код	Кол.	Примечание
1	Профиль С-обр.			
2	Опорная пластина для С-обр. профиля	BHM4141		
3	Шпилька резьбовая М10	CM2010**		
4	Гайка с насечкой М10 DIN 6923	CM101000		
5	Шпилька резьбовая М8	CM2008**		
6	Гайка с насечкой М8 DIN 6923	CM100800		
7	Гайка для подвешивания профиля	CM14****/ CM15****/ CM16****		
8	Хомут быстрой фиксации BHL			

Изм.	Кол.уч.	Лист	№док.	Подпись	Дата

DKC-2022.EC.05

Лист 2

Взаим. инв. №

Подпись и дата

Инв. № подл.

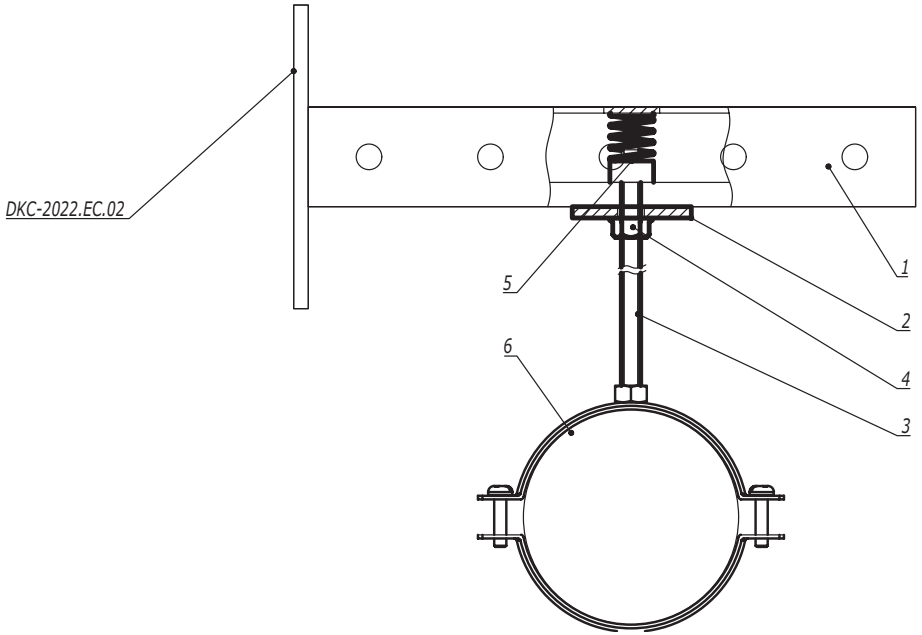

Поз.	Наименование	Код	Кол.	Примечание
1	Консоль из С-обр. профиля			
2	Опорная пластина для С-обр. профиля	BHM4141		
3	Шпилька резьбовая М8	CM2008**		
4	Гайка с насечкой М8 DIN 6923	CM100800		
5	Гайка для подвешивания профиля	CM14****/ CM15****/ CM16****		
6	Хомут для средних нагрузок BHM			

Изм.	Кол.уч.	Лист	№док.	Подпись	Дата
Разработал		Тиунов И.А.			01.22
Проверил		Чередниченко Г.А.			01.22
Утвердил		Дядичко А.В.			01.22

DKC-2022.EC.06

Прокладка инженерных коммуникаций на консоли с использованием хомута BHM

Стадия	Лист	Листов
		1

DKC

Взаим. инв. №

Подпись и дата

Инв. № подл.

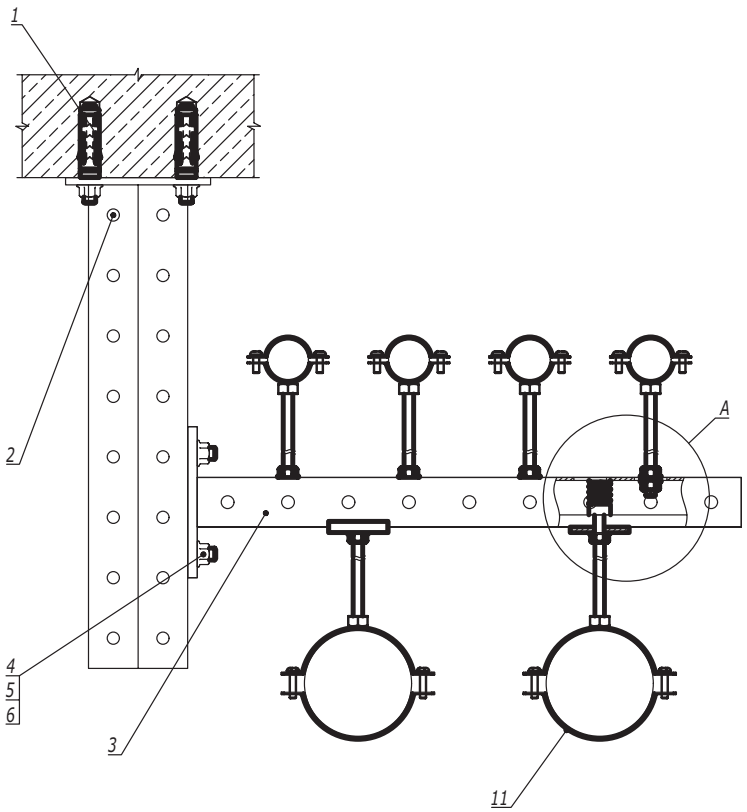

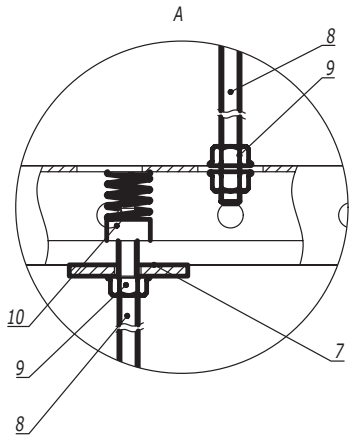

Поз.	Наименование	Код	Кол.	Примечание
1	Анкер стандартный М10			DKC-2018.M5.01
2	Подвес BSD-41			
3	Консоль из С-обр. профиля		n	
4	Винт для для крепления к профилю М10х30	CM041030	2n	
5	Шайба кузовная 10, DIN 9021	CM121000	2n	
6	Гайка с насечкой М10 DIN 6923	CM101000	2n	
7	Опорная пластина для С-обр. профиля	BHM4141		
8	Шпилька резьбовая	CM20****		
9	Гайка с насечкой DIN 6923	CM10****		
10	Гайка для подвешивания профиля	CM14****/ CM15****/ CM16****		
11	Хомут для средних нагрузок BHM			

Изм.	Кол.уч.	Лист	№док.	Подпись	Дата
Разработал		Тиунов И.А.			01.22
Проверил		Чередниченко Г.А.			01.22
Утвердил		Дядичко А.В.			01.22

DKC-2022.EC.07

Прокладка инженерных коммуникаций на подвесе на консоли с использованием хомутов BHM

Стадия	Лист	Листов
		1

DKC

Взаим. инв. №

Подпись и дата

Инв. № подл.

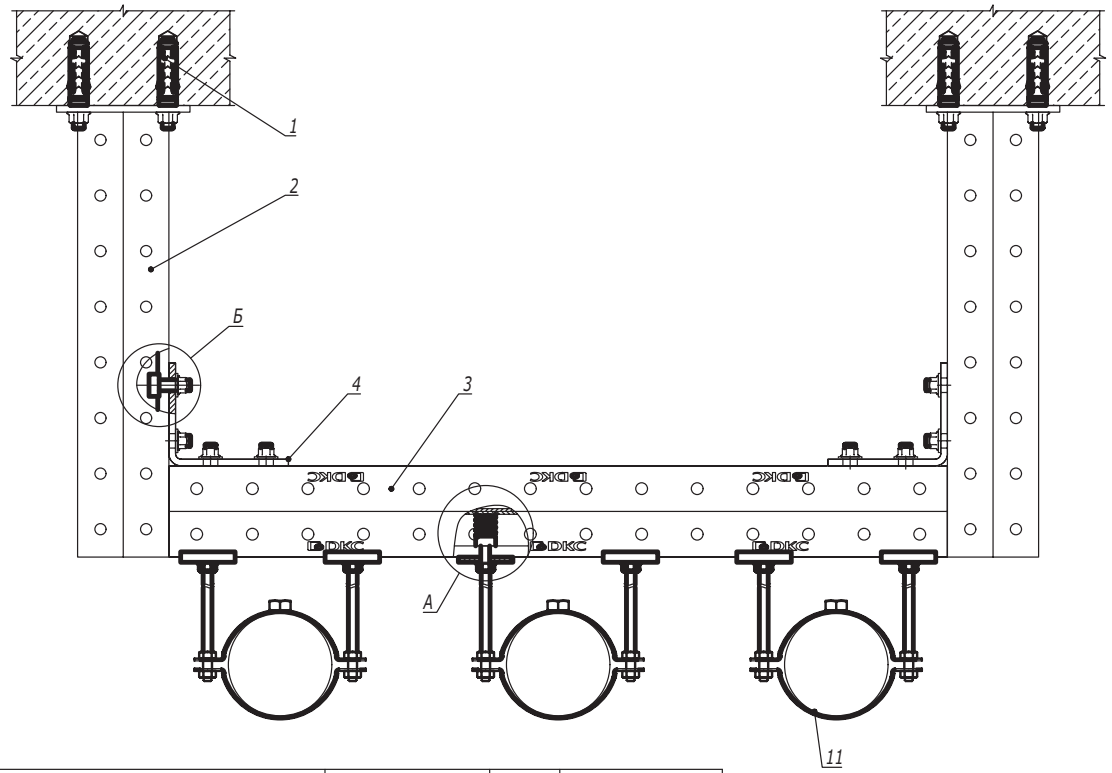

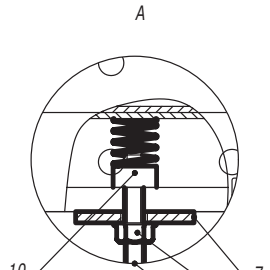

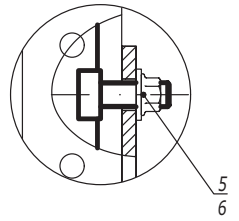

Поз.	Наименование	Код	Кол.	Примечание
1	Анкер М10		8	DKC-2018.M5.01
2	Подвес BSD-41		2	
3	Профиль двойной С-обр.	BPD41**	1	
4	Уголок крепежный двойной BMC-10	BMC1021	2	
5	Винт для для крепления к профилю М10х30	CM041030	8	
6	Гайка с насечкой М10 DIN 6923	CM101000	8	
7	Опорная пластина для С-обр. профиля	BHM4141		
8	Шпилька резьбовая	CM20****		Шпилька М8-М12 применяется в зависимости от типоразмера хомута
9	Гайка с насечкой DIN 6923	CM10****		
10	Гайка для подвешивания профиля	CM14****/ CM15****/ CM16****		
11	Хомут для высоких нагрузок BHH			

Взаим. инв. №

Подпись и дата

Инв. № подл.

Изм.	Кол.уч.	Лист	№док.	Подпись	Дата
Разработал		Тиунов И.А.			01.22
Проверил		Чередниченко Г.А.			01.22
Утвердил		Дядичко А.В.			01.22

DKC-2022.EC.12

Прокладка инженерных коммуникаций на двух подвесах с применением хомутов BHH

Стадия	Лист	Листов
		1

DKC

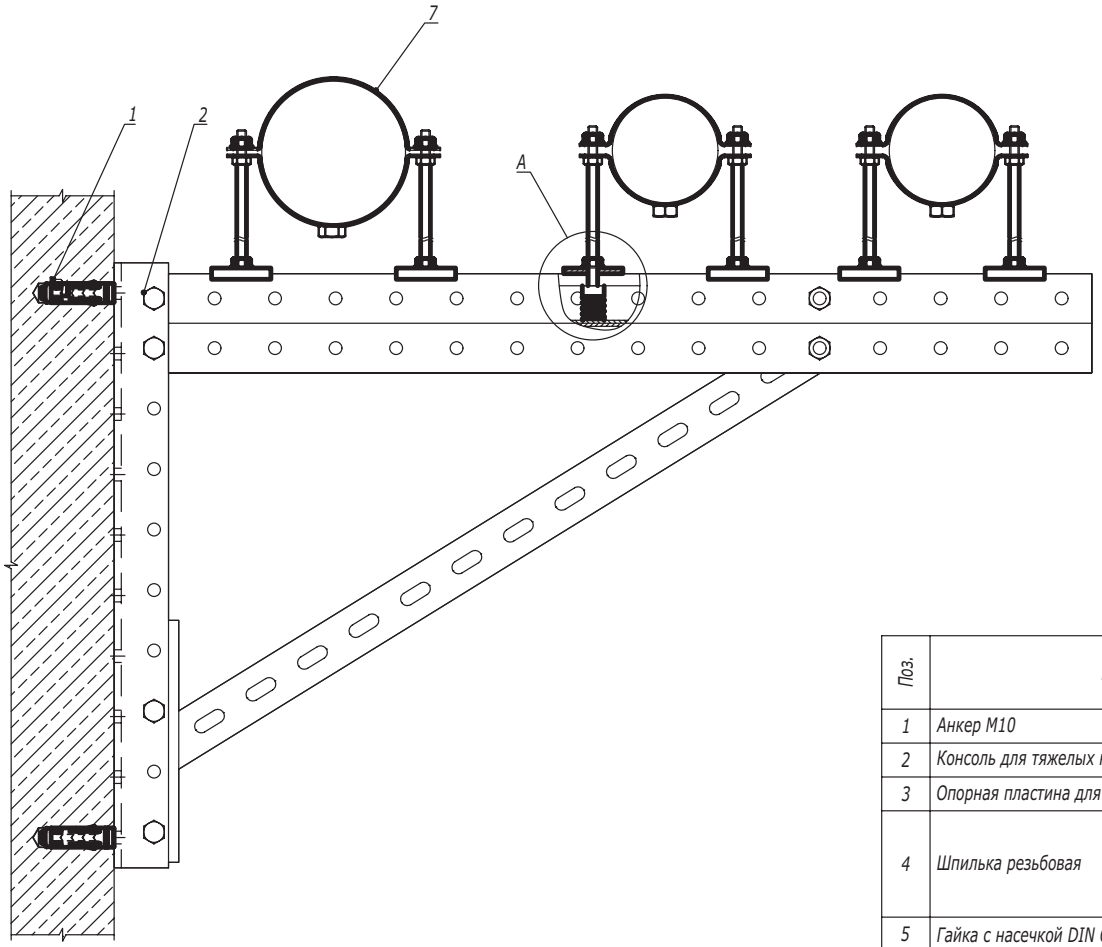

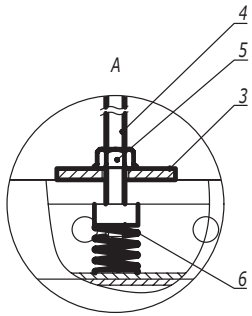

Поз.	Наименование	Код	Кол.	Примечание
1	Анкер М10			DKC-2018.M5.01
2	Консоль для тяжелых нагрузок BBD-41			
3	Опорная пластина для С-обр. профиля	BHM4141		
4	Шпилька резьбовая	CM20****		Шпилька М8-М12 применяется в зависимости от типоразмера хомута
5	Гайка с насечкой DIN 6923	CM10****		
6	Гайка для подвешивания профиля	CM14****/ CM15****/ CM16****		
7	Хомут для высоких нагрузок BHH			

Изм.	Кол.уч.	Лист	№док.	Подпись	Дата	DKC-2022.EC.13		
Разработал		Тиунов И.А.			01.22	Прокладка инженерных коммуникаций с применением тяжелой консоли BBD-41	Стадия	Лист	Листов
Проверил		Чередниченко Г.А.			01.22				1
Утвердил		Дядичко А.В.			01.22		DKC		

Взаим. инв. №
Подпись и дата
Инв. № подл.

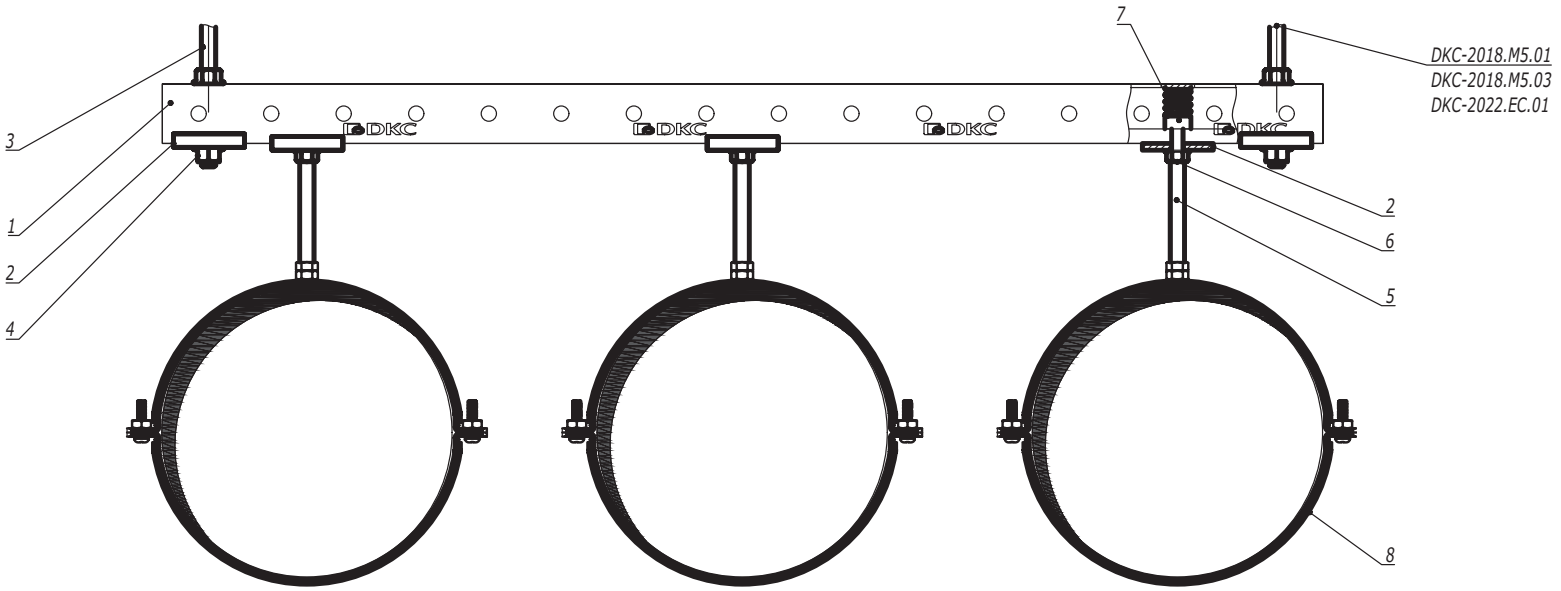

Поз.	Наименование	Код	Кол.	Примечание
1	Профиль С-обр.			
2	Опорная пластина для С-обр. профиля	BHM4141		
3	Шпилька резьбовая М10	CM2010**		
4	Гайка с насечкой М10 DIN 6923	CM101000		
5	Шпилька резьбовая М8	CM2008**		
6	Гайка с насечкой М8 DIN 6923	CM100800		
7	Гайка для подвешивания профиля	CM14****/ CM15****/ CM16****		
8	Хомут BHV			

Изм.	Кол.уч.	Лист	№док.	Подпись	Дата
Разработал		Тиунов И.А.			01.22
Проверил		Чередниченко Г.А.			01.22
Утвердил		Дядичко А.В.			01.22

DKC-2022.EC.18

Прокладка воздуховодов при помощи хомутов BHV на профиле

Стадия	Лист	Листов
		1

DKC

Взаим. инв. №

Подпись и дата

Инв. № подл.