Крепление к двутавровой балке монтажного профиля креплением BMH-10 (тип 3)

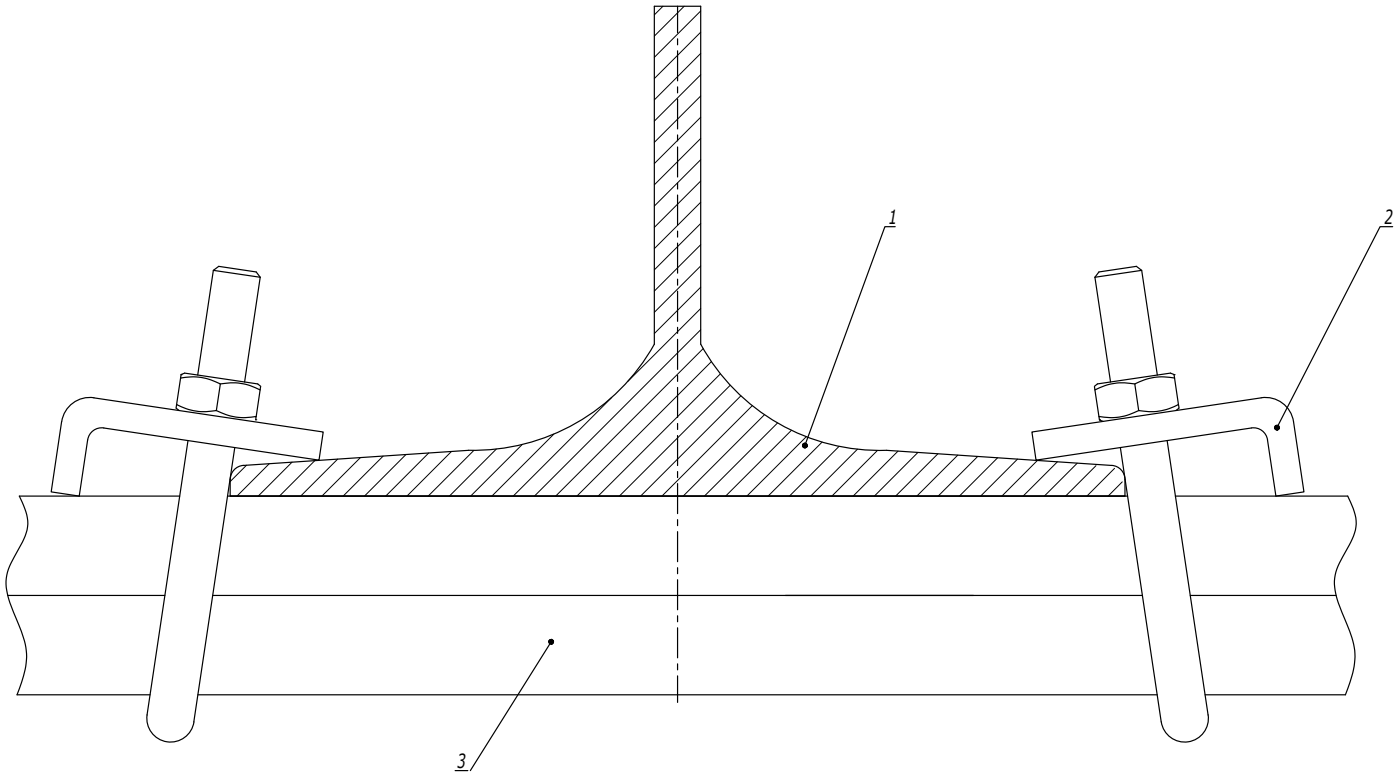


Таблица 1
Выбор крепежа

| Поз. | Наименование | Код | |
|---|---|---|---|
| | | BMH1010HDZ | BMH2010HDZ |
| 3 | Профиль С-образный | BPM41**/ BPD21** | BPD41** |

| Поз. | Наименование | Код | Кол. | Примечание |
|---|---|---|---|---|
| 1 | Двутавр | | | |
| 2 | Крепление к металлическим балкам BMH-10 | BHM**** | 2 | См. табл. 1 |
| 3 | Профиль С-образный | | | |

| Изм. | Кол.уч. | Лист | №док. | Подпись | Дата |
|---|---|---|---|---|---|

DKC-2018.M5.04

Лист 3

Взаим. инв. №
Подпись и дата
Инв. № подл.

Крепеж для шпильки к балке горизонтальный (тип 5)

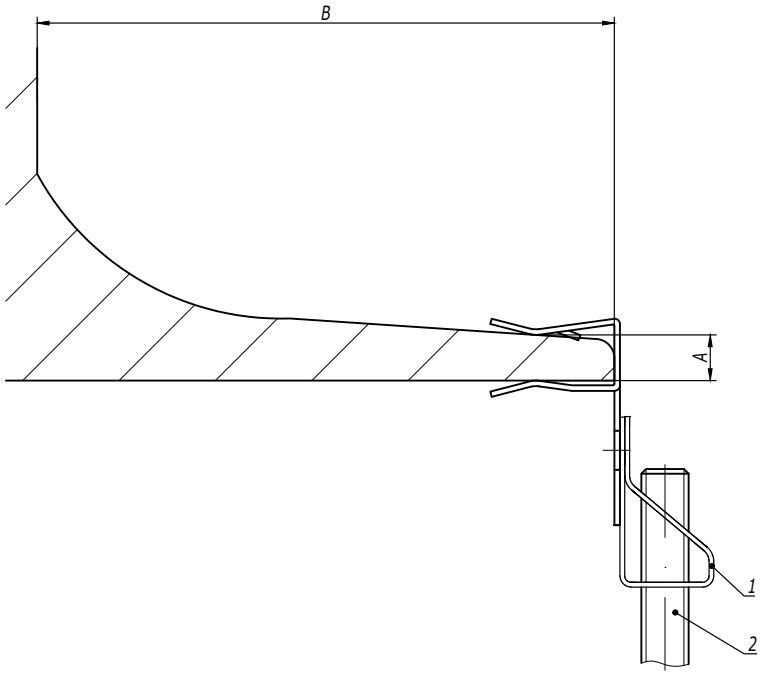


Таблица 1
Выбор крепежа

| Код крепежа | Диаметр шпильки | Толщина балки A, мм | Минимальное расстояние B, мм | Максимальная нагрузка, кг |
|---|---|---|---|---|
| CM614604 | M6 | 1,5-4 | 18 | 70 |
| CM614610 | M6 | 4-10 | 25 | 70 |
| CM614615 | M6 | 10-15 | 25 | 70 |
| CM614620 | M6 | 15-20 | 25 | 70 |
| CM614804 | M8 | 1,5-4 | 18 | 70 |
| CM614810 | M8 | 4-10 | 25 | 70 |
| CM614815 | M8 | 10-15 | 25 | 70 |
| CM614820 | M8 | 15-20 | 25 | 70 |
| CM614104 | M10 | 1,5-4 | 18 | 70 |
| CM614110 | M10 | 4-10 | 25 | 70 |
| CM614115 | M10 | 10-15 | 25 | 70 |
| CM614120 | M10 | 15-20 | 25 | 70 |

| Поз. | Наименование | Код | Кол. | Примечание |
|---|---|---|---|---|
| 1 | Крепеж для шпильки к балке | | | См. табл. 1 |
| 2 | Шпилька DIN 975/976 | CM20**** | | |

Изм. Кол.уч. Лист №док. Подпись Дата

DKC-2018.M5.04

Лист 5

Взаим. инв. № | Подпись и дата | Инв. № подл.

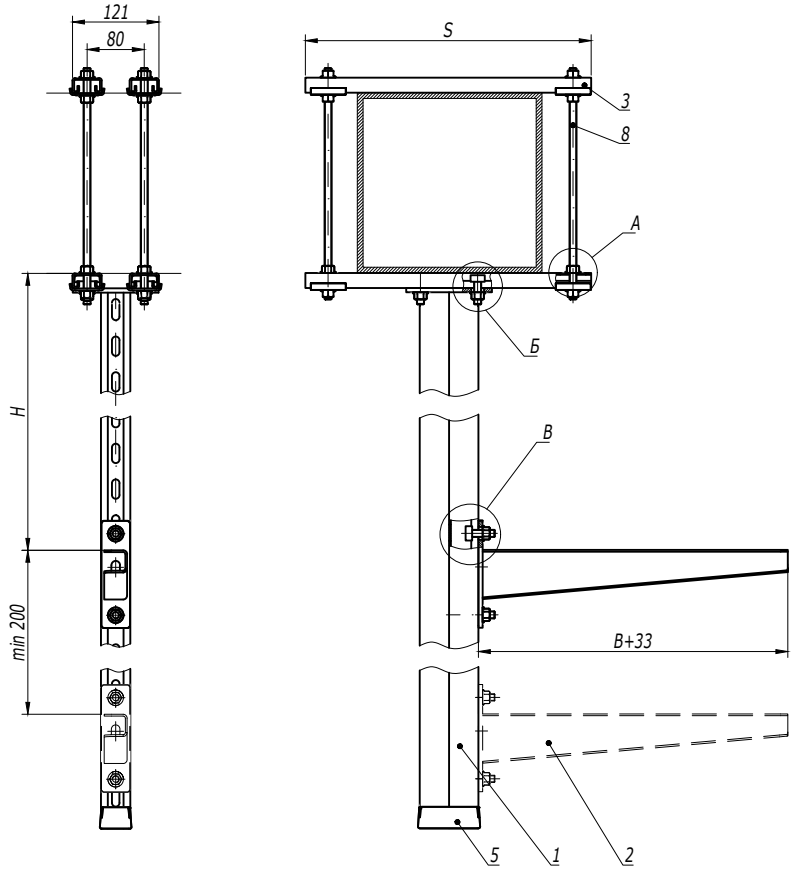


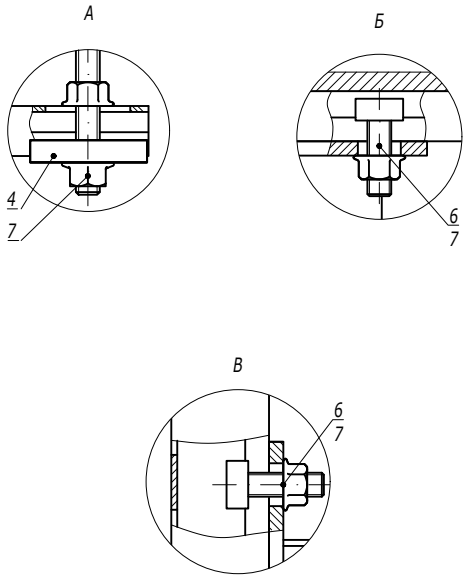


1. *Использовать совместно с шайбой M10 DIN 9021 (CM121000), 2 шт. на одну консоль.
2. H - высота подвеса.
3. B - ширина используемых лотков.

| Поз. | Наименование | Код | Кол. | Примечание |
|---|---|---|---|---|
| 1 | Подвес BSD-41/BSD-21/BSP-21 | BSD41**/ BSD21**/ BSP21** | 1 | |
| 2 | Консоль BBH-70/BBH-60 (BBP-41/BBP-21/BBD-21*) | | n | |
| 3 | Профиль BPL-21/Профиль BPM-21 | BPL21**/ BPM21** | 4 | |
| 4 | Опорная пластина для С-образных профилей BHM-41 | BHM4141 | 4 | |
| 5 | Заглушка торцевая BPO | BPO4182 | 1 | |
| 6 | Винт для крепления к профилю M10x30 | CM041030 | n·2+4 | |
| 7 | Гайка с насечкой M10 DIN 6923 | CM101000 | n·2+20 | |
| 8 | Шпилька резьбовая M10 DIN 975/976 | CM201001 | 4 | |

| Изм. | Кол.уч. | Лист | №док. | Подпись | Дата |
|---|---|---|---|---|---|
| Разработал | | Тиунов И.А. | | | 09.18 |
| Проверил | | Чередниченко Г.А. | | | 09.18 |
| Утвердил | | Дядичко А.В. | | | 09.18 |

DKC-2018.B5.13

Крепление подвеса вдоль/поперек балки

| Стадия | Лист | Листов |
|---|---|---|
| | | 1 |

DKC

Взаим. инв. № | Подпись и дата | Инв. № подл.

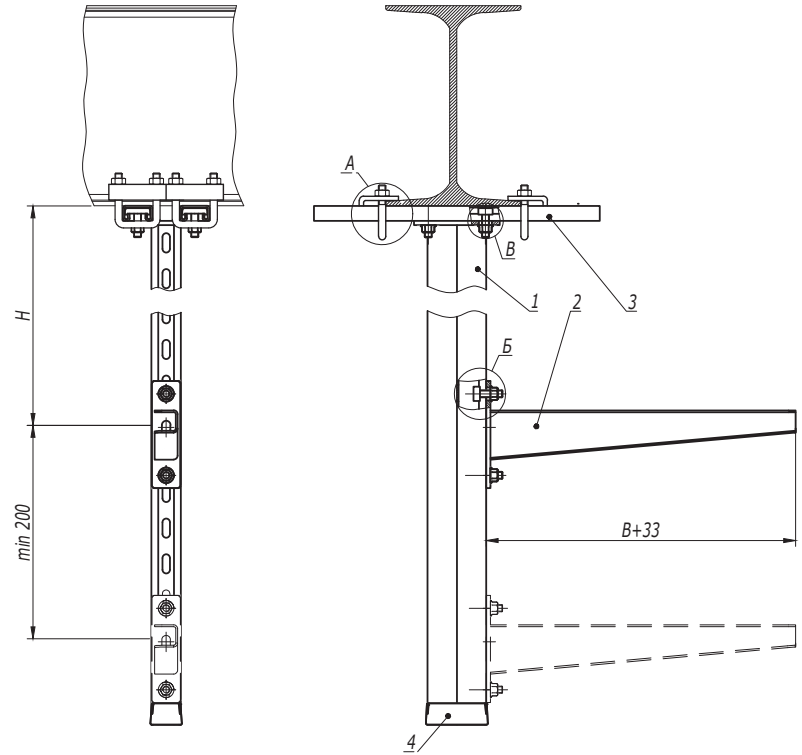


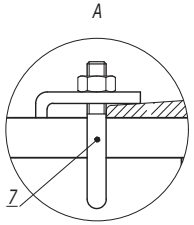


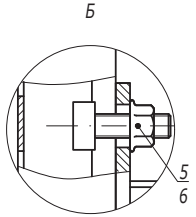


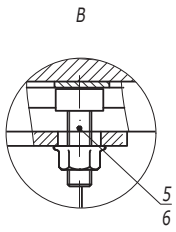


1. *Использовать совместно с шайбой M10 DIN9021 (CM121000), 2 шт. на одну консоль.
2. H - высота подвеса.
3. B - ширина используемых лотков.

| Поз. | Наименование | Код | Кол. | Примечание |
|---|---|---|---|---|
| 1 | Подвес BSD-41/BSD-21/BSP-21 | BSD41**/ BSD21**/ BSP21** | 1 | |
| 2 | Консоль BBH-70/BBH-60 (BBP-41/BBP-21/BBD-21*) | | n | |
| 3 | Профиль BPL-41/BPM-41 | BPL41**/ BPM41** | 2 | |
| 4 | Заглушка торцевая BPO | BPO41** | 1 | |
| 5 | Винт для крепления к профилю M10x30 | CM041030 | n·2+4 | |
| 6 | Гайка с насечкой M10 DIN 6923 | CM101000 | n·2+4 | |
| 7 | Крепеж к металлическим балкам/Закрывающая струбцина M10 | BMH1010HDZ/CM301001 | 4 | |

| Изм. | Кол.уч. | Лист | №док. | Подпись | Дата | DKC-2018.B5.15 | | |
|---|---|---|---|---|---|---|---|---|
| Разработал | | Тиунов И.А. | | | 09.18 | Крепление подвеса вдоль/поперек двутавра | Стадия | Лист | Листов |
| Проверил | | Чередниченко Г.А. | | | 09.18 | | | - | 1 |
| Утвердил | | Дядичко А.В. | | | 09.18 | | DKC | | |

Взаим. инв. № | Подпись и дата | Инв. № подл.

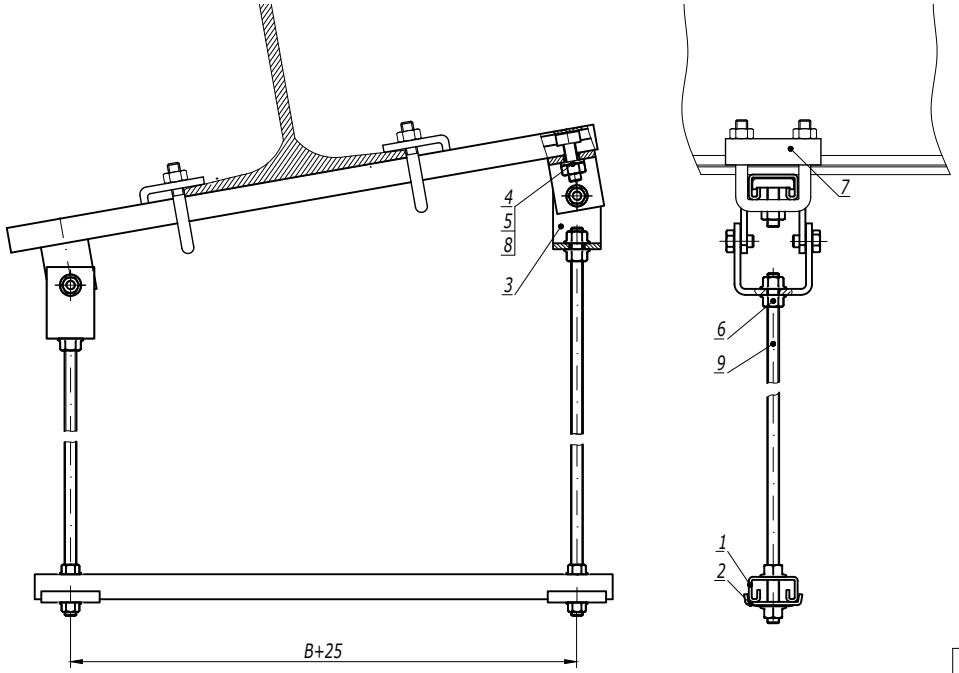


1. *H - высота подвеса.*
2. *B - ширина используемых лотков.*

| Поз. | Наименование | Код | Кол. | Примечание |
|---|---|---|---|---|
| 1 | Профиль BPL-21/BPM-21 | BPL41**/ BPM41** | 2 | |
| 2 | Опорная пластина | BHM4141 | 2 | |
| 3 | Универсальный шарнир BSV-10 | BSV1012 | 2 | |
| 4 | Винт для крепления к профилю M10x30 | CM041030 | 2 | |
| 5 | Гайка шестигранная M10 DIN 934 | CM111000 | 2 | |
| 6 | Гайка с насечкой M10 DIN 6923 | CM101000 | 8 | |
| 7 | Крепеж к металлическим балкам/Закрывающая струбцина M10 | BMH1010HDZ/ CM301001 | 2 | |
| 8 | Шайба M10 DIN125 | CM241000 | 2 | |
| 9 | Шпилька резьбовая M10 DIN 975 | CM201001/ CM201002 | 2 | |

| Изм. | Кол.уч. | Лист | №док. | Подпись | Дата | DKC-2018.B5.18 | | | |
|---|---|---|---|---|---|---|---|---|---|
| Разработал | | Тиунов И.А. | | | 09.18 | Подвес на шпильках и профиле к наклонной балке | Стадия | Лист | Листов |
| Проверил | | Чередниченко Г.А. | | | 09.18 | | | | 1 |
| Утвердил | | Дядичко А.В. | | | 09.18 | | DKC | | |

Взаим. инв. №
Подпись и дата
Инв. № подл.

Крепление в несколько уровней

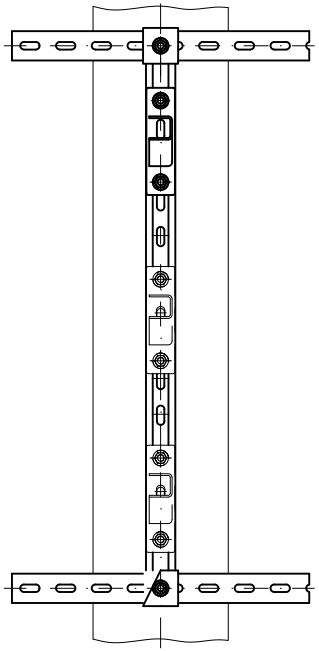

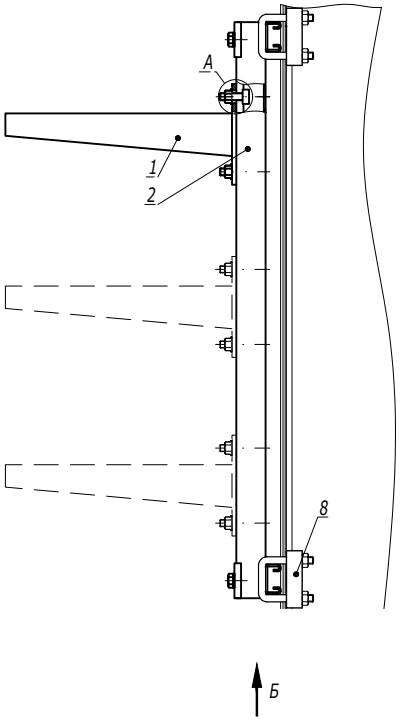


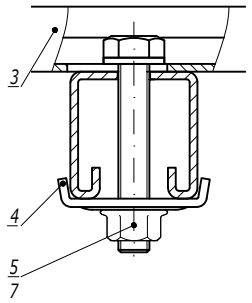


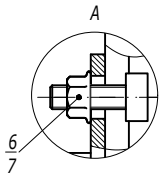


1. *Использовать совместно с шайбой M10 DIN 9021 (CM121000), 2 шт. на одну консоль.
2. ** При использовании профиля BPL-21/BPM-21 поз.2, болт M10x60 поз.10 следует заменить на болт M10x40 (CM081040).

| Поз. | Наименование | Код | Кол. | Примечание |
|---|---|---|---|---|
| 1 | Консоль BBH-70/BBH-60 (BBP-41/BBP-21/BBD-21*) горячеоцинкованная | | n | |
| 2 | Профиль BPL-41/BPM-41/BPL-21/BPM-21** | BPL41**/ BPM41**/ BPL41**/ BPM21** | 2 | |
| 3 | Профиль BPL-41/BPM-41 | | 1 | |
| 4 | Опорная пластина для С-образных профилей BHM-41 | BHM4141 | 2 | |
| 5 | Болт с шестигранной головкой M10x60 DIN 933 | CM081060 | 2 | |
| 6 | Винт для крепления к профилю M10x30 | CM041030 | n·2 | |
| 7 | Гайка с насечкой M10 DIN 6923 | CM101000 | n·2 | |
| 8 | Крепеж к металлическим балкам/Закрывающая струбцина M10 | BMH1010HDZ/CM301001 | 4 | |

| Изм. | Кол.уч. | Лист | №док. | Подпись | Дата |
|---|---|---|---|---|---|

DKC-2018.B5.19

Лист 3

Взаим. инв. № | Подпись и дата | Инв. № подл.

Стойка из I-образного профиля и BPM-50

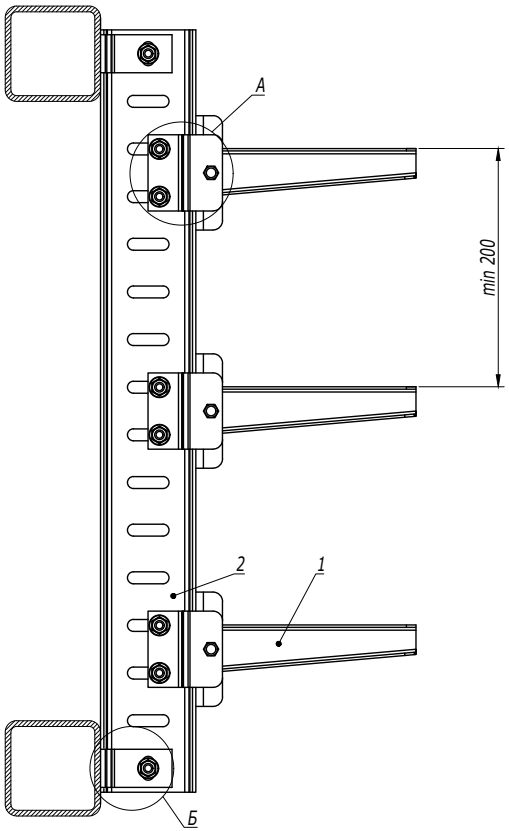


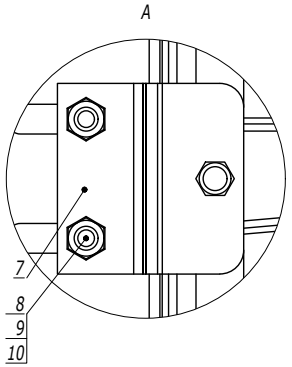


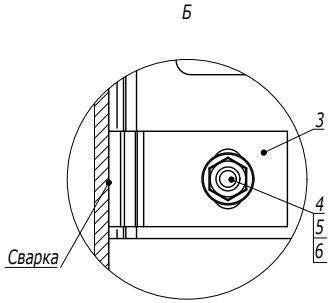


| Поз. | Наименование | Код | Кол. | Примечание |
|---|---|---|---|---|
| 1 | Консоль BBH-75 | BBH75** | n | |
| 2 | Профиль BPM-50 | BPM5010HDZ | 1 | |
| 3 | Пластина для крепления I-образного профиля к стене | BMD2032HDZ | 4 | |
| 4 | Болт с шестигранной головкой M12x40 DIN 933 | CM081240HDZ | 2 | |
| 5 | Гайка с насечкой M12 DIN 6923 | CM101200HDZ | 2 | |
| 6 | Шайба M12 DIN 125 | CM241200HDZ | 2 | |
| 7 | Соединительная пластина для консоли BBH-75 | | n | Поставляется в комплекте с консолью |
| 8 | Болт с шестигранной головкой M10x35 DIN 933 | | n·3 | |
| 9 | Гайка шестигранная M10 DIN 934 | | n·3 | |
| 10 | Шайба M10 DIN 125 | | n·3 | |

| Изм. | Кол.уч. | Лист | №док. | Подпись | Дата |
|---|---|---|---|---|---|

DKC-2018.B5.20



Взаим. инв. №
Подпись и дата
Инв. № подл.

Вертикальный монтаж

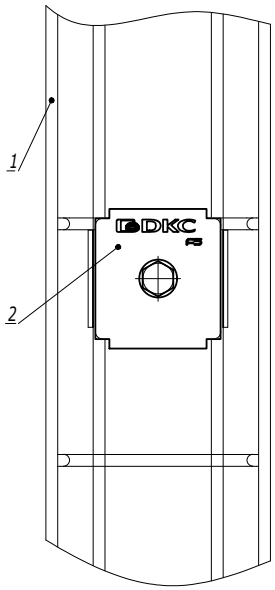


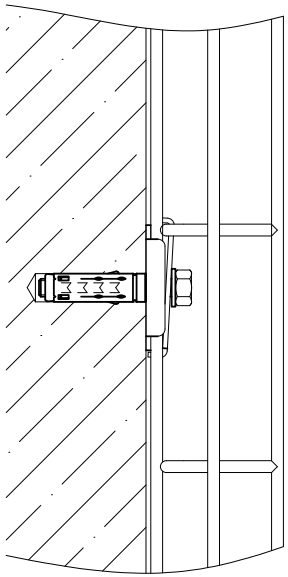

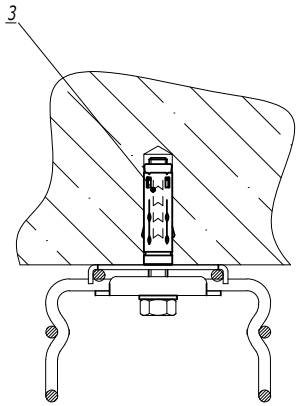


1. *Для лотка шириной 150мм крепления расположить в шахматном порядке.

| Поз. | Наименование | Код | Кол. | Примечание |
|---|---|---|---|---|
| 1 | Лоток проволочный шириной 100-600 мм | | | |
| 2 | Пластина для подвеса проволочного лотка на шпильке | FC37311 | 2 | |
| 3 | Стандартный анкер с болтом М8 | CM430850 | 1 | DKC-2018.M5.01 |

| Изм. | Кол.уч. | Лист | №док. | Подпись | Дата |
|---|---|---|---|---|---|

DKC-2018.F5.13

Лист 2

Взаим. инв. № | Подпись и дата | Инв. № подл.

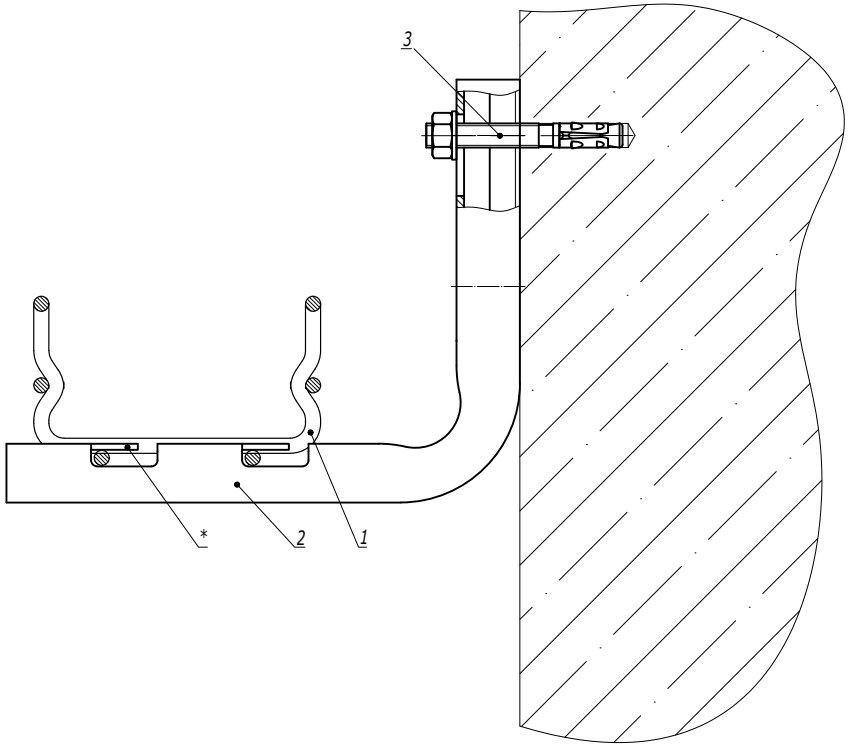


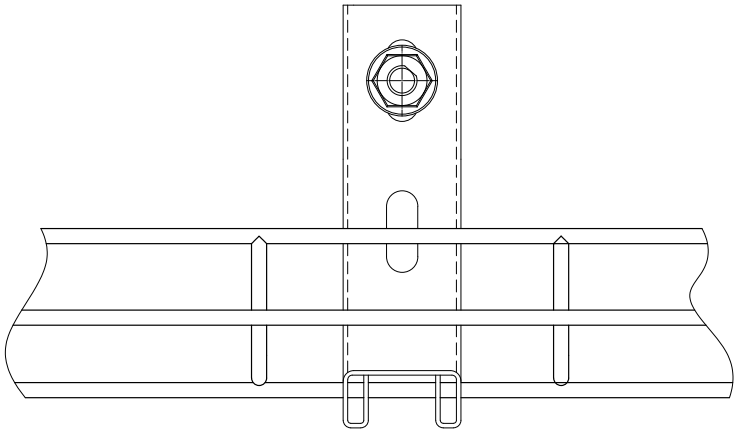

1. * Для фиксации лотка на держателе произвести загиб лепестков.

| Поз. | Наименование | Код | Кол. | Примечание |
|---|---|---|---|---|
| 1 | Лоток проволочный шириной 100-400 мм | | | |
| 2 | Консоль FBC-30 | FBC30** | 1 | |
| 3 | Усиленный клиновой анкер M8x65 | CM480865 | 1 | DKC-2018.M5.01 |

| Изм. | Кол.уч. | Лист | №док. | Подпись | Дата |
|---|---|---|---|---|---|
| Разработал | | Тиунов И.А. | | | 09.18 |
| Проверил | | Чередниченко Г.А. | | | 09.18 |
| Утвердил | | Дядичко А.В. | | | 09.18 |

DKC-2018.F5.15

Крепление проволочного лотка шириной 100-400 мм на консоли FBC-30

| Стадия | Лист | Листов |
|---|---|---|
| | | 1 |

DKC

Взаим. инв. №

Подпись и дата

Инв. № подл.