Кабельный колодец 281500 (750 х 1500 х 1125 мм)

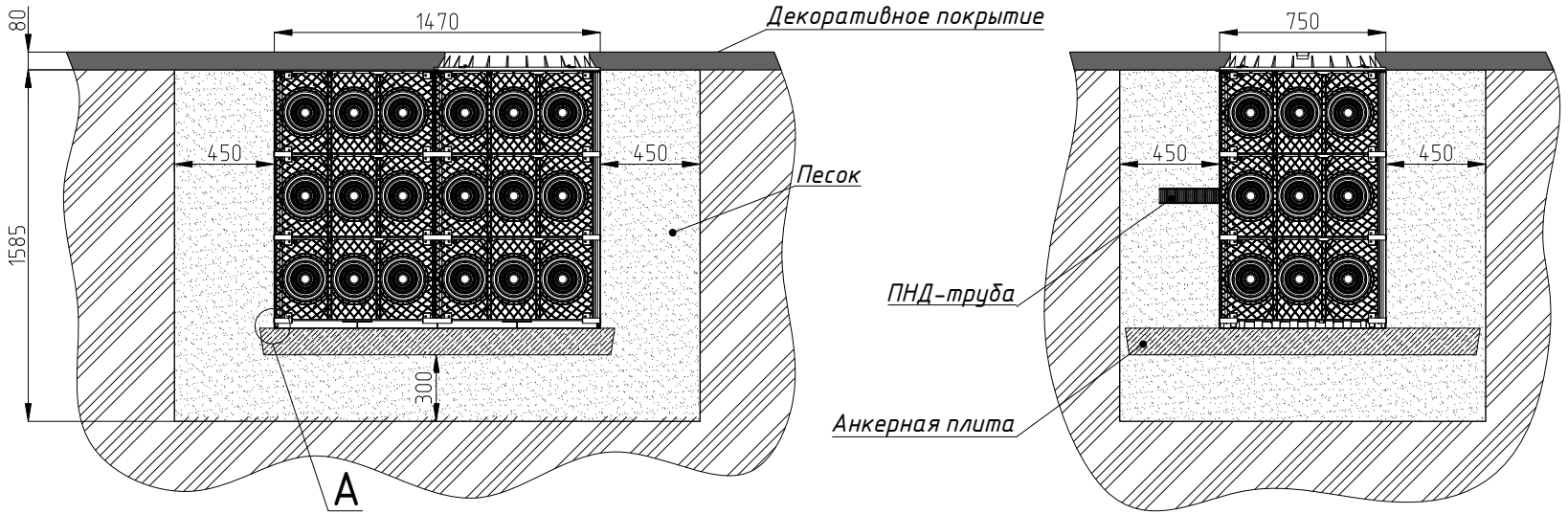

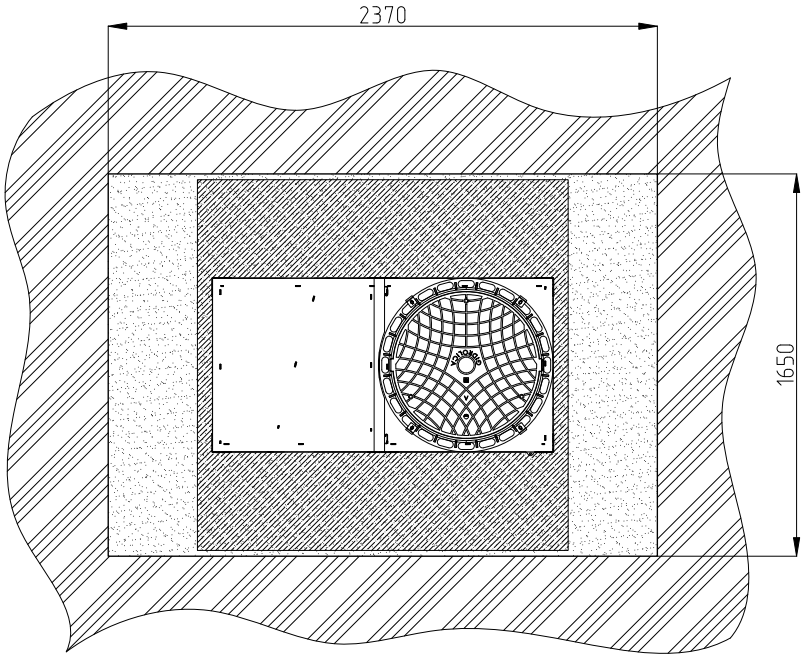

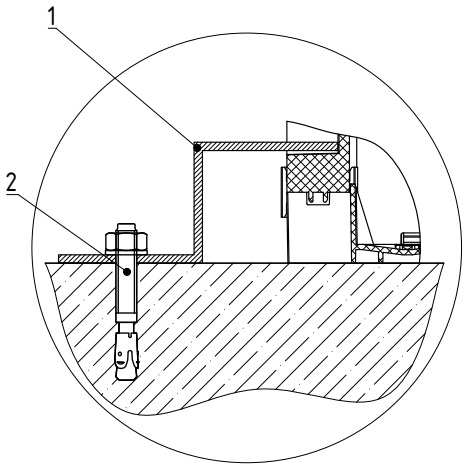

Поз.	Наименование	Код	Кол.	Примечание
1	Крепежная скоба	BHZK20	4	
2	Усиленный клиновой анкер	CM480853	4	

Изм.	Кол.уч.	Лист	№док.	Подпись	Дата	A12-2022.21	Лист 3

Взаим. инв. №
Подпись и дата
Инв. № подл.

Формат А3