Крепление к профнастилу потолочное

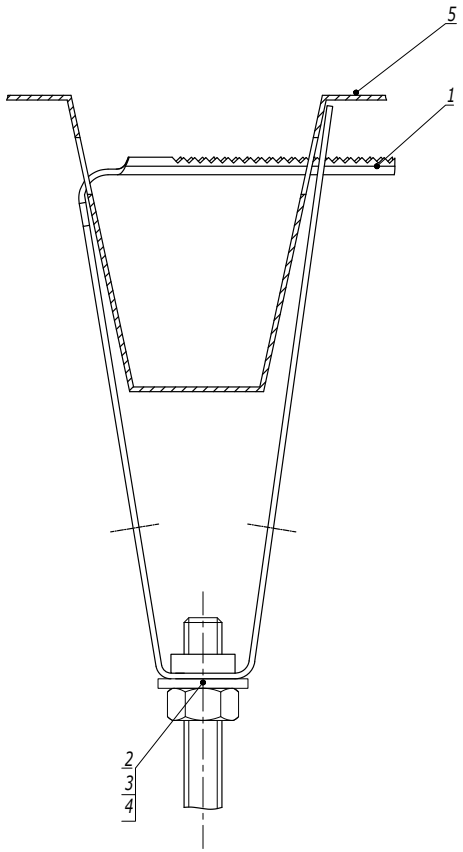

Таблица 1
Выбор болта

Поз.	Наименование	Код	
		Для крепления М8 (СМ310800)	Для крепления М10 (СМ311000)
2	Шайба кузовная DIN 9021	СМ240800	СМ241000
3	Гайка шестигранная DIN 934	СМ110800	СМ111000
4	Шпилька DIN 975/976	СМ200801	СМ201001

1. Порядок крепления:
   а) Просверлить отверстия в профнастиле диаметром 12 мм;
   б) Установить крепление в отверстия;
   в) Защелкнуть крепление до прилегания к профтастилу.
2. Используется с профнастилом шириной 50 мм.

Поз.	Наименование	Код	Кол.	Примечание
1	Крепление к профнастилу потолочное	СМ31****	1	
2	Шайба DIN 125	СМ24****	1	См. табл. 1
3	Гайка DIN 934	СМ11****	1	
4	Шпилька DIN 975/976	СМ20****	1	
5	Профнастил			

Взаим. инв. №
Подпись и дата
Инв. № подл.

Крепление к двутавровой балке монтажного профиля закрывающей струбциной (тип 2)

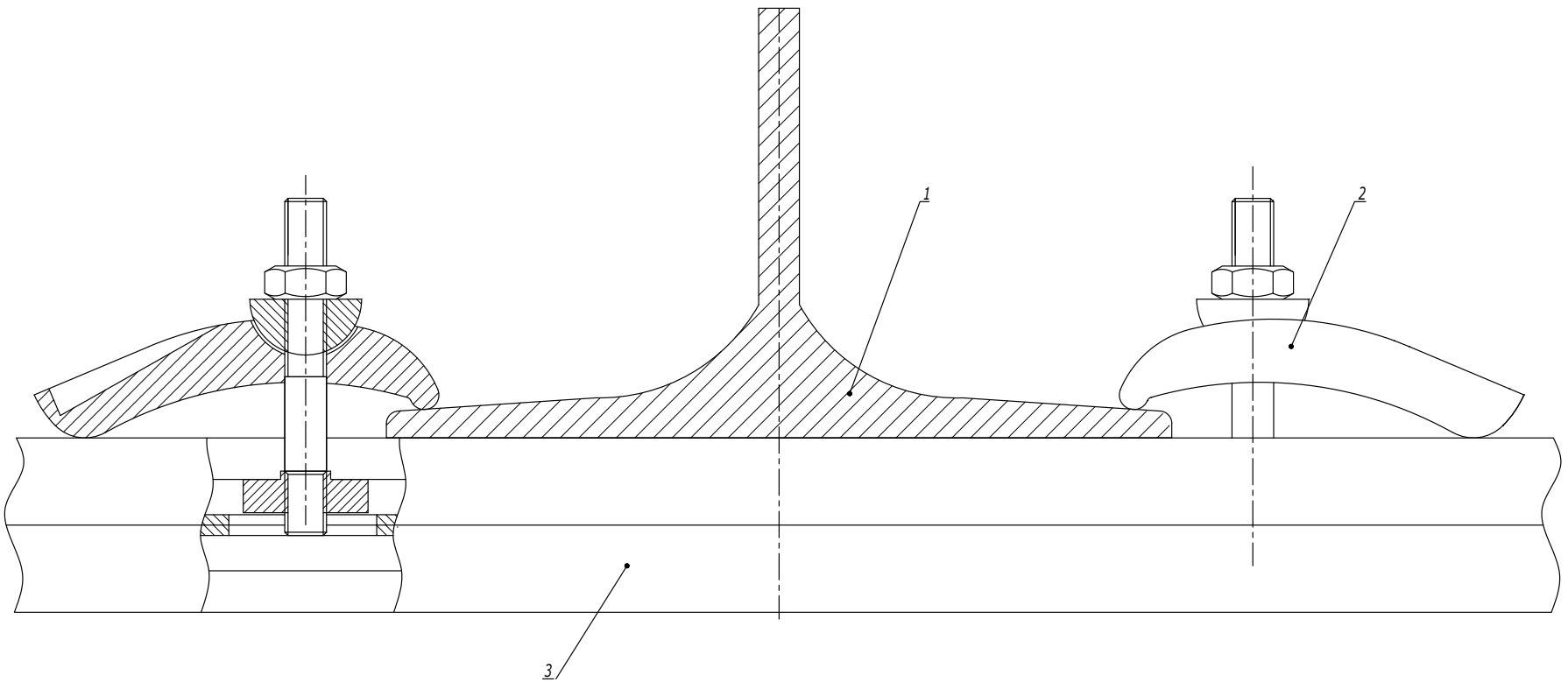

Поз.	Наименование	Код	Кол.	Примечание
1	Двутавр			
2	Струбцина закрывающая	CM301001	2	
3	Профиль С-образный	BPM21**/ BPM41**/ BPD21**/ BPD41**	1	

Изм.	Кол.уч.	Лист	№док.	Подпись	Дата

DKC-2018.M5.04

Лист 2

Взаим. инв. №

Подпись и дата

Инв. № подл.

Крепеж для шпильки к балке вертикальный (тип 6)

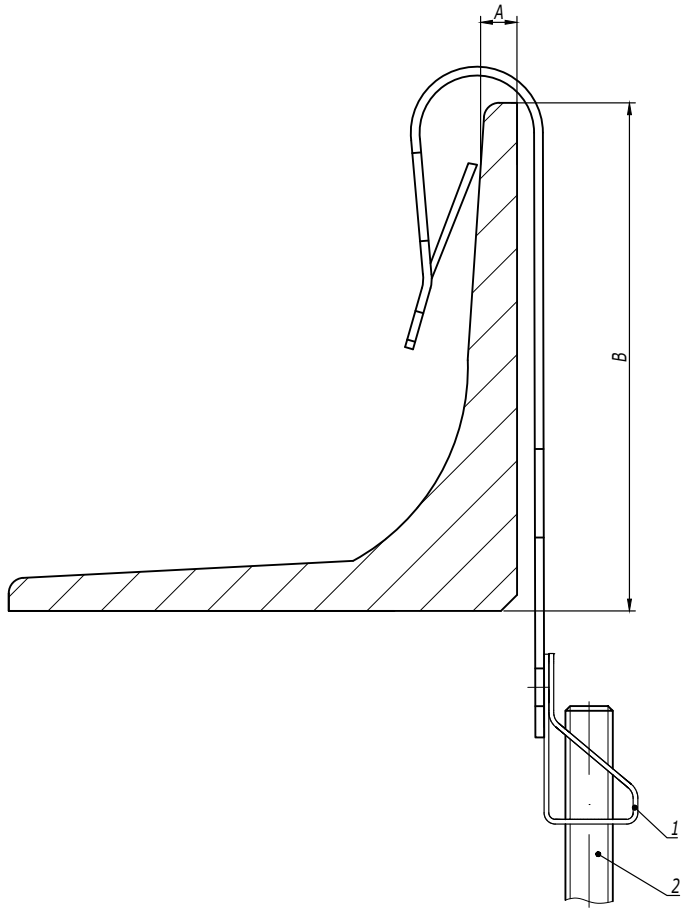

Таблица 1
Выбор крепежа

Код крепежа	Диаметр шпильки	Толщина балки A, мм	Минимальное расстояние B, мм	Максимальная нагрузка, кг
CM620605	M6	1,5-5	30	70
CM620607	M6	5-7	30	70
CM620805	M8	1,5-5	30	70
CM620807	M8	5-7	30	70
CM620105	M10	1,5-5	30	70
CM620107	M10	5-7	30	70

Поз.	Наименование	Код	Кол.	Примечание
1	Крепеж для шпильки к балке			См. табл. 1
2	Шпилька DIN 975/976	CM20****		

Изм.	Кол.уч.	Лист	№док.	Подпись	Дата

DKC-2018.M5.04

Взаим. инв. №
Подпись и дата
Инв. № подл.

Вертикальное крепление

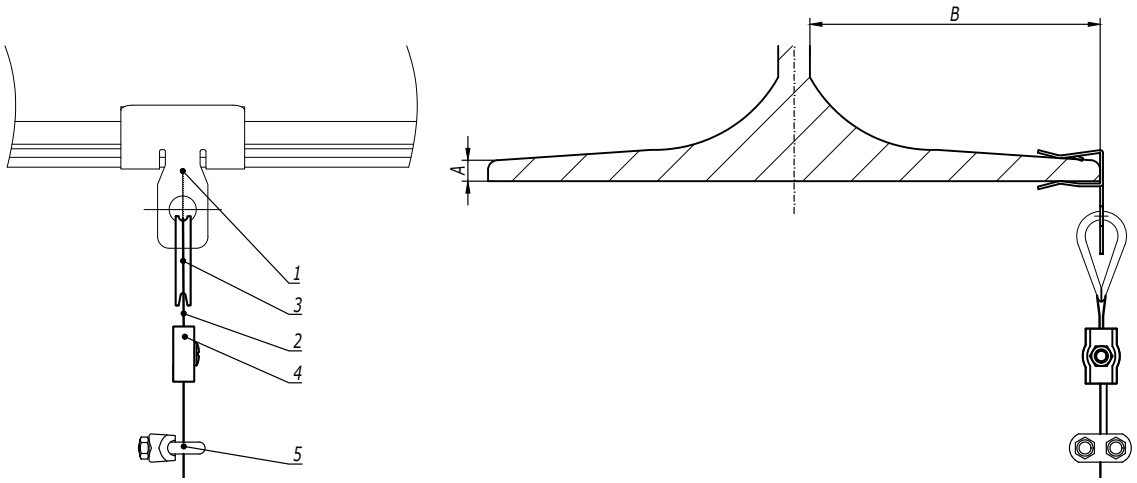

Таблица 1
Выбор крепежа

Код крепежа	Толщина балки A, мм	Минимальное расстояние B, мм	Максимальная нагрузка, кг
CM611003	1,5-4	18	70
CM611008	4-10	25	90
CM611014	10-15	25	90
CM611020	15-20	25	90

1. Количество элементов в спецификации указано на один подвес.

Поз.	Наименование	Код	Кол.	Примечание
1	Крепеж для троса к балке горизонтальный	CM6110**	1	
2	Трос стальной DIN 3055	CM6255**	1	
3	Коуш для троса DIN 6899	CM6210**	1	
4	Зажим для троса Simplex/Duplex	CM6220**/ CM6230**	1	
5	Зажим для троса DIN 741	CM62400*	1	

Изм.	Кол.уч.	Лист	№док.	Подпись	Дата
Разработал		Тиунов И.А.			09.18
Проверил		Чередниченко Г.А.			09.18
Утвердил		Дядичко А.В.			09.18

DKC-2018.M5.05

Крепление троса к балке

Стадия	Лист	Листов
	1	2

DKC

Взаим. инв. №
Подпись и дата
Инв. № подл.

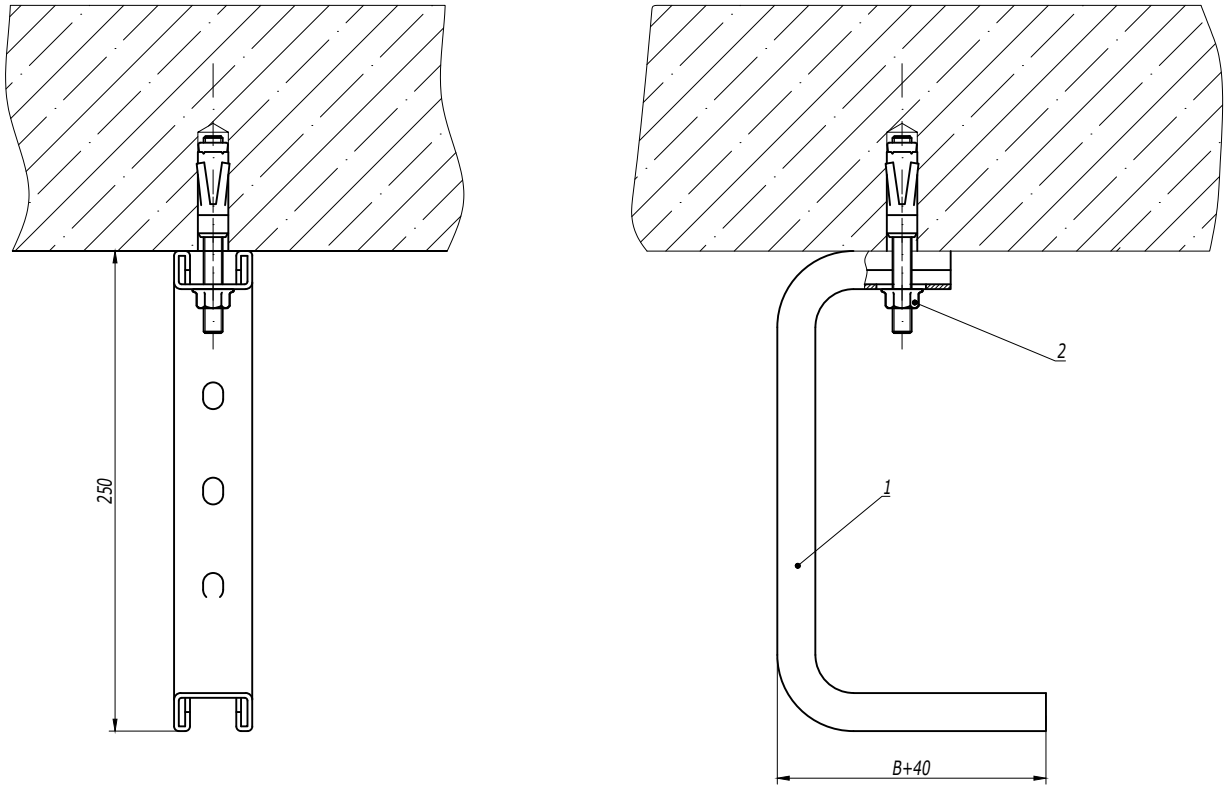

1. B - ширина кабельного лотка/группы лотков.

Поз.	Наименование	Код	Кол.	Примечание
1	Консоль потолочная ВВА-30	ВВА30**	1	
2	Усиленный клиновой анкер М10х75	СМ481075	1	DKC-2018.M5.01

Изм.	Кол.уч.	Лист	№док.	Подпись	Дата
Разработал		Тиунов И.А.			09.18
Проверил		Чередниченко Г.А.			09.18
Утвердил		Дядичко А.В.			09.18

DKC-2018.B5.02

Крепление консолей потолочных

Стадия	Лист	Листов
		1

DKC

Взаим. инв. №

Подпись и дата

Инв. № подл.

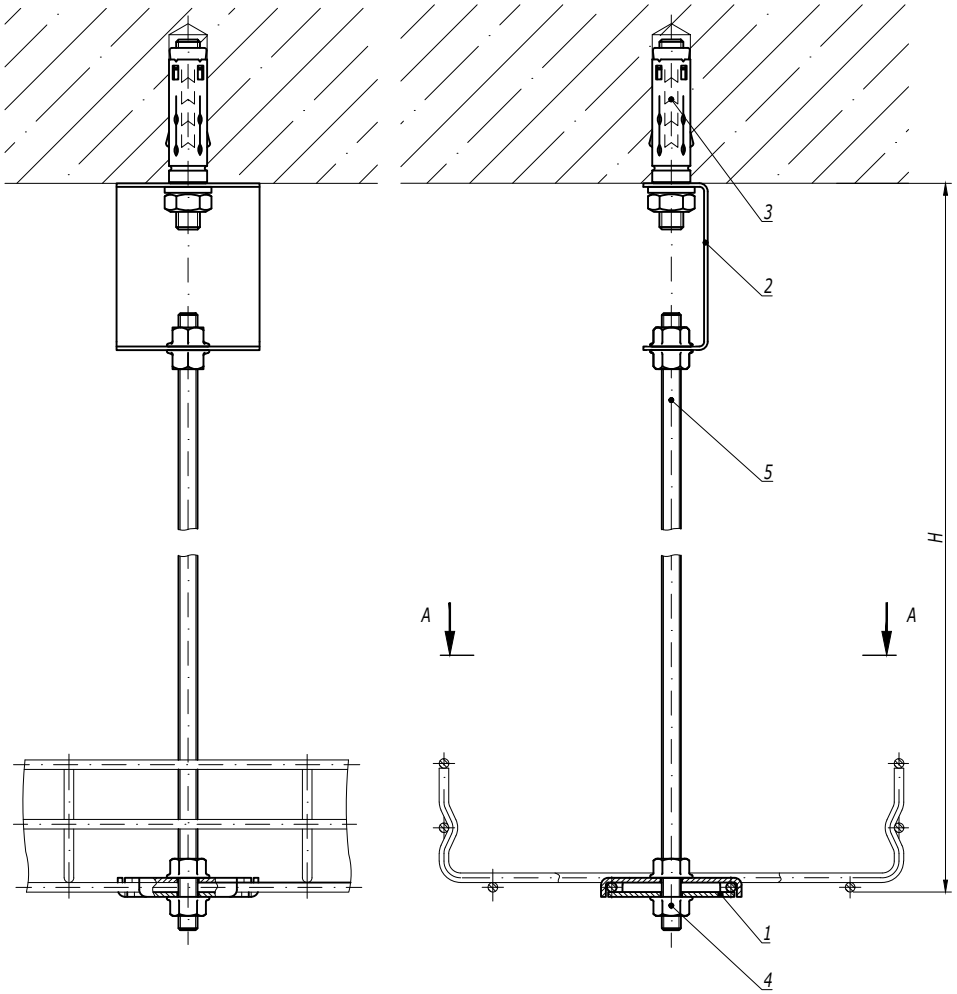

A-A

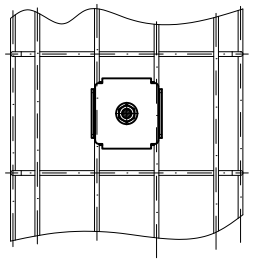

1. Применяется для лотков серии "F5 Combitech".
2. H - высота подвеса.

Поз.	Наименование	Код	Кол.	Примечание
1	Пластина для подвеса проволочного лотка на шпильке	FC37311	2	
2	Скоба BML-10	BML1007	1	
3	Анкер с болтом M8	CM430850	1	DKC-2018.M5.01
4	Гайка с насечкой M8 DIN 6923	CM100800	4	
5	Шпилька резьбовая M8 DIN 975	CM200801/ CM200802	1	

Изм.	Кол.уч.	Лист	№док.	Подпись	Дата
Разработал		Тиунов И.А.			09.18
Проверил		Чередниченко Г.А.			09.18
Утвердил		Дядичко А.В.			09.18

DKC-2018.B5.04

Подвес на шпильке к бетонному перекрытию для "F5 Combitech"

Стадия	Лист	Листов
		1

DKC

Взаим. инв. №

Подпись и дата

Инв. № подл.

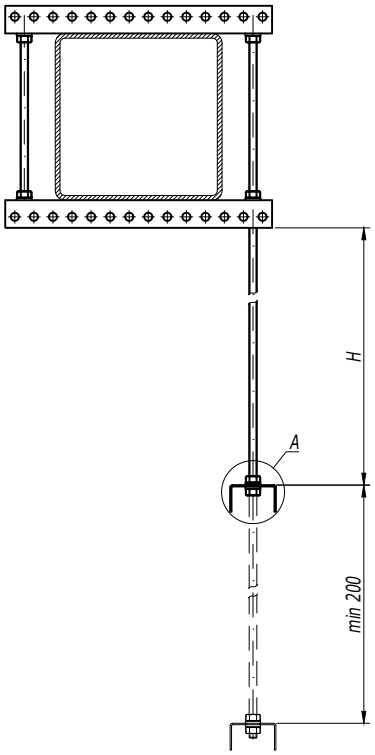

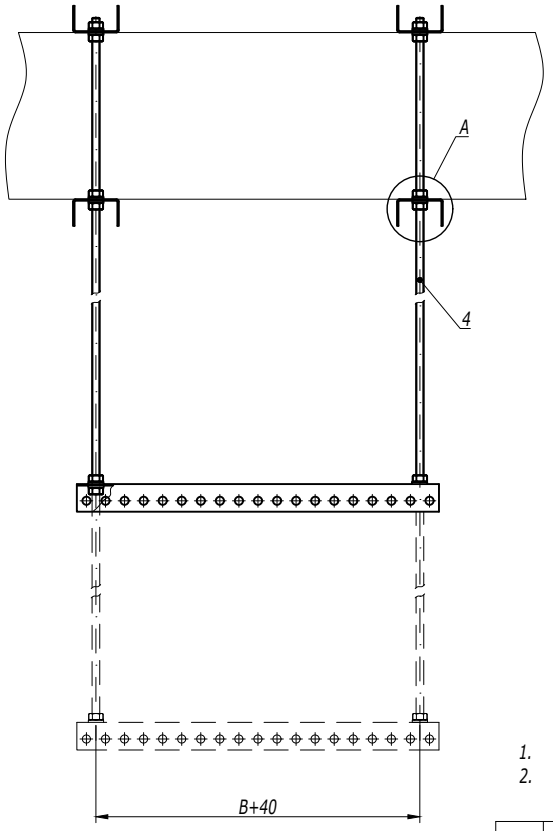

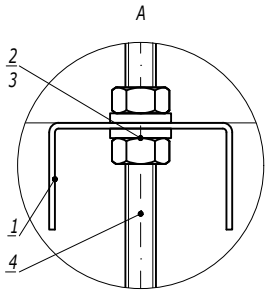

1. *H - высота подвеса.*
2. *B - ширина используемых лотков.*

Поз.	Наименование	Код	Кол.	Примечание
1	Профиль BPL-29/BPM-29	BPL29**/ BPM29**	n	
2	Гайка шестигранная M8	CM110800	n·4	
3	Шайба с узкими полями M8	CM240800	n·4	
4	Шпилька резьбовая M8DIN 975/976	CM200801/ CM200802	2	

Изм.	Кол.уч.	Лист	№док.	Подпись	Дата	DKC-2018.B5.14			
Разработал		Тиунов И.А.			09.18	Крепление балки с использованием подвеса на шпильках	Стадия	Лист	Листов
Проверил		Чередниченко Г.А.			09.18				1
Утвердил		Дядичко А.В.			09.18		DKC		

Взаим. инв. №
Подпись и дата
Инв. № подл.

Подвес на консоли потолочной

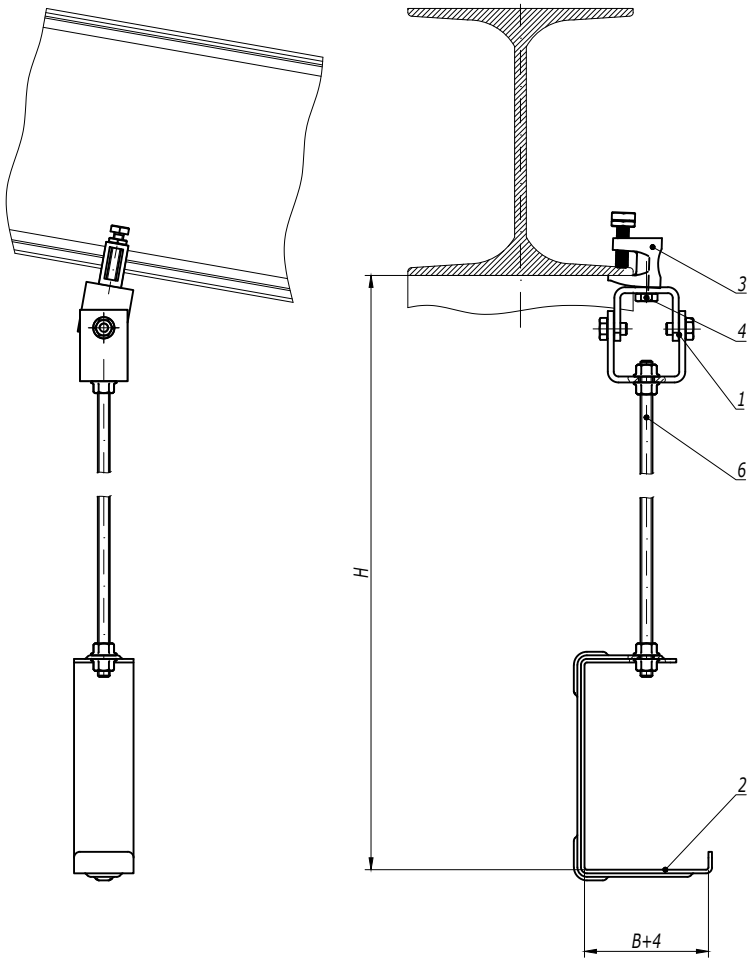

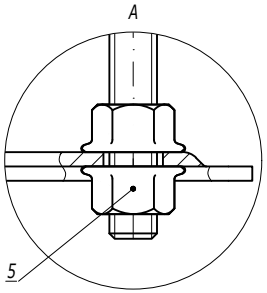

1. H - высота подвеса.
2. B - ширина используемых лотков.

Поз.	Наименование	Код	Кол.	Примечание
1	Универсальный шарнир BSV-10	BSV1012	1	
2	Консоль потолочная BBA-10/BBA-20	BBA10**/ BBA20**	1	
3	Струбцина M10	CM301000	1	
4	Болт с шестигранной головкой M10x35 DIN 933	CM081035	1	
5	Гайка с насечкой M10 DIN 6923	CM101000	4	
6	Шпилька резьбовая M10 DIN 975	CM201001/ CM201002	1	

Изм.	Кол.уч.	Лист	№док.	Подпись	Дата
Разработал		Тиунов И.А.			09.18
Проверил		Чередниченко Г.А.			09.18
Утвердил		Дядичко А.В.			09.18

DKC-2018.B5.17

Подвес на шпильке к наклонной балке

Стадия	Лист	Листов
	1	2

DKC

Взаим. инв. №

Подпись и дата

Инв. № подл.

Подвес на скобе BMT-10

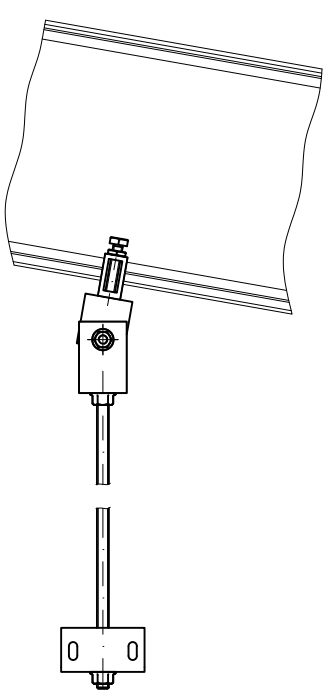

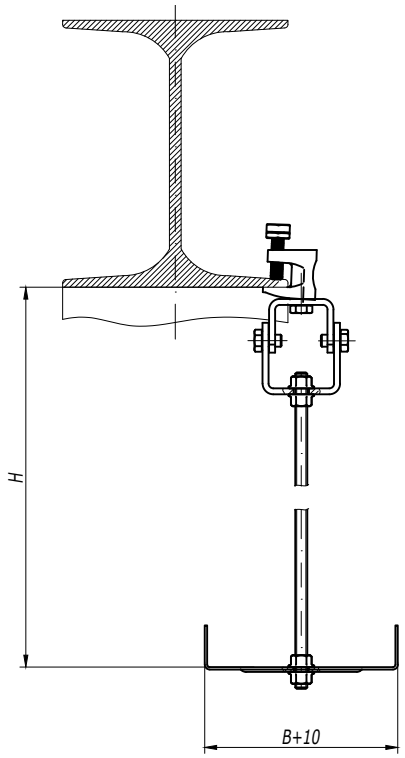

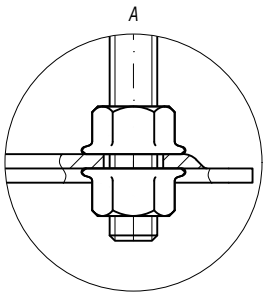

1. H - высота подвеса.
2. B - ширина используемых лотков.

Поз.	Наименование	Код	Кол.	Примечание
1	Универсальный шарнир BSV-10	BSV1012	1	
2	Скоба BMT-10 (SPC) под кабельный лоток	BMT10**	1	
3	Струбцина M10	CM301000	1	
4	Болт с шестигранной головкой M10x35 DIN 933	CM081035	1	
5	Гайка с насечкой M10 DIN 6923	CM101000	4	
6	Шпилька резьбовая M10 DIN 975	CM201001/ CM201002	1	

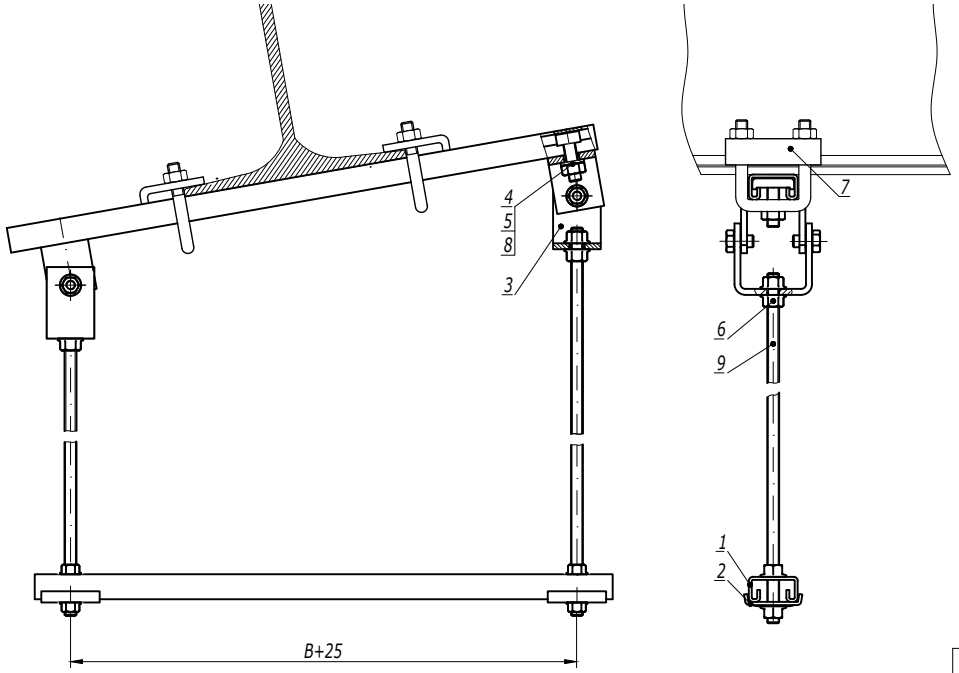

1. *H - высота подвеса.*
2. *B - ширина используемых лотков.*

Поз.	Наименование	Код	Кол.	Примечание
1	Профиль BPL-21/BPM-21	BPL41**/ BPM41**	2	
2	Опорная пластина	BHM4141	2	
3	Универсальный шарнир BSV-10	BSV1012	2	
4	Винт для крепления к профилю M10x30	CM041030	2	
5	Гайка шестигранная M10 DIN 934	CM111000	2	
6	Гайка с насечкой M10 DIN 6923	CM101000	8	
7	Крепеж к металлическим балкам/Закрывающая струбцина M10	BMH1010HDZ/ CM301001	2	
8	Шайба M10 DIN125	CM241000	2	
9	Шпилька резьбовая M10 DIN 975	CM201001/ CM201002	2	

Изм.	Кол.уч.	Лист	№док.	Подпись	Дата	DKC-2018.B5.18			
Разработал		Тиунов И.А.			09.18	Подвес на шпильках и профиле к наклонной балке	Стадия	Лист	Листов
Проверил		Чередниченко Г.А.			09.18				1
Утвердил		Дядичко А.В.			09.18		DKC		

Взаим. инв. №
Подпись и дата
Инв. № подл.