Держатель BHR-40

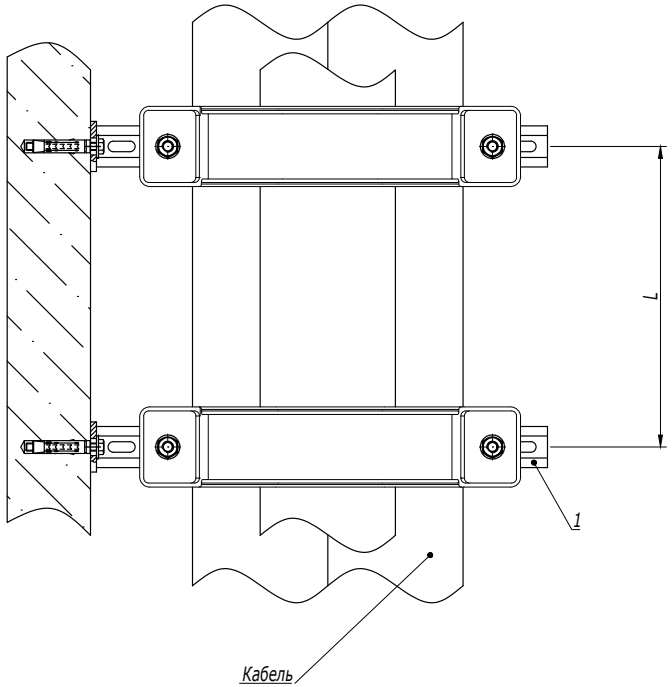


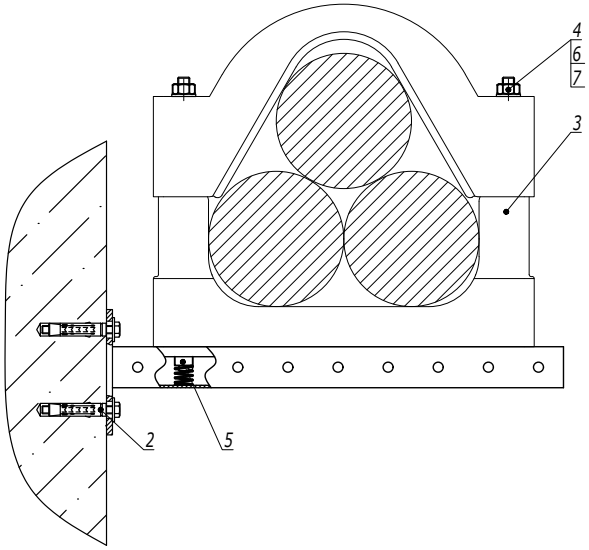


1. L- расстояние между точками подвеса выбирается в зависимости от нагрузки в диапазоне от 500 до 1000 мм.

| Поз. | Наименование | Код | Кол. | Примечание |
|---|---|---|---|---|
| 1 | Консоль BBP-41 | | 2 | |
| 2 | Стандартный анкер с болтом | | 4 | DKC-2018.M5.01 |
| 3 | Кабельный держатель BHR-40 | BHR4009/BHR4011/ BHR4013 | 2 | |
| 4 | Шпилька M12x300 | CM201230 | 4 | |
| 5 | Гайка для подвешивания профиля (с удлиненной пружиной) M12x40 | CM161200 | 4 | |
| 6 | Шайба с узкими полями M12 | CM241200 | 4 | |
| 7 | Гайка шестигранная M12 | CM111200 | 4 | |



Взаим. инв. № | Подпись и дата | Инв. № подл.

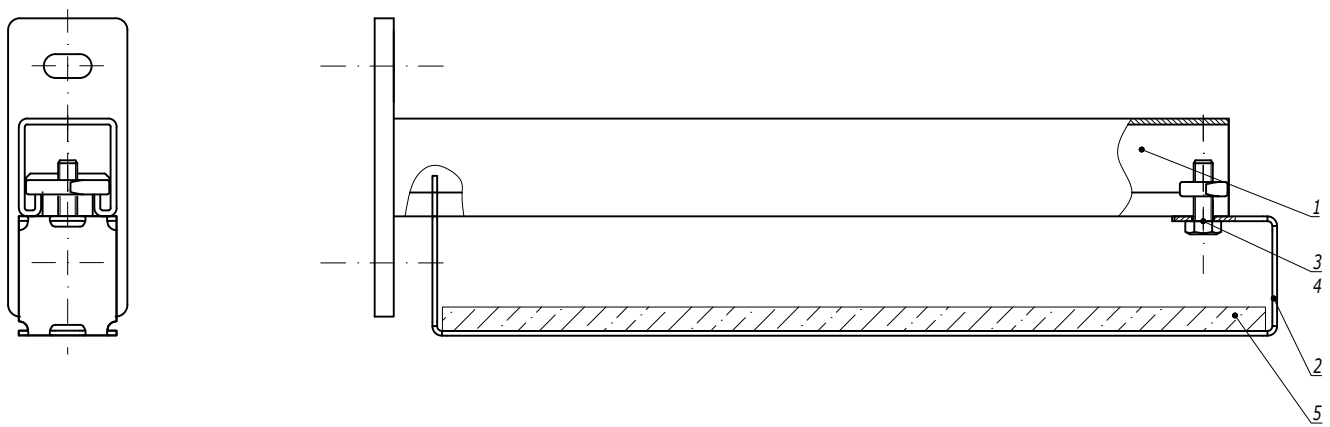


| Поз. | Наименование | Код | Кол. | Примечание |
|---|---|---|---|---|
| 1 | Консоль из С-образного профиля | BBP21**/ BBP41**/ BBD21**/ BBD41** | | |
| 2 | Держатель огнезащитной перегородки BMZ-15 | | | |
| 3 | Болт с шестигранной головкой M8x25 DIN 933 | CM020825 | | |
| 4 | Гайка для подвешивания профиля M8 | CM140800 | | |
| 5 | Огнезащитная перегородка | DD**** | | |

| Изм. | Кол.уч. | Лист | №док. | Подпись | Дата | DKC-2018.B5.30 | | |
|---|---|---|---|---|---|---|---|---|
| Разработал | | Тиунов И.А. | | | 09.18 | Держатель огнезащитной перегородки к консоли из С-образного профиля | Стадия | Лист | Листов |
| Проверил | | Чередниченко Г.А. | | | 09.18 | | | | 1 |
| Утвердил | | Дядичко А.В. | | | 09.18 | | DKC | | |

Взаим. инв. №
Подпись и дата
Инв. № подл.