Стойка из П-образного профиля

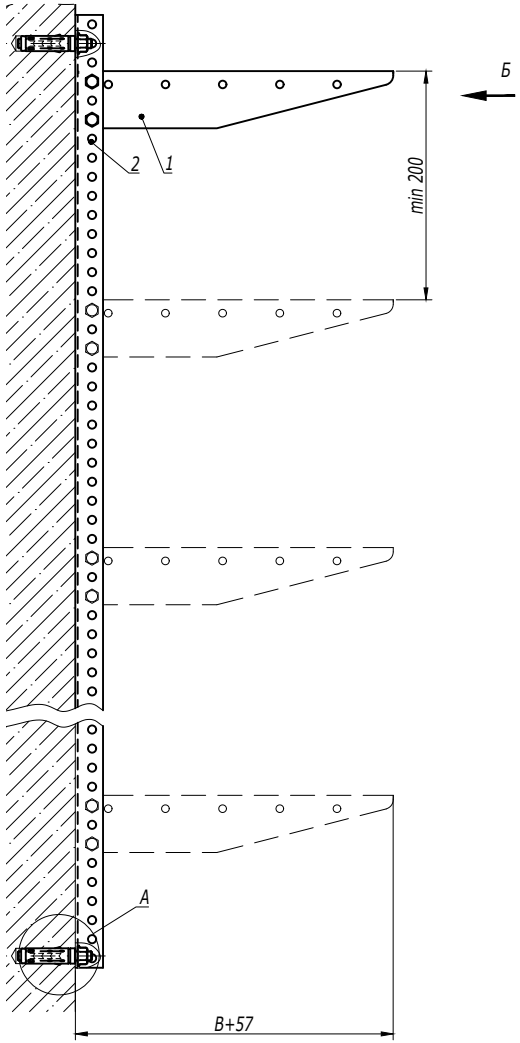


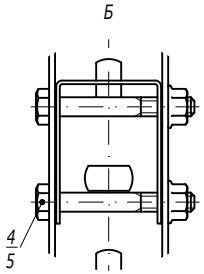


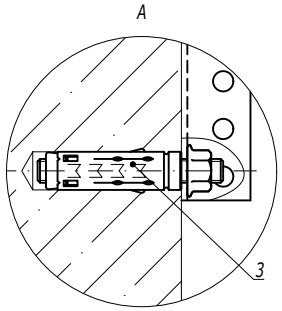


1. B - ширина используемых лотков.

| Поз. | Наименование | Код | Кол. | Примечание |
|---|---|---|---|---|
| 1 | Консоль BBM-50/BBL-30 | BBM50**/BBL30** | n | |
| 2 | Профиль BPL-29/BPM-29 | BPL29**/ BPM29** | 1 | |
| 3 | Анкер стандартный со шпилькой M10 | CM441060 | 2 | DKC-2018.M5.01 |
| 4 | Болт с шестигранной головкой и частичной резьбой M8x60 | CM020860 | n·2 | |
| 5 | Гайка с насечкой, препятствующей откручиванию M8 | CM100800 | n·2 | |

| Изм. | Кол.уч. | Лист | №док. | Подпись | Дата | DKC-2018.B5.21 | Лист 2 |
|---|---|---|---|---|---|---|---|

Взаим. инв. № | Подпись и дата | Инв. № подл.

*Держатель BHR-20 (тип 2)*

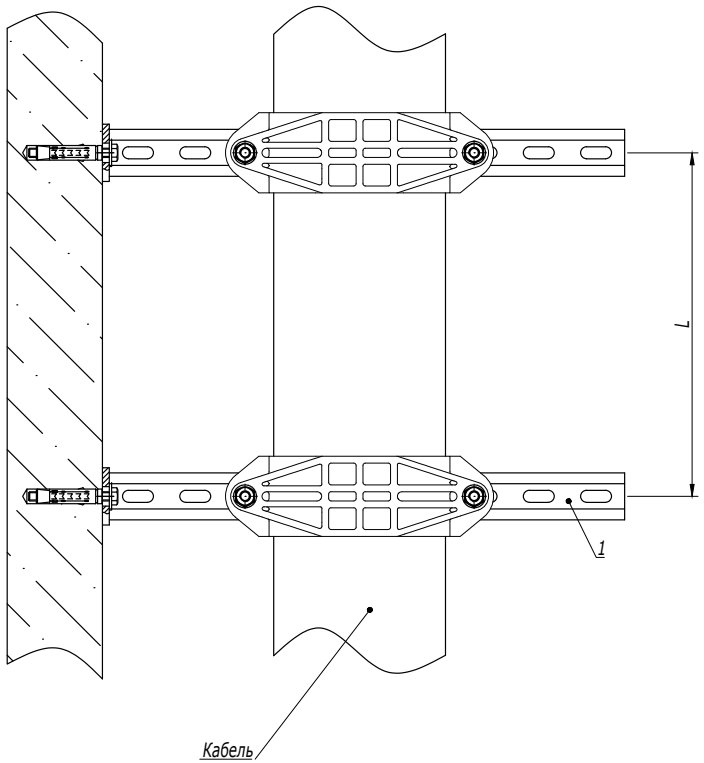


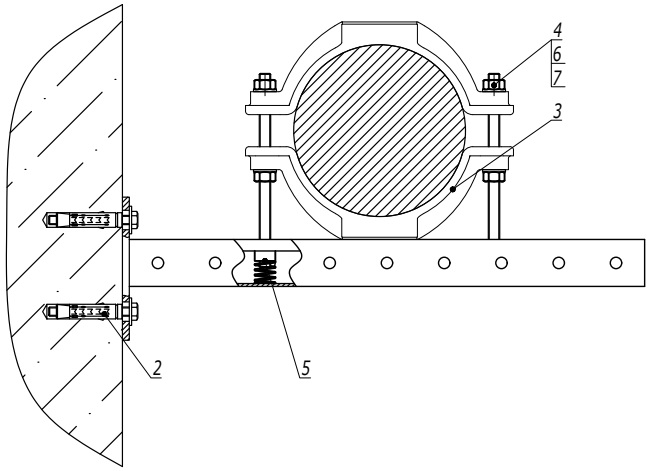


*Таблица 1*
*Подбор шпильки*

| Код держателя | Размер шпильки | Код шпильки |
|---|---|---|
| BHR2009 | M12x150 | CM201215 |
| BHR2010 | M12x150 | CM201215 |
| BHR2012 | M12x200 | CM201220 |
| BHR2015 | M12x200 | CM201220 |

1. *L- расстояние между точками подвеса выбирается в зависимости от нагрузки в диапазоне от 500 до 1000 мм.*

| Поз. | Наименование | Код | Кол. | Примечание |
|---|---|---|---|---|
| 1 | Консоль BBP-41 | | 2 | |
| 2 | Стандартный анкер с болтом | | 4 | DKC-2018.M5.01 |
| 3 | Кабельный держатель BHR-20 | BHR2009/BHR2010/ BHR2012/BHR2015 | 2 | |
| 4 | Шпилька | | 4 | См. таблицу 1 |
| 5 | Гайка для подвешивания профиля (с удлиненной пружиной) M12x40 | CM161200 | 4 | |
| 6 | Шайба с узкими полями M12 | CM241200 | 8 | |
| 7 | Гайка шестигранная M12 | CM111200 | 8 | |



Взаим. инв. №
Подпись и дата
Инв. № подл.