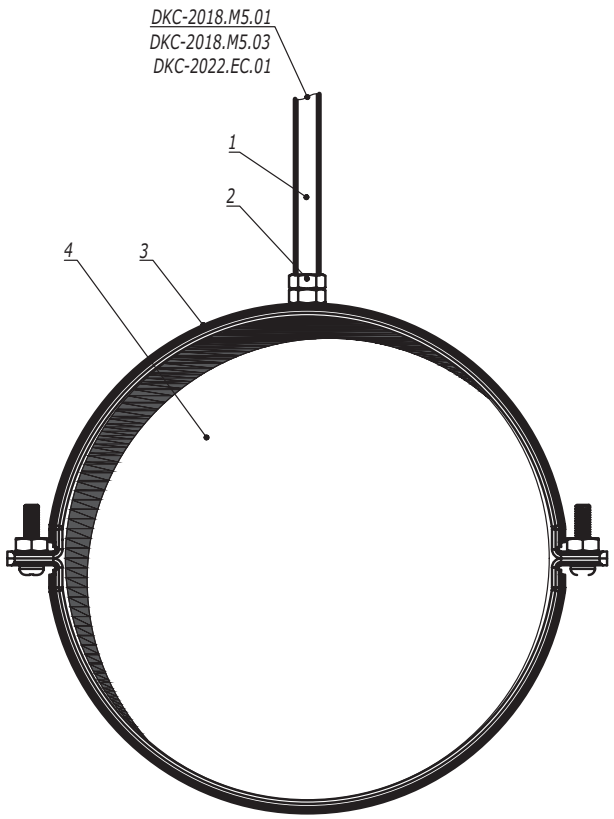


| Поз. | Наименование | Код | Кол. | Примечание |
|---|---|---|---|---|
| 1 | Шпилька резьбовая М8 | CM2008** | | |
| 2 | Гайка шестигранная М8 DIN 934 | CM110800 | | |
| 3 | Хомут BHV | | | |
| 4 | Воздуховод | | | |

| Изм. | Кол.уч. | Лист | №док. | Подпись | Дата | DKC-2022.EC.17 | | |
|---|---|---|---|---|---|---|---|---|
| Разработал | | Тиунов И.А. | | | 01.22 | Прокладка воздуховодов при помощи хомута BHV | Стадия | Лист 1 / Листов 2 |
| Проверил | | Чередниченко Г.А. | | | 01.22 | | | |
| Утвердил | | Дядичко А.В. | | | 01.22 | | | |

Взаим. инв. №
Подпись и дата
Инв. № подл.

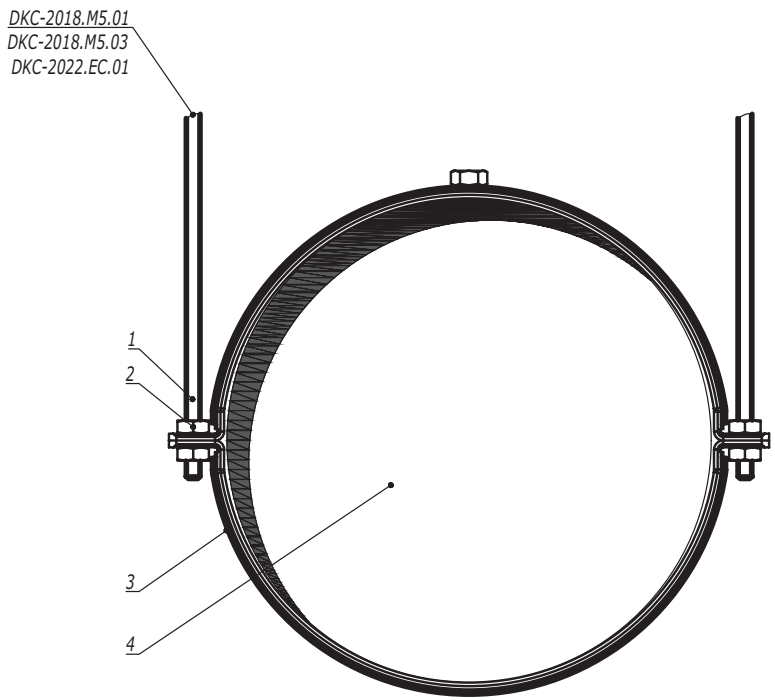


| Поз. | Наименование | Код | Кол. | Примечание |
|---|---|---|---|---|
| 1 | Шпилька резьбовая | CM20**** | | Типоразмер шпильки выбирается в зависимости от хомута |
| 2 | Гайка шестигранная DIN 934 | CM11**** | | |
| 3 | Хомут BHV | | | |
| 4 | Воздуховод | | | |

| Изм. | Кол.уч. | Лист | №док. | Подпись | Дата |
|---|---|---|---|---|---|

DKC-2022.EC.17

Лист 2

Взаим. инв. №

Подпись и дата

Инв. № подл.

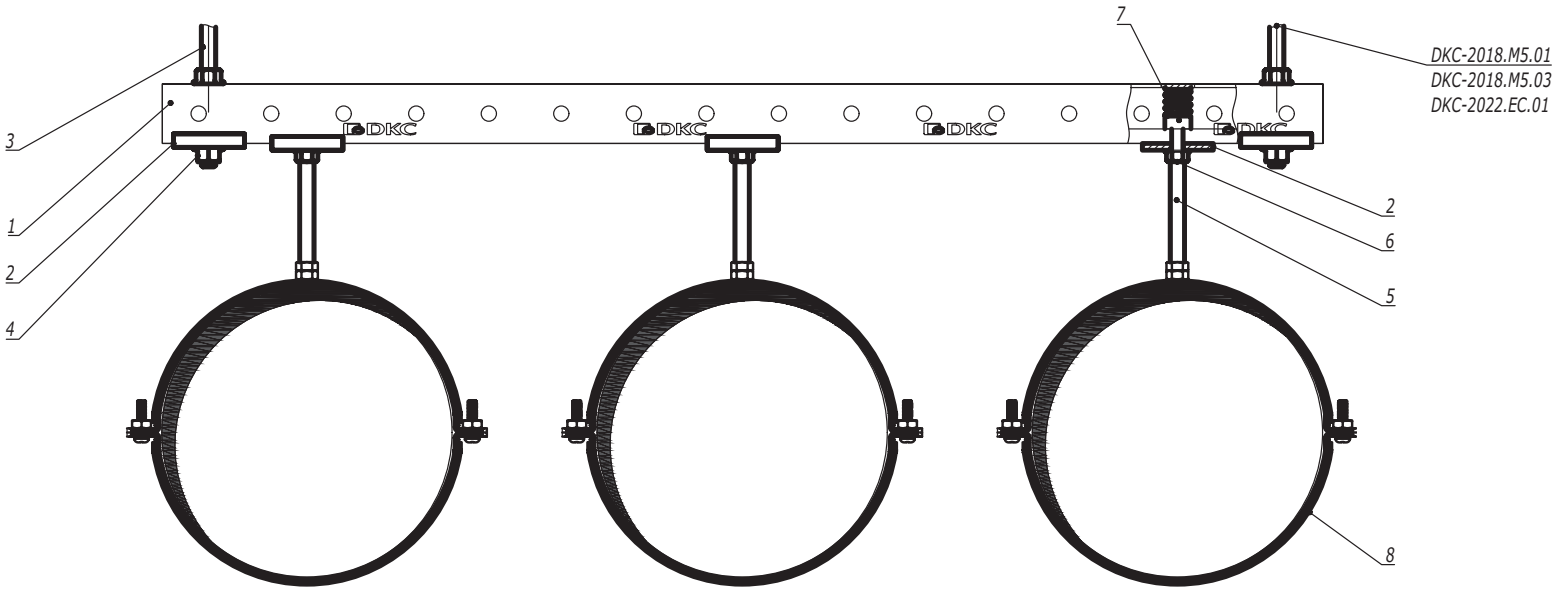


| Поз. | Наименование | Код | Кол. | Примечание |
|---|---|---|---|---|
| 1 | Профиль С-обр. | | | |
| 2 | Опорная пластина для С-обр. профиля | BHM4141 | | |
| 3 | Шпилька резьбовая М10 | CM2010** | | |
| 4 | Гайка с насечкой М10 DIN 6923 | CM101000 | | |
| 5 | Шпилька резьбовая М8 | CM2008** | | |
| 6 | Гайка с насечкой М8 DIN 6923 | CM100800 | | |
| 7 | Гайка для подвешивания профиля | CM14****/<br>CM15****/<br>CM16**** | | |
| 8 | Хомут BHV | | | |

| Изм. | Кол.уч. | Лист | №док. | Подпись | Дата |
|---|---|---|---|---|---|
| Разработал | | Тиунов И.А. | | | 01.22 |
| Проверил | | Чередниченко Г.А. | | | 01.22 |
| Утвердил | | Дядичко А.В. | | | 01.22 |

DKC-2022.EC.18

Прокладка воздуховодов при помощи хомутов BHV на профиле

| Стадия | Лист | Листов |
|---|---|---|
| | | 1 |

DKC

Взаим. инв. №

Подпись и дата

Инв. № подл.