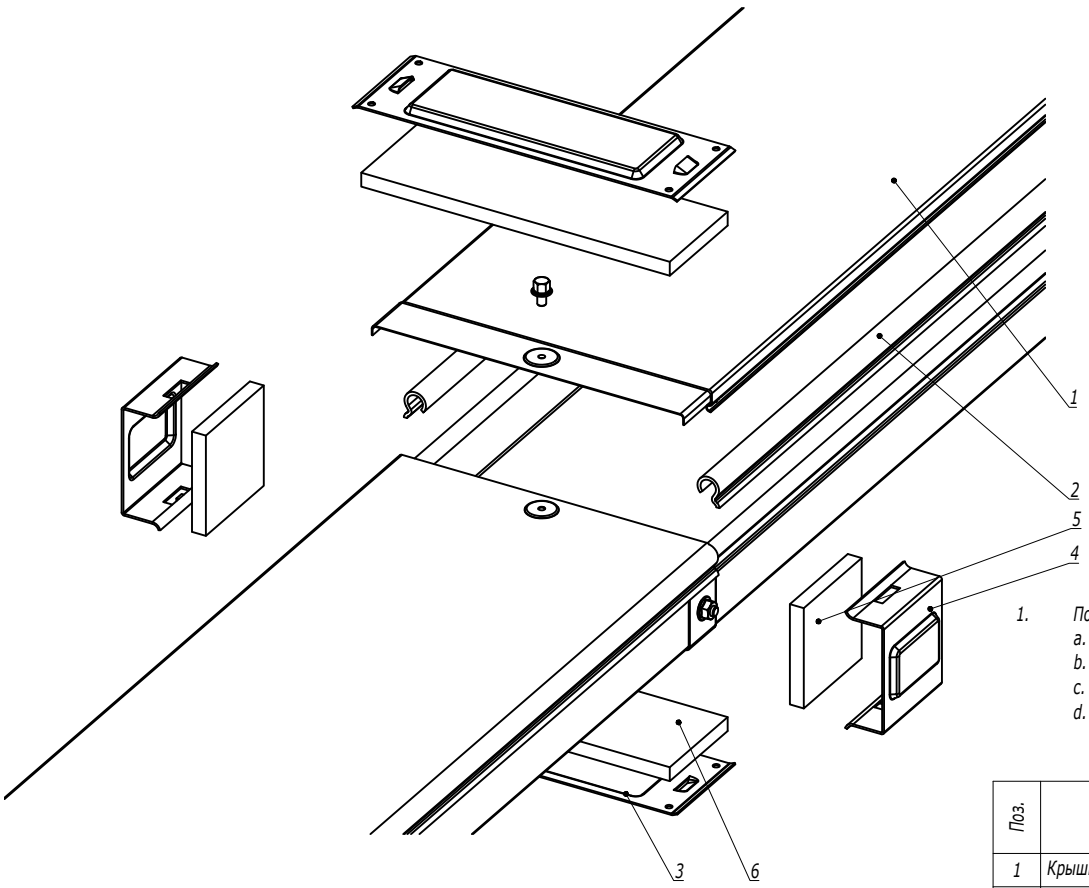

1. Порядок сборки:
   a. Наклеить бандажную ленту на борт лотка (поз.2);
   b. Наклеить уплотнительные пластины на стык лотков и крышек (поз. 5, 6);
   c. Установить защитные пластины в основании лотка и на крышку лотка (поз. 3);
   d. Зафиксировать пластины в основании и на крышке лотка (поз. 3), защелкнув на них боковые пластины (поз. 4).

Поз.	Наименование	Код	Кол.	Примечание
1	Крышка на лоток			
2	Клейкая бандажная лента IP44 на борт лотка			
	Состав комплектного аксессуара			
3	Пластина защитная IP44 осн. (мет.)		2	Код комплекта: SIP0****
4	Пластина защитная боковая IP44 (мет.)		2	
5	Пластина защитная боковая IP44 (EPDM)		2	
6	Пластина защитная IP44 осн. (EPDM)		2	

Изм.	Кол.уч.	Лист	№док.	Подпись	Дата	DKC-2018.S5.33		
Разработал		Тиунов И.А.			09.18	Система защиты IP44	Стадия	Лист	Листов
Проверил		Чередниченко Г.А.			09.18				1
Утвердил		Дядичко А.В.			09.18		DKC		

Взаим. инв. №
Подпись и дата
Инв. № подл.

Формат А3

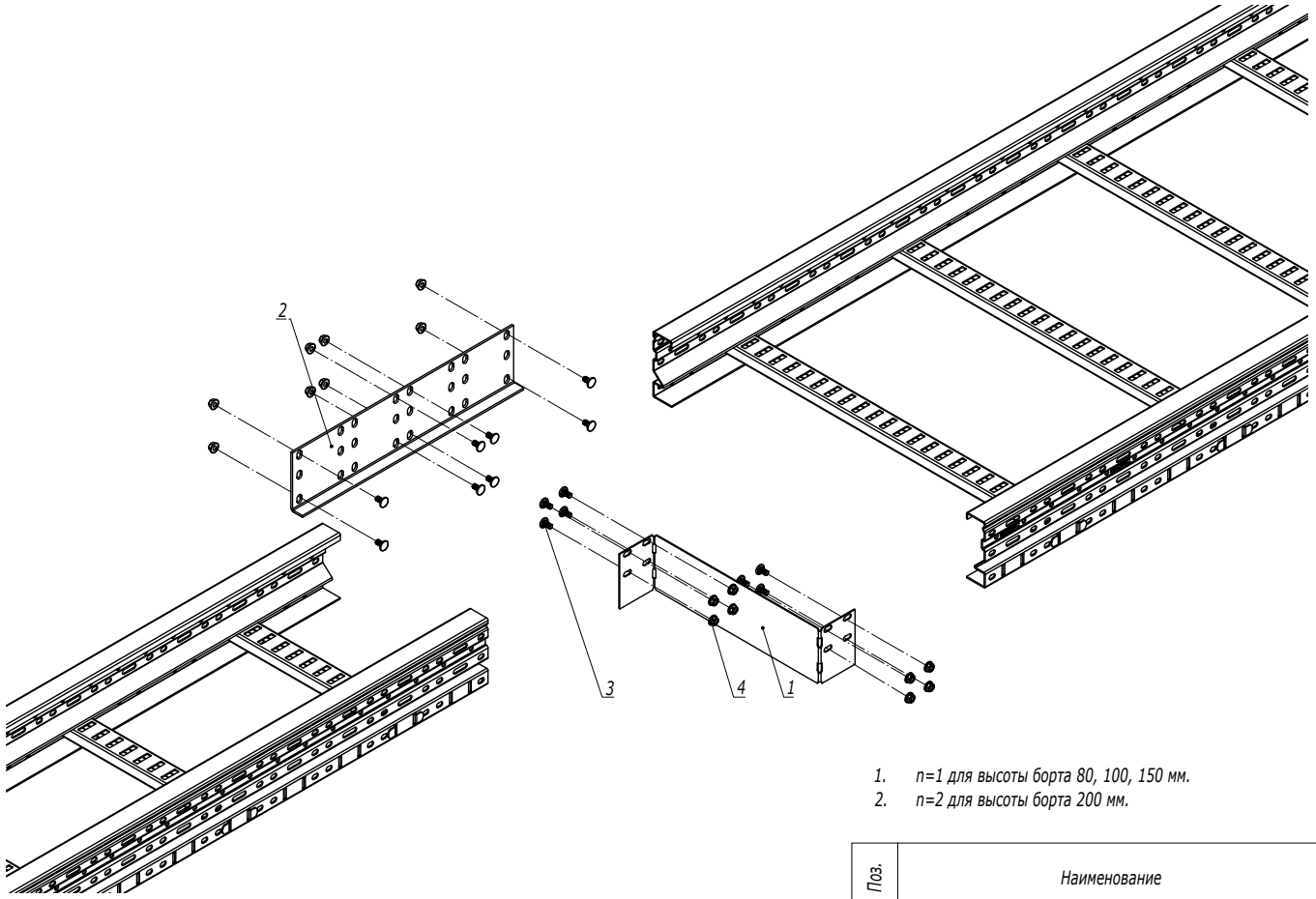

1. n=1 для высоты борта 80, 100, 150 мм.
2. n=2 для высоты борта 200 мм.

Поз.	Наименование	Код	Кол.	Примечание
1	Заглушка-редукция		1	
2	Соединитель горизонтальный		1	
3	Винт M6x20	CM050620HDZ	n·8+8	
4	Гайка с насечкой M6 DIN 6923	CM100600HDZ	n·8+8	

Изм.	Кол.уч.	Лист	№док.	Подпись	Дата	DKC-2018.U5.05		
Разработал		Тиунов И.А.			09.18		Стадия	Лист	Листов
Проверил		Чередниченко Г.А.			09.18				1
						Заглушка-редукция	DKC		
Утвердил		Дядичко А.В.			09.18				

Взаим. инв. №
Подпись и дата
Инв. № подл.