Односторонняя схема подвеса

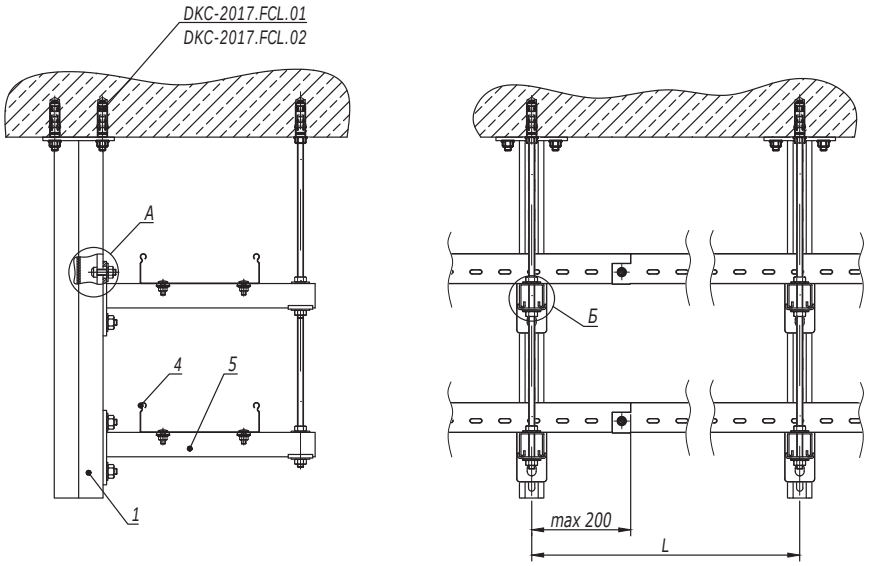


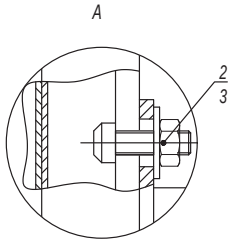


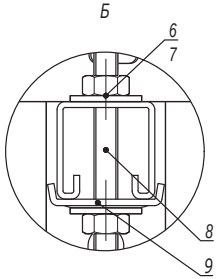


| Таблица 1 - выбор консоли | | |
|---|---|---|
| Ширина лотка (ширина группы лотков), мм | Длина полки консоли, мм | |
| | Консоль BBH60/BBH70 | Консоль BBP41/BBD41 |
| 200 | 327 | 350 |
| 300 | 427 | 450 |
| 400 | 527 | 550 |

1. Монтаж к опорной поверхности согласно DKC-2017.FCL.01-DKC-2017.FCL.02, DKC-2017.FCL.05.
2. Длину подвеса, расстояние L и допустимую нагрузку на кабельный лоток необходимо уточнить в соответствующем ТРМ.
3. Количество элементов в спецификации указано на один подвес.

| Поз. | Наименование | Код | Кол. | Примечание |
|---|---|---|---|---|
| 1 | Подвес BSD-41/ BSD92 | | | |
| 2 | Болт для крепления к С-образному профилю М10х30 | CM041030 | 2n | |
| 3 | Гайка с насечкой, препятствующей откручиванию М10 DIN6923 | CM101000 | 2n | |
| 4 | Лоток кабельный | | | |
| 5 | Консоль BBP-41/BBD-41/ BBH-60/BBH-70 | | n | |
| 6 | Гайка шестигранная М8 DIN934 | | 2n | См. таблицу 2 |
| 7 | Шайба кузовная 8 DIN9021 | | 2n | |
| 8 | Шпилька М8х1000 DIN975/976 | | 1 | |
| 9 | Пластина опорная для С-образных профилей | BHM4141 | n/2n | Применяется с BBP/BBD |

| Таблица 2 - выбор метизов | | | |
|---|---|---|---|
| Поз. | Наименование | Код | |
| | | Консоль BBH60/BBH70 | Консоль BBP41/BBD41 |
| 6 | Гайка шестигранная DIN934 | CM110600 | CM110800 |
| 7 | Шайба кузовная DIN9021 | CM120600 | CM120800 |
| 8 | Шпилька DIN975/976 | CM200601 | CM200801 |

| Изм. | Кол.уч. | Лист | №док. | Подпись | Дата | DKC-2017.FCL.10 | | |
|---|---|---|---|---|---|---|---|---|
| Разработал | | Тиунов И.А. | | | 11.17 | Прокладка с использованием подвесов BSD | Стадия | Лист 1 / Листов 2 |
| Проверил | | Чередниченко Г.А. | | | 11.17 | | | |
| Утвердил | | Дядичко А.В. | | | 11.17 | | | |

Взаим. инв. №
Подпись и дата
Инв. № подл.

Двусторонняя схема подвеса

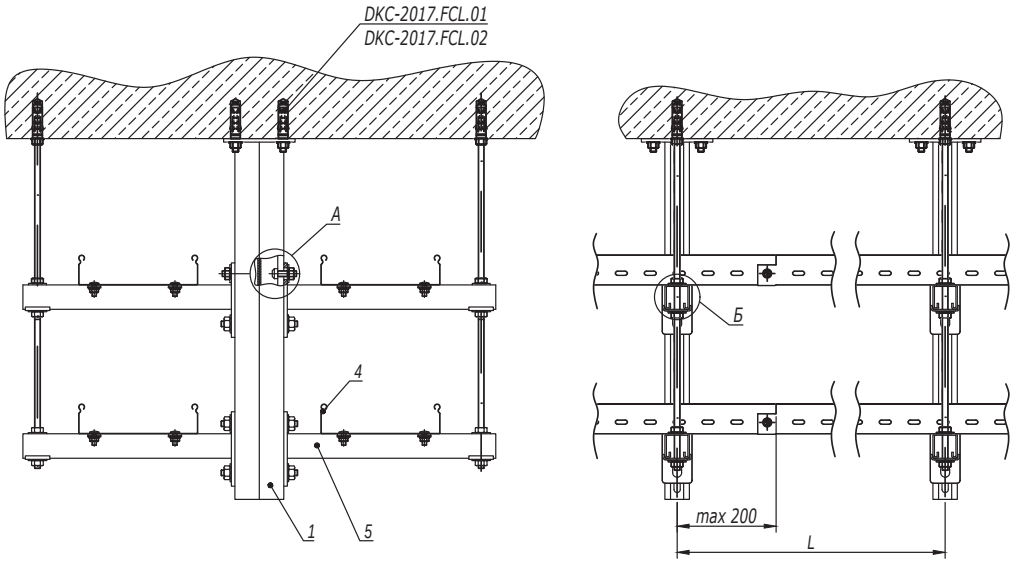


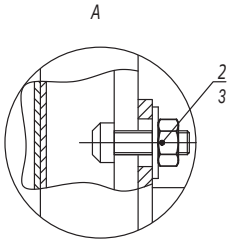


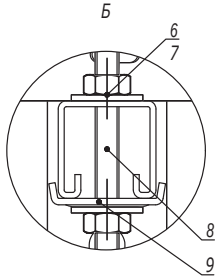


| Таблица 1 - выбор консоли | | |
|---|---|---|
| Ширина лотка (ширина группы лотков), мм | Длина полки консоли, мм | |
| | Консоль BBH60/BBH70 | Консоль BBP41/BBD41 |
| 200 | 327 | 350 |
| 300 | 427 | 450 |
| 400 | 527 | 550 |

1. Монтаж к опорной поверхности согласно DKC-2017.FCL.01-DKC-2017.FCL.02, DKC-2017.FCL.05.
2. Длину подвеса, расстояние L и допустимую нагрузку на кабельный лоток необходимо уточнить в соответствующем ТРМ.
3. Количество элементов в спецификации указано на один подвес.

| Таблица 2 - выбор метизов | | | |
|---|---|---|---|
| Поз. | Наименование | Код | |
| | | Консоль BBH60/BBH70 | Консоль BBP41/BBD41 |
| 6 | Гайка шестигранная DIN934 | CM110600 | CM110800 |
| 7 | Шайба кузовная DIN9021 | CM120600 | CM120800 |
| 8 | Шпилька DIN975/976 | CM200601 | CM200801 |

| Поз. | Наименование | Код | Кол. | Примечание |
|---|---|---|---|---|
| 1 | Подвес BSD-41/ BSD92 | | | |
| 2 | Болт для крепления к С-образному профилю М10х30 | CM041030 | 2n | |
| 3 | Гайка с насечкой, препятствующей откручиванию М10 DIN6923 | CM101000 | 2n | |
| 4 | Лоток кабельный | | | |
| 5 | Консоль BBP-41/BBD-41/ BBH-60/BBH-70 | | n | |
| 6 | Гайка шестигранная М8 DIN934 | | 2n | См. таблицу 2 |
| 7 | Шайба кузовная 8 DIN9021 | | 2n | |
| 8 | Шпилька М8х1000 DIN975/976 | | 1 | |
| 9 | Пластина опорная для С-образных профилей | BHM4141 | n/2n | Применяется с BBP/BBD |