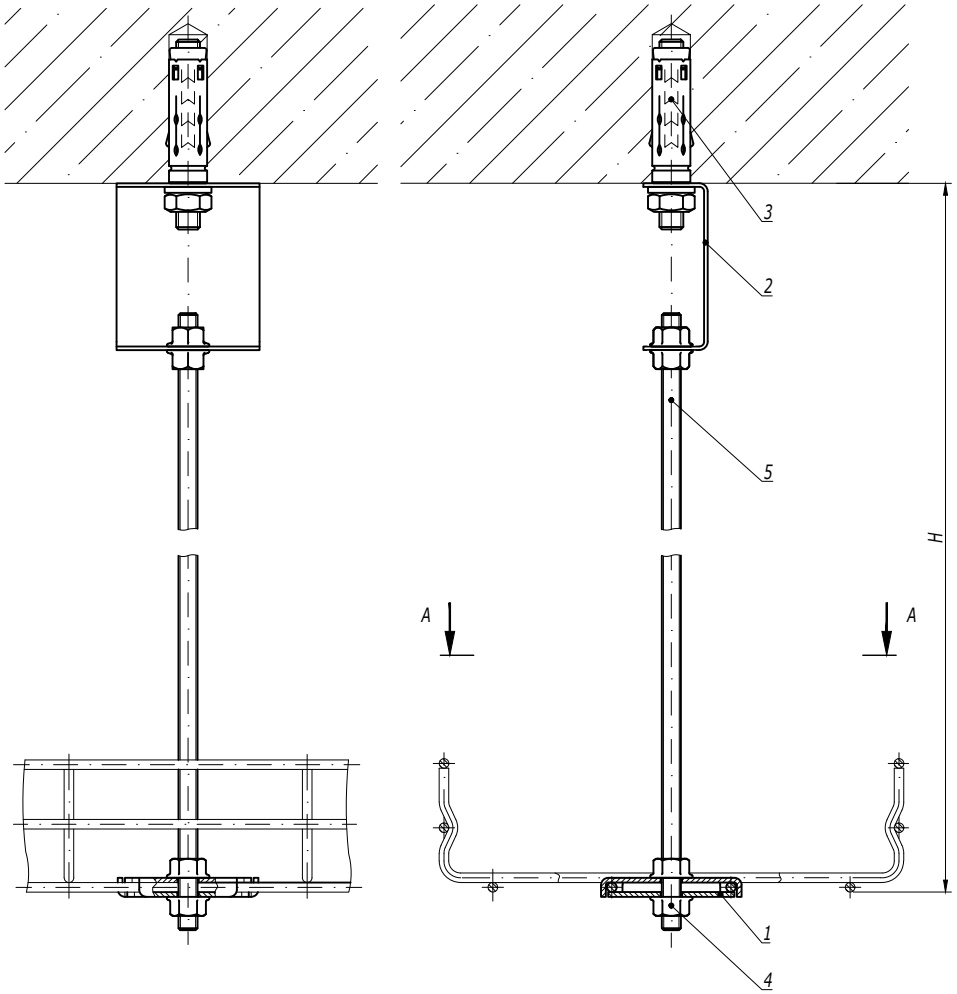

A-A

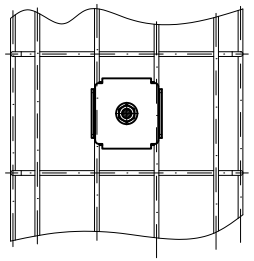

1. Применяется для лотков серии "F5 Combitech".
2. H - высота подвеса.

Поз.	Наименование	Код	Кол.	Примечание
1	Пластина для подвеса проволочного лотка на шпильке	FC37311	2	
2	Скоба BML-10	BML1007	1	
3	Анкер с болтом M8	CM430850	1	DKC-2018.M5.01
4	Гайка с насечкой M8 DIN 6923	CM100800	4	
5	Шпилька резьбовая M8 DIN 975	CM200801/ CM200802	1	

Изм.	Кол.уч.	Лист	№док.	Подпись	Дата
Разработал		Тиунов И.А.			09.18
Проверил		Чередниченко Г.А.			09.18
Утвердил		Дядичко А.В.			09.18

DKC-2018.B5.04

Подвес на шпильке к бетонному перекрытию для "F5 Combitech"

Стадия	Лист	Листов
		1

DKC

Взаим. инв. №

Подпись и дата

Инв. № подл.

Подвес на скобе BMT-10

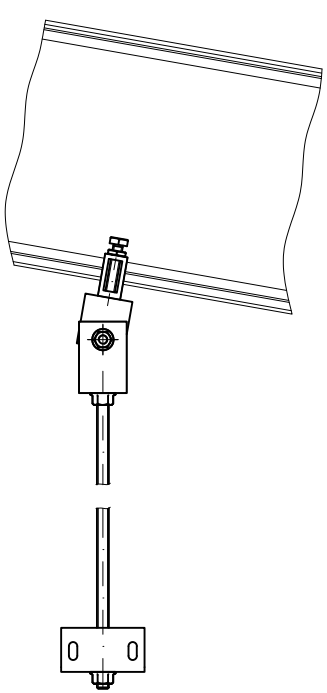

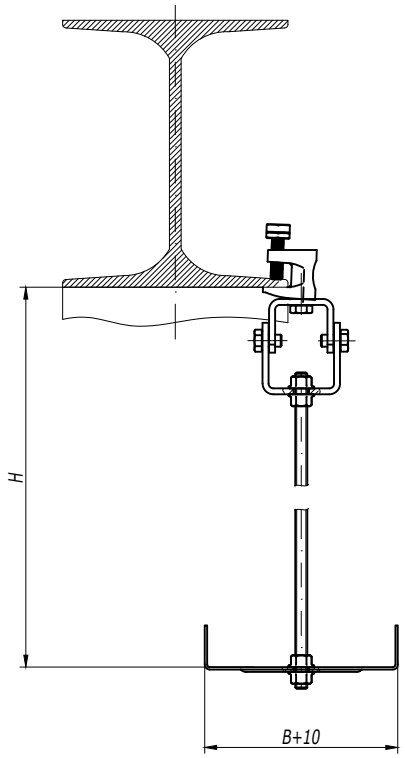

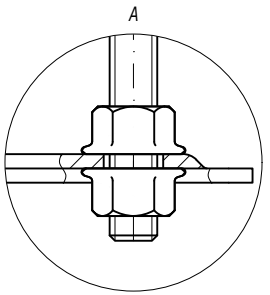

1. H - высота подвеса.
2. B - ширина используемых лотков.

Поз.	Наименование	Код	Кол.	Примечание
1	Универсальный шарнир BSV-10	BSV1012	1	
2	Скоба BMT-10 (SPC) под кабельный лоток	BMT10**	1	
3	Струбцина M10	CM301000	1	
4	Болт с шестигранной головкой M10x35 DIN 933	CM081035	1	
5	Гайка с насечкой M10 DIN 6923	CM101000	4	
6	Шпилька резьбовая M10 DIN 975	CM201001/ CM201002	1	

Поворот при помощи угла вертикального шарнирного

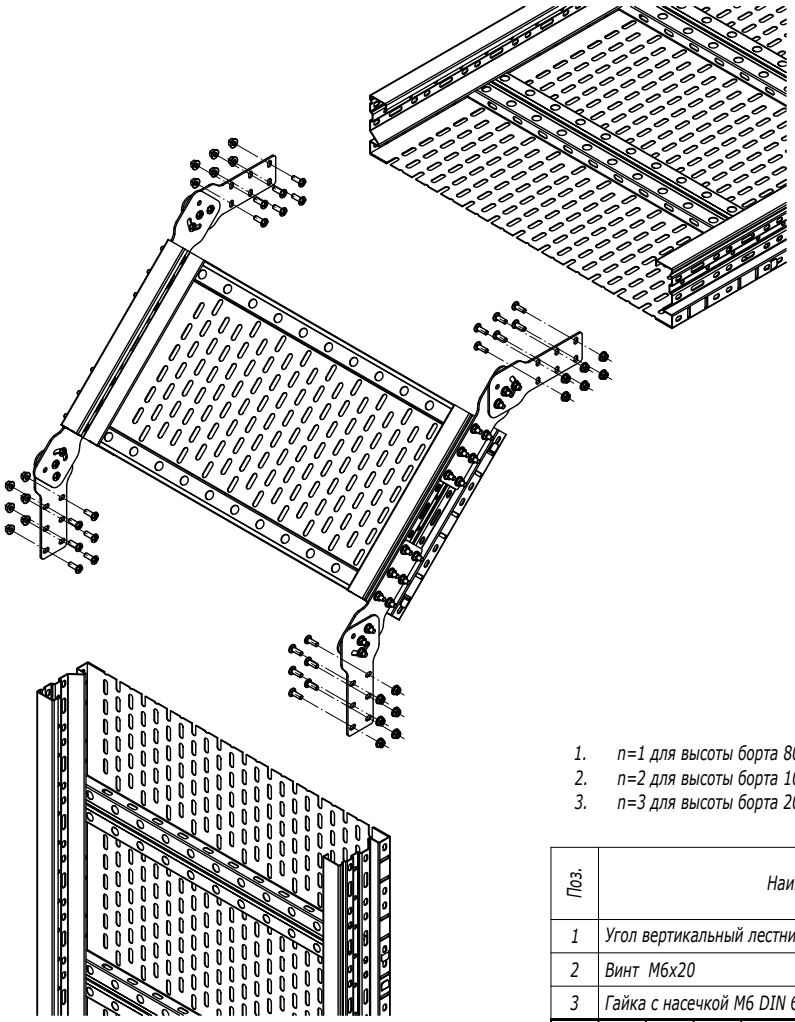

1. *n=1 для высоты борта 80 мм.*
2. *n=2 для высоты борта 100, 150 мм.*
3. *n=3 для высоты борта 200 мм.*

Поз.	Наименование	Код	Кол.	Примечание
1	Угол вертикальный лестничный USF		1	
2	Винт M6x20	CM050620HDZ	n·12	
3	Гайка с насечкой M6 DIN 6923	CM100600HDZ	n·12	

Изм.	Кол.уч.	Лист	№док.	Подпись	Дата
Разработал		Тиунов И.А.			09.18
Проверил		Чередниченко Г.А.			09.18
Утвердил		Дядичко А.В.			09.18

DKC-2018.U5.07

Угол вертикальный

Стадия	Лист	Листов
	1	2

DKC

Взаим. инв. №

Подпись и дата

Инв. № подл.