*Крепление монтажного профиля к двутавровой балке закрывающей струбциной (тип 1)*

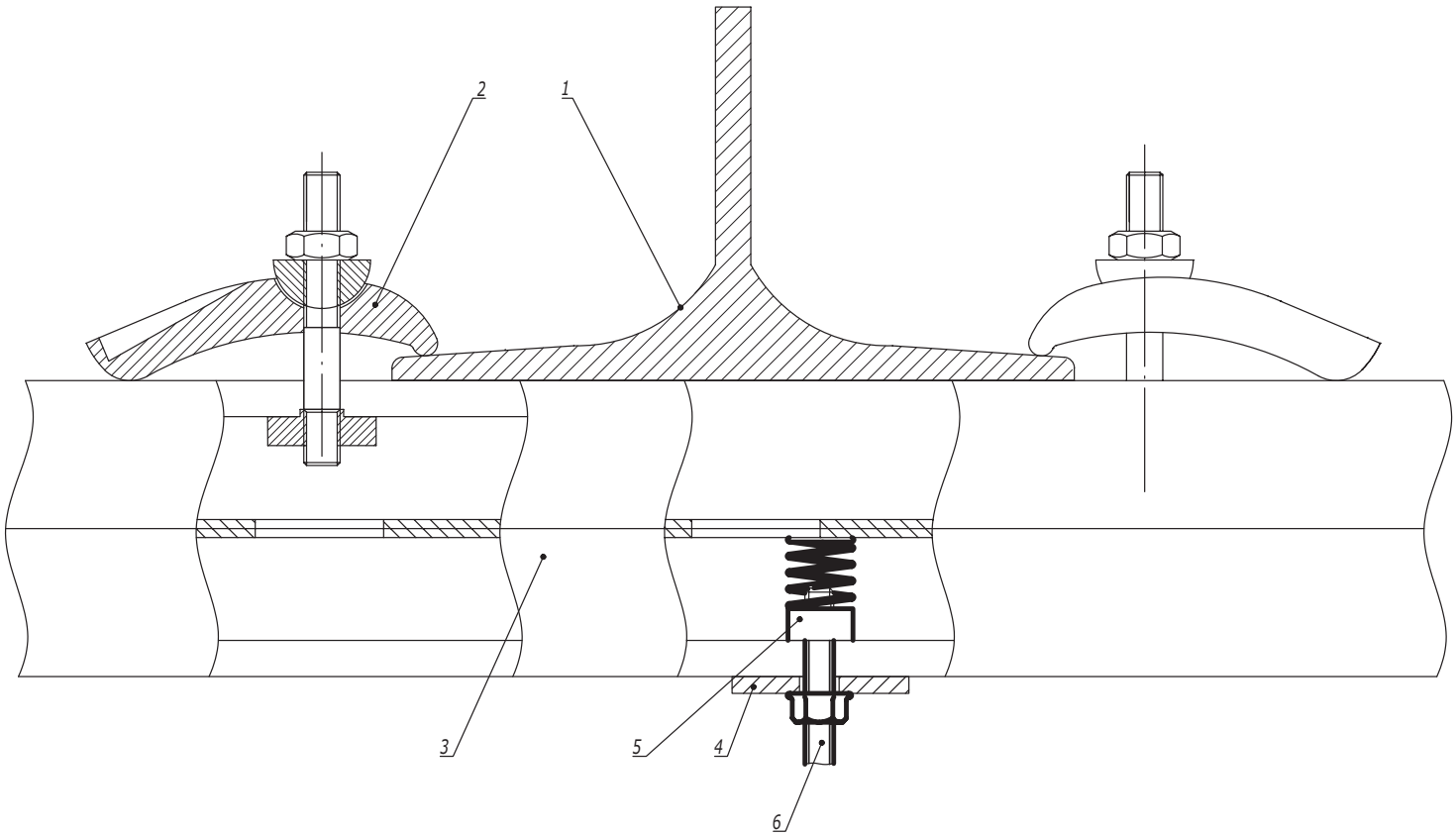


| Поз. | Наименование | Код | Кол. | Примечание |
|---|---|---|---|---|
| 1 | Двутавр | | | |
| 2 | Струбцина закрывающая | CM301001 | 2 | |
| 3 | Профиль С-образный | BPM21**/ BPM41**/ BPD21**/ BPD41** | 1 | |
| 4 | Опорная пластина для С-обр. профиля | BHM4141 | | |
| 5 | Гайка для подвешивания профиля | CM14****/ CM15****/ CM16**** | | |
| 6 | Шпилька | CM20**** | | |

| Изм. | Кол.уч. | Лист | №док. | Подпись | Дата |
|---|---|---|---|---|---|
| Разработал | | Тиунов И.А. | | | 01.22 |
| Проверил | | Чередниченко Г.А. | | | 01.22 |
| Утвердил | | Дядичко А.В. | | | 01.22 |

DKC-2022.EC.01

Крепление к балке без сверлильных и сварочных работ

| Стадия | Лист | Листов |
|---|---|---|
| | 1 | 3 |

DKC

Взаим. инв. №

Подпись и дата

Инв. № подл.

Крепление монтажного профиля к двутавровой балке креплением BMH-10 (тип 2)

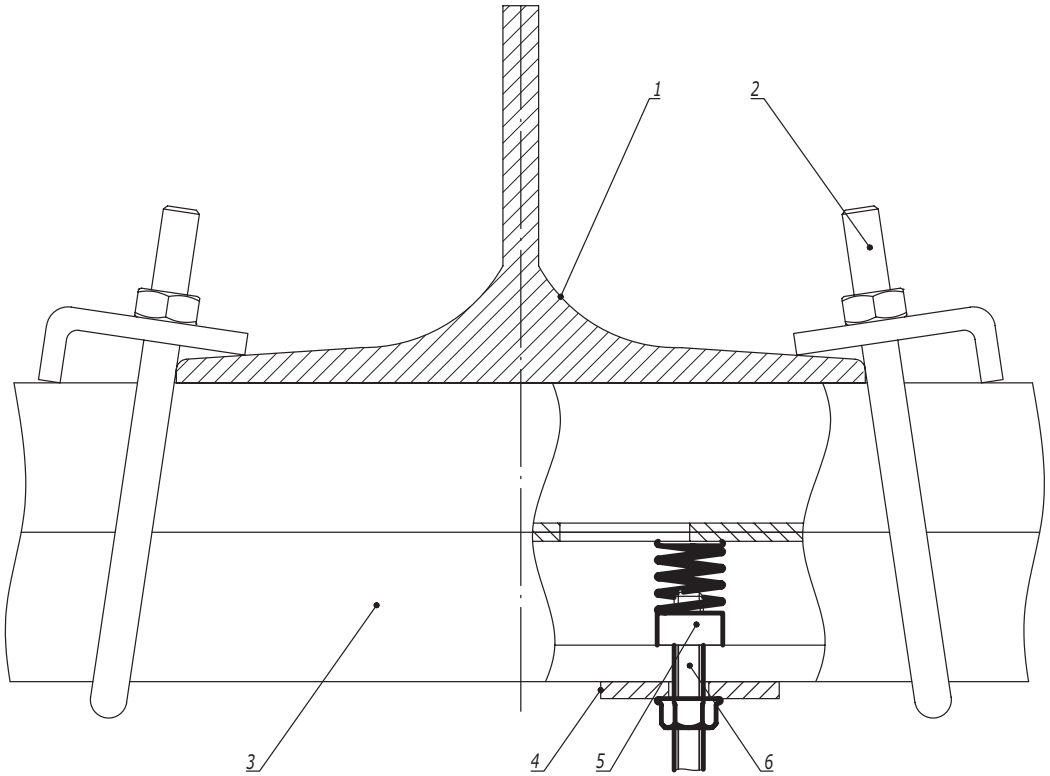


Таблица 1
Выбор крепежа

| Поз. | Наименование | Код | |
|---|---|---|---|
| | | BMH1010HDZ | BMH2010HDZ |
| 3 | Профиль С-образный | BPM41**/ BPD21** | BPD41** |

| Поз. | Наименование | Код | Кол. | Примечание |
|---|---|---|---|---|
| 1 | Двутавр | | | |
| 2 | Крепление к металлическим балкам BMH-10 | BHM**** | 2 | См. табл. 1 |
| 3 | Профиль С-образный | | | |
| 4 | Опорная пластина для С-обр. профиля | BHM4141 | | |
| 5 | Гайка для подвешивания профиля | CM14****/ CM15****/ CM16**** | | |
| 6 | Шпилька | CM20**** | | |



Взаим. инв. №
Подпись и дата
Инв. № подл.