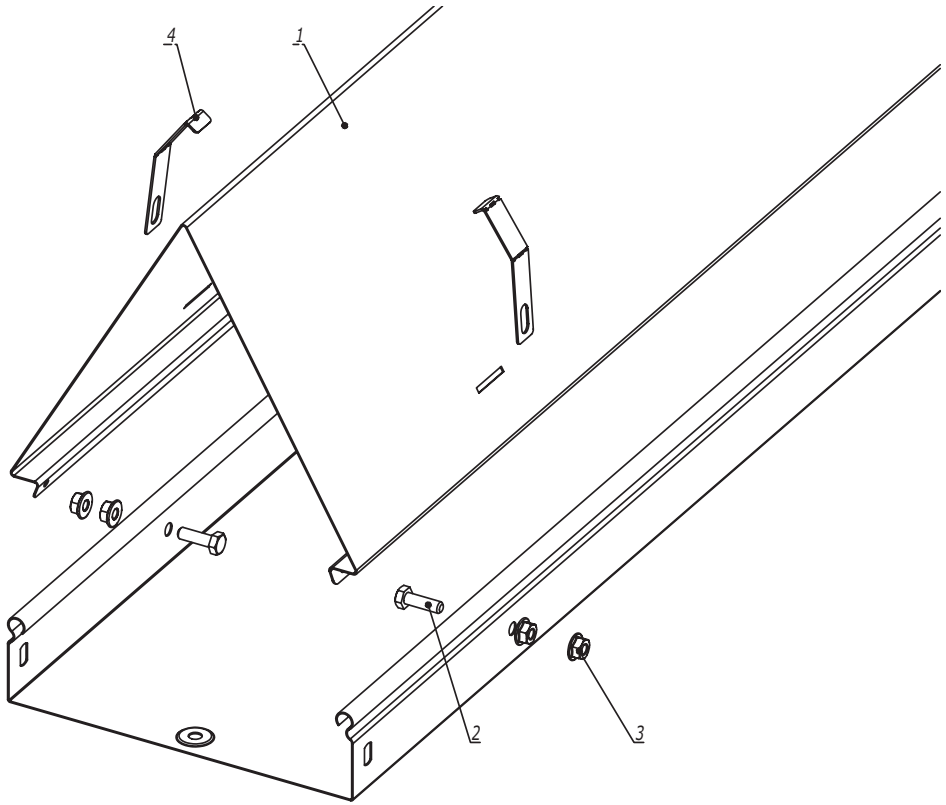


| Поз. | Наименование | Код | Кол. | Примечание |
|---|---|---|---|---|
| | Комплектация для аксессуара | | | |
| 1 | Двускатная крышка | | 1 | |
| 2 | Болт с шестигранной головкой М6х20 DIN 933 | CM020620HDZ | 4 | |
| 3 | Гайка с насечкой М6 DIN 6923 | CM100600HDZ | 8 | |
| 4 | Держатель двускатной крышки | SKH500HDZL | 4 | |

| Изм. | Кол.уч. | Лист | №док. | Подпись | Дата |
|---|---|---|---|---|---|
| Разработал | | Тиунов И.А. | | | 09.18 |
| Проверил | | Чередниченко Г.А. | | | 09.18 |
| Утвердил | | Дядичко А.В. | | | 09.18 |

DKC-2018.S5.25

Монтаж двускатной крышки

| Стадия | Лист | Листов |
|---|---|---|
| | | 1 |

DKC

Формат А3

Взаим. инв. №

Подпись и дата

Инв. № подл.