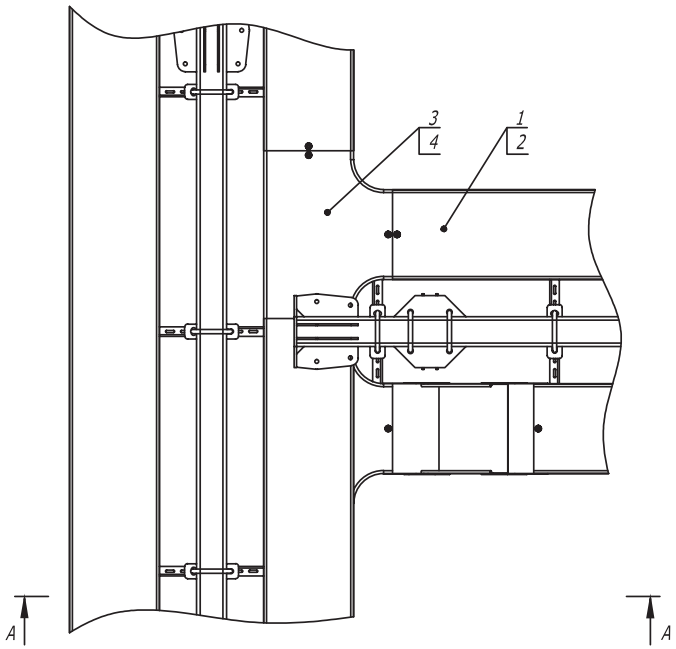

A-A

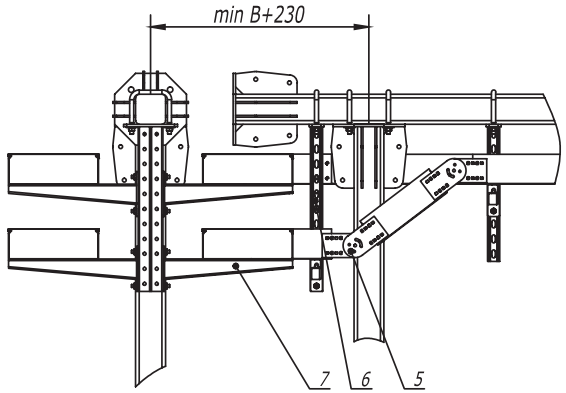

1. B - длина полки консоли.

Поз.	Наименование	Код	Кол.	Примечание
1	Лоток кабельный, цинк-ламельный			
2	Крышка на лоток с заземлением, цинк-ламельная			
3	Ответвитель DPT Т-образный горизонтальный, цинк-ламельный			
4	Крышка DPT на ответвитель Т-образный горизонтальный, цинк-ламельная			
5	Пластина крепежная GSV, цинк-ламельная (аналог - горячеоцинкованная)			
6	Консоль двойная, 41 x 41 мм, горячеоцинкованная	BBD41**		
7	Усиленная консоль, горячеоцинкованная	BBH****		

Изм.	Кол.уч	Лист	№док.	Подпись	Дата
Разраб.		Тиунов И.А.			04.17
Пров.		Чередниченко Г.А.			04.17

DKC-2017.T5.11

Одностоечная эстакада. Т-отвод трассы с листовыми кабельными лотками

Стадия	Лист	Листов
		1

DKC

Взам. инв. №

Подпись и дата

Инв. № подл.

Формат А3

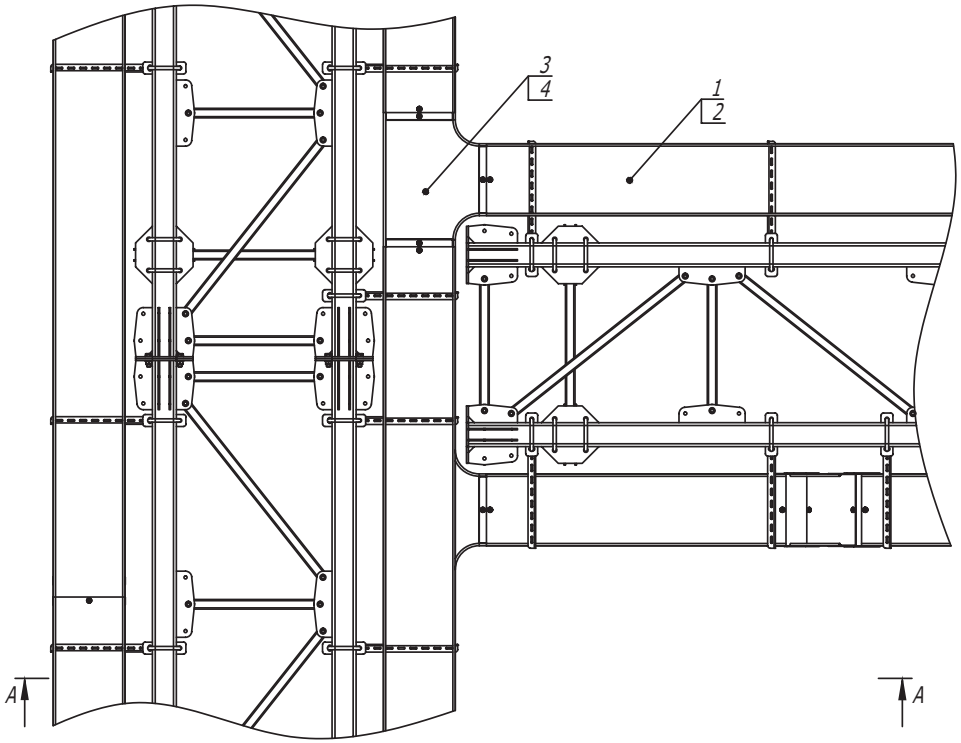

A -A

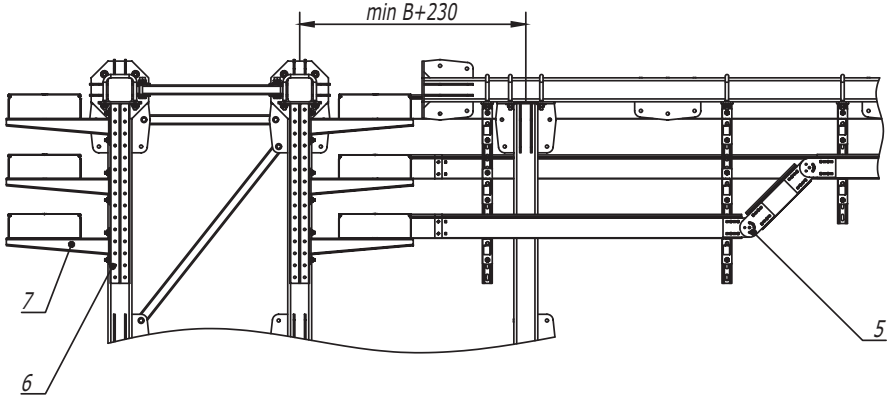

1. B - длина полки консоли .

Поз.	Наименование	Код	Кол.	Примечание
1	Лоток , цинк -ламельный			
2	Крышка на лоток с заземлением , цинк -ламельная			
3	Ответвитель DPT Т -образный горизонтальный , цинк -ламельный			
4	Крышка DPT на ответвитель Т -образный горизонтальный , цинк -ламельная			
5	Пластина крепежная GSV H100, цинк -ламельная (аналог - горячеоцинкованная)	30015HDZL		
6	Консоль двойная , 41 x 41 мм, горячеоцинкованная	BBD41**		
7	Усиленная консоль , горячеоцинкованная	BBH****		

Изм.	Кол.уч	Лист	№док.	Подпись	Дата
Разраб.		Тимков И. А.			04.17
Пров.		Чередниченко Г. А			04.17

DKC-2017.T5.34

Плоская эстакада . Т-отвод трассы

Стадия	Лист	Листов
		1

DKC

Формат А3

Взам. инв. №

Подпись и дата

Инв. № подл.