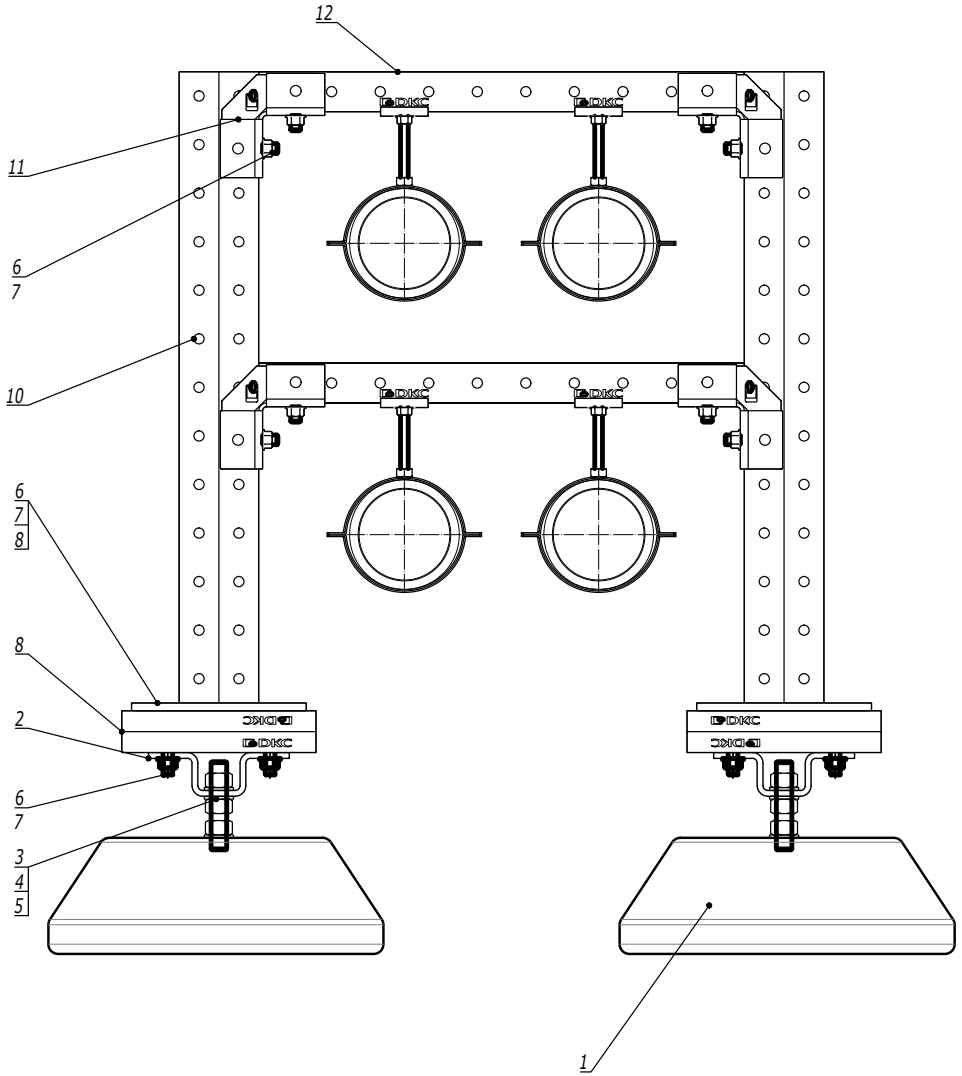

Поз.	Наименование	Код	Кол.	Примечание
1	Бетонное основание	NL0***		
2	Крепление стеновое для С-образного профиля 41х41, горячеоцинкованное	BMD1051HDZ		
3	Шпилька М16х1000	CM201601		
4	Шайба с узкими полями М16	CM241600		
5	Гайка шестигранная М16	CM111600		
6	Винт для крепления к С-образному профилю М10х30	CM041030		
7	Шайба кузовная М10, горячеоцинкованная	CM121000HDZ		
8	Гайка с насечкой, препятствующей откручиванию М10, горячеоцинкованная	CM101000HDZ		
9	Двойной С-образный профиль 41х21, горячеоцинкованный	BPD21**		
10	Консоль двойная, 41х41мм, горячеоцинкованная	BBD41**		
11	Уголок крепежный 90 градусов, двухлучевой, 4 отверстия, горячецинкованный	BMD1501HDZ		
12	С-образный профиль 41х41, горячеоцинкованный	BPM41**		

Изм.	Кол.уч.	Лист	№док.	Подпись	Дата
Разработал		Тиунов И.А.			09.23
Проверил		Чередниченко Г.А.			09.23
Утвердил		Дядичко А.В.			09.23

A11-2023.58

Прокладка двустенных труб по кровле

Стадия	Лист	Листов
	1	1

DKC

Взаим. инв. №

Подпись и дата

Инв. № подл.