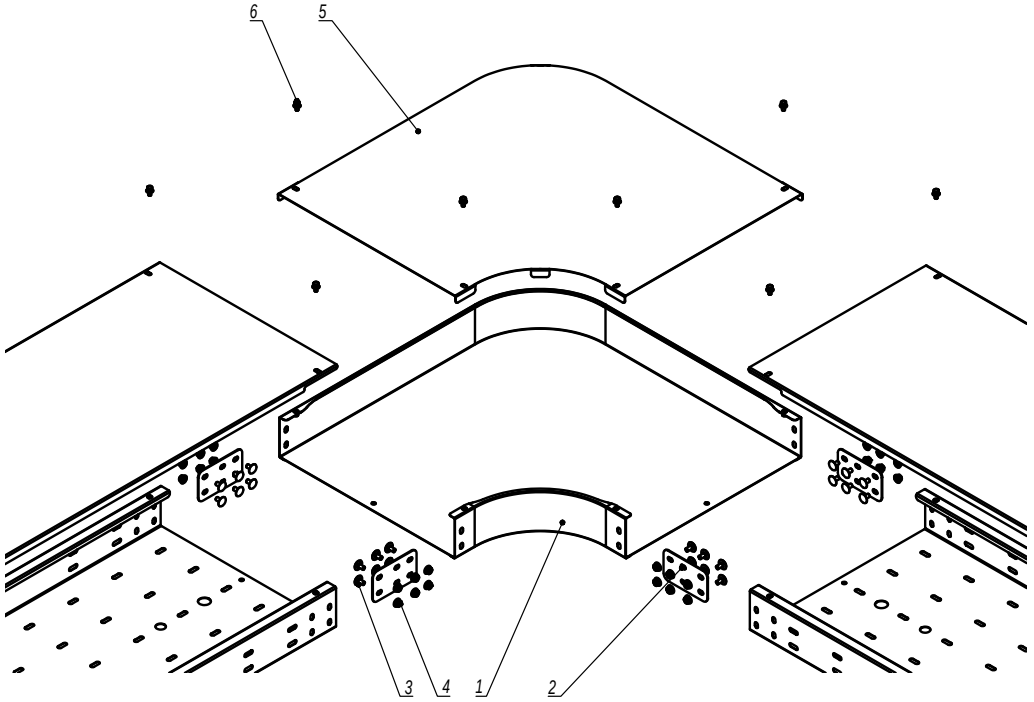


| Поз. | Наименование | Код | Кол. | Примечание |
|---|---|---|---|---|
| | *Комплект для аксессуара* | | | |
| 1 | Угол горизонтальный листовой 45/90, нержавеющая сталь | | 1 | Поставляется в комплекте |
| 2 | Соединитель горизонтальный, нержавеющая сталь | | 4 | |
| 3 | Винт с гладкой головкой M6x12, нержавеющая сталь | | 12n | |
| 4 | Гайка с насечкой, препятствующей откручиванию M6 DIN6923, нержавеющая сталь | | 12n | |
| | *Комплект для крышки* | | | |
| 5 | Крышка на угол горизонтальный листовой 45/90, нержавеющая сталь | | 1 | |
| 6 | Винт для обеспечения электрического контакта M5x8 | CM030508INOX | 4 | |

1. n=1 для высоты борта 30, 50 мм.
2. n=2 для высоты борта 80, 100 мм.

| Изм. | Кол.уч. | Лист | №док. | Подпись | Дата |
|---|---|---|---|---|---|
| Разработал | | Тиунов И.А. | | | 11.20 |
| Проверил | | Чередниченко Г.А. | | | 11.20 |
| Утвердил | | Дядичко А.В. | | | 11.20 |

DKC-2021.I5.02

Угол горизонтальный для листового лотка из нержавеющей стали

| Стадия | Лист | Листов |
|---|---|---|
| | | 1 |

DKC

Взаим. инв. №

Подпись и дата

Инв. № подл.