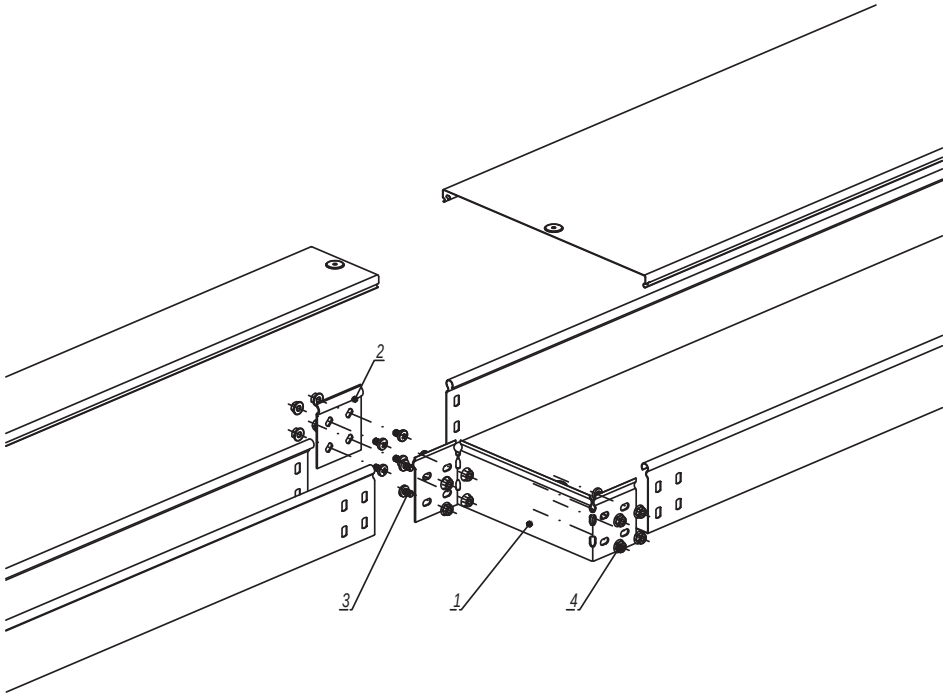

1. n=1 для высоты борта (H) 50 мм.
2. n=2 для высоты борта (H) 80, 100 мм.

Поз.	Наименование	Код	Кол.	Примечание
	Комплектация для аксессуара			
1	Редукция упрощённая		1	
2	Пластина крепежная GTO		1	
3	Винт с крестообразным шлицем M6x10	CM010610	n·6	
4	Гайка с насечкой M6 DIN 6923	CM100600	n·6	

Изм.	Кол.уч.	Лист	№док.	Подпись	Дата
Разработал		Тиунов И.А.			09.18
Проверил		Чередниченко Г.А.			09.18
Утвердил		Дядичко А.В.			09.18

DKC-2018.S5.04

Переход по ширине упрощенный

Стадия	Лист	Листов
		1

DKC

Формат А3

Взаим. инв. №
Подпись и дата
Инв. № подл.

Симметричный переход

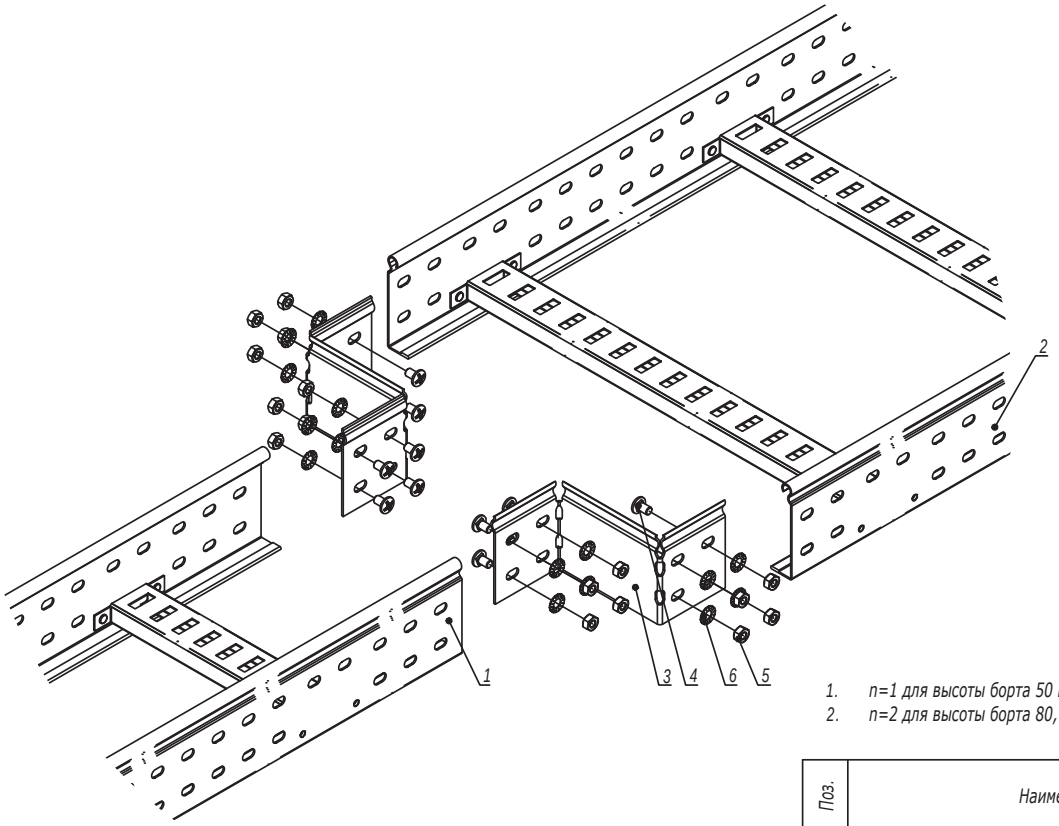

1. n=1 для высоты борта 50 мм.
2. n=2 для высоты борта 80, 100 мм.

Поз.	Наименование	Код	Кол.	Примечание
1	Лоток лестничный, прямой элемент			
2	Лоток лестничный, прямой элемент			
3	Редукция упрощенная		2	
4	Винт М6х10	CM010610	n·8	
5	Гайка шестигранная М6 DIN 934	CM110600	n·8	
6	Шайба стопорная М6 DIN 6798A	CM220600	n·8	

Изм.	Кол.уч.	Лист	№док.	Подпись	Дата
Разработал		Тиунов И.А.			09.18
Проверил		Чередниченко Г.А.			09.18
Утвердил		Дядичко А.В.			09.18

DKC-2018.L5.07

Монтаж перехода по ширине трассы лестничных лотков

Стадия	Лист	Листов
	1	2

DKC

Взаим. инв. №

Подпись и дата

Инв. № подл.

Несимметричный переход

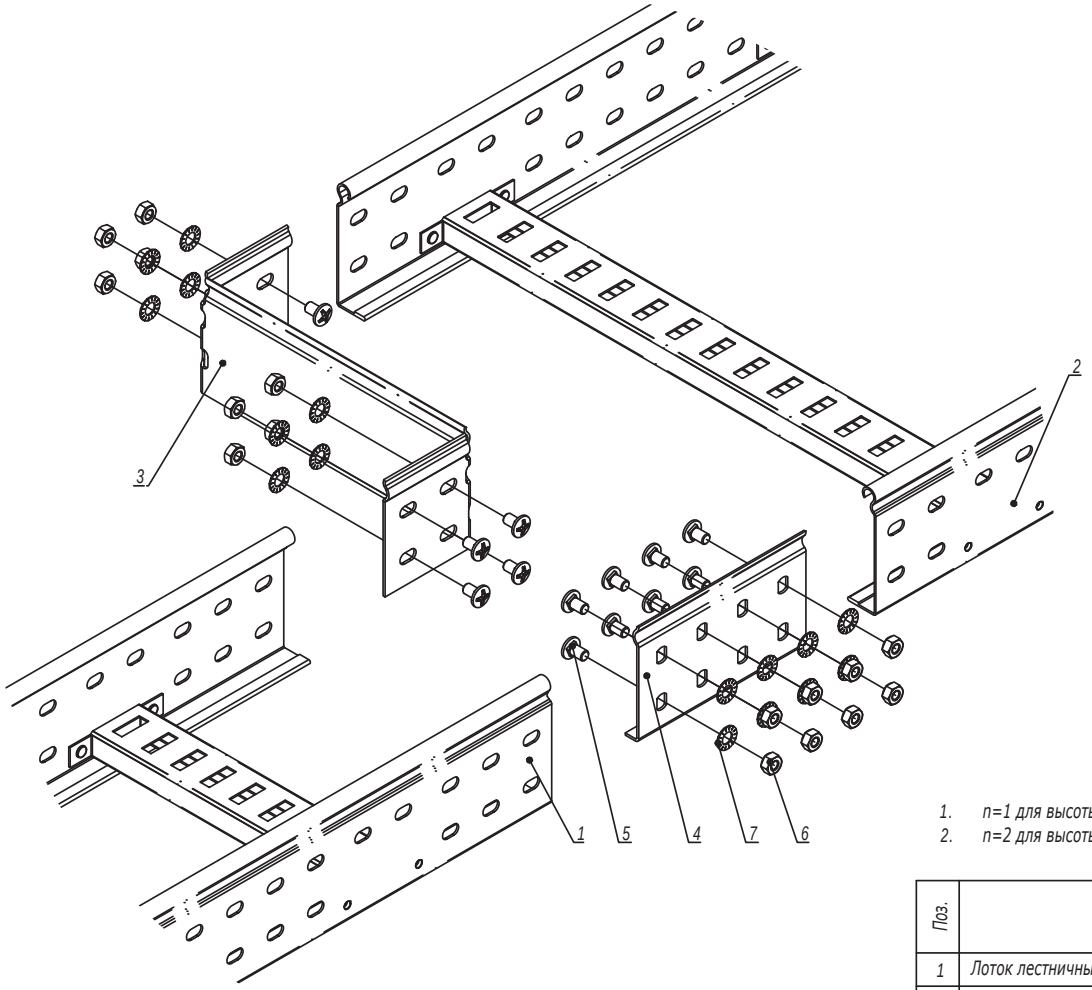

1. n=1 для высоты борта 50 мм.
2. n=2 для высоты борта 80, 100 мм.

Поз.	Наименование	Код	Кол.	Примечание
1	Лоток лестничный, прямой элемент			
2	Лоток лестничный, прямой элемент			
3	Редукция упрощенная		1	
4	Усиленные соединители GTO L		1	
5	Винт M6x10	CM010610	n·8	
6	Гайка шестигранная M6 DIN 934	CM110600	n·8	
7	Шайба стопорная M6 DIN 6798A	CM220600	n·8	

Изм.	Кол.уч.	Лист	№док.	Подпись	Дата

DKC-2018.L5.07

Лист 2

Инв. № подл. | Подпись и дата | Взаим. инв. №