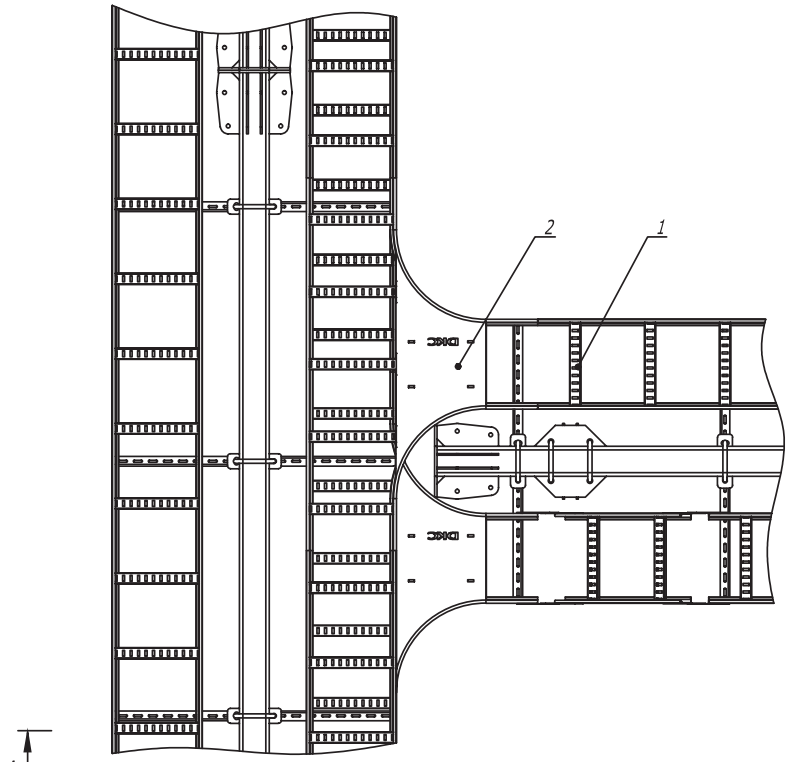

A-A

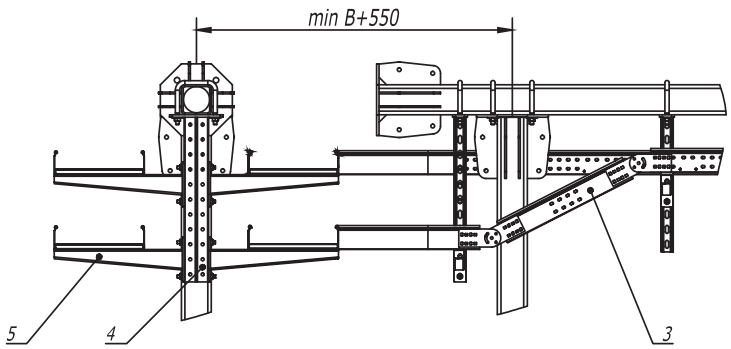

1. B - длина полки консоли.

Поз.	Наименование	Код	Кол.	Примечание
1	Лестничный лоток, цинк-ламельный			
2	Т-ответвитель R300, цинк-ламельный			
3	Угол вертикальный шарнирный универсальный, цинк-ламельный			
4	Консоль двойная, 41 x 41 мм, горячеоцинкованная	BBD41**		
5	Усиленная консоль, горячеоцинкованная	BBH****		

Изм.	Кол.уч	Лист	№док.	Подпись	Дата
Разраб.		Тиунов И.А.			04.17
Пров.		Чередниченко Г.А.			04.17

DKC-2017.T5.12

Одностоечная эстакада. Т-отвод трассы с лестничными кабельными лотками

Стадия	Лист	Листов
		1

DKC

Формат А3

Взам. инв. №

Подпись и дата

Инв. № подл.

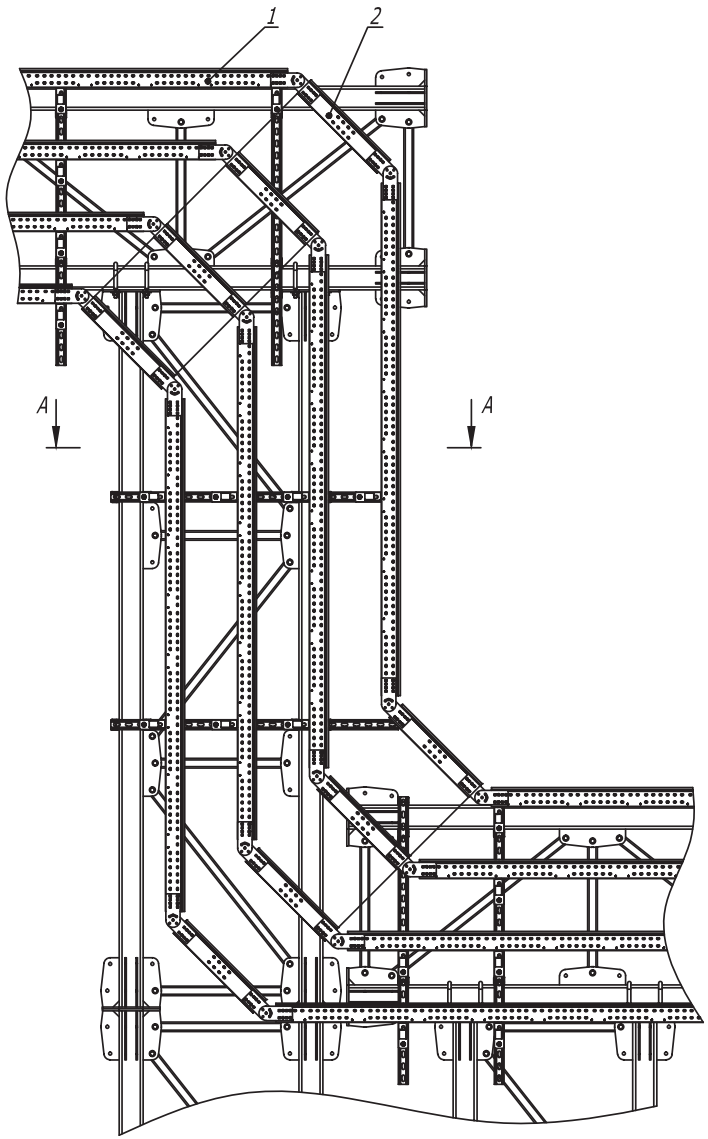

A -A

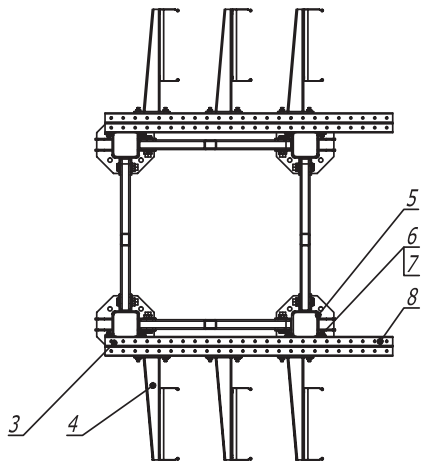

Поз.	Наименование	Код	Кол.	Примечание
1	Лоток лестничный, цинк-ламельный			
2	Угол вертикальный шарнирный, универсальный, цинк-ламельный			
3	Двойной С-образный профиль 41 х 41, горячеоцинкованный	BBD41**		
4	Усиленная консоль 400 мм, горячеоцинкованная	BBH****		
5	Скоба плоская, горячеоцинкованная	CRB2000HDZ		
6	Винт для крепления к С-образному профилю М 10 х 30	CM 041030		
7	Гайка с насечкой, препятствующей откручиванию М 10, горячеоцинкованная	CM 101000HDZ		
8	Профиль двойной, 41 х 41 мм, горячеоцинкованный	BPD41**		

Изм.	Кол.уч	Лист	№док.	Подпись	Дата
Разраб.		Тиунов И.А.			07.2017
Пров.		Чередниченко Г.А.			07.2017

DKC-2017.T5. 55

Фермовая эстакада. Переход по высоте

Стадия	Лист	Листов
Р		1

DKC

Взам. инв. №

Подпись и дата

Инв. № подл.

Формат А3