Расположение стоек фальшпола
(плиты частично не показаны)

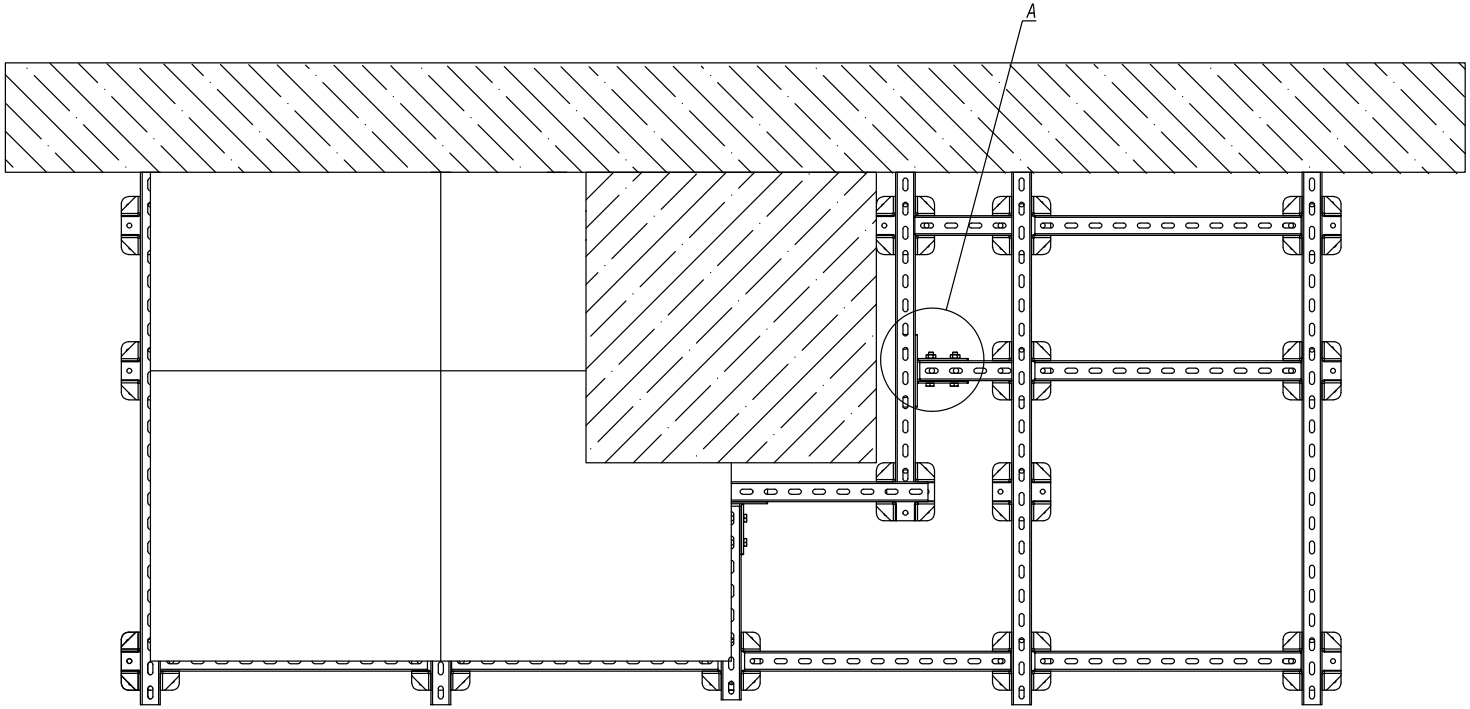


A (1:2)

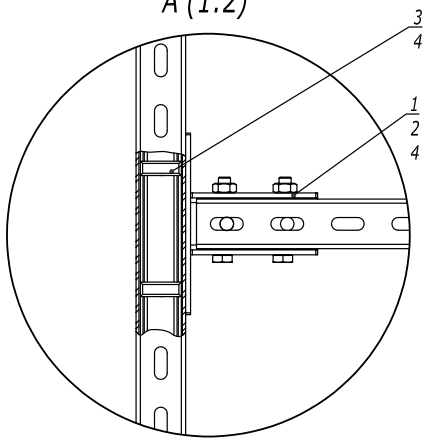


| Поз. | Наименование | Код | Кол. | Примечание |
|---|---|---|---|---|
| 1 | Соединитель Т-образный | BMD1504 | | |
| 2 | Болт с шестигранной головкой М10 | CM081070 | | |
| 3 | Винт для крепления к С-образному профилю | CM041030 | | |
| 4 | Гайка М10 с насечкой | CM101000 | | |

| Изм. | Кол.уч. | Лист | №док. | Подпись | Дата |
|---|---|---|---|---|---|

DKC-2023.RF.04

Лист 3

Взаим. инв. №
Подпись и дата
Инв. № подл.