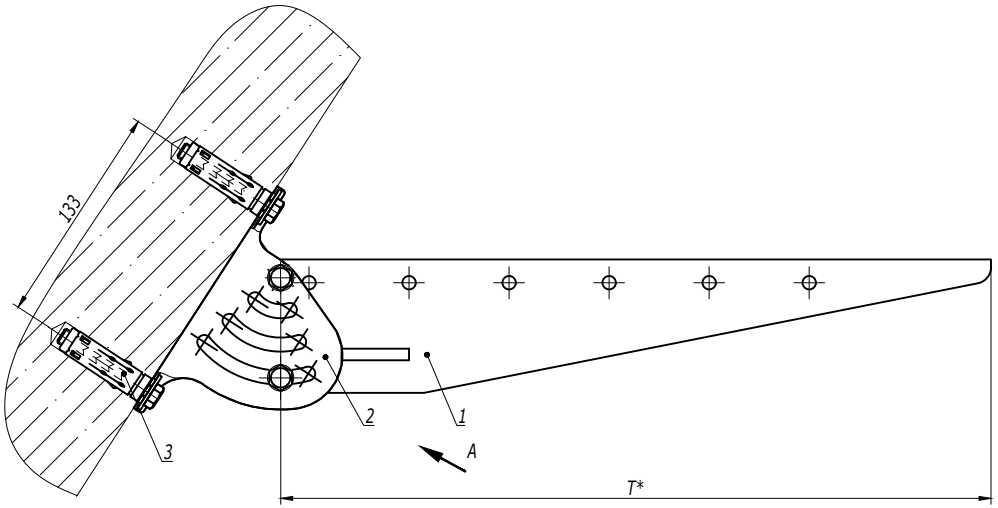


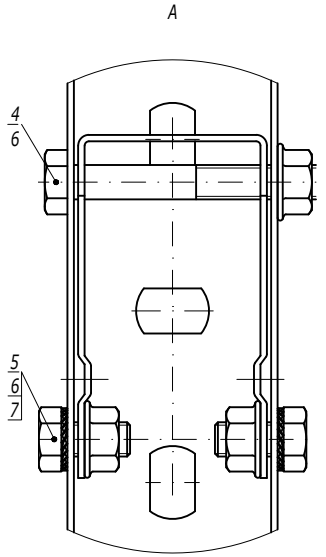


1. * Выбирая длину консоли "T", следует учитывать наклон стены.

| Поз. | Наименование | Код | Кол. | Примечание |
|---|---|---|---|---|
| 1 | Консоль BBM-50 | BBM50** | 1 | |
| 2 | Опора шарнирная монтажная BSV-29 | BSV2902 | 1 | |
| 3 | Анкер усиленный с болтом M10 | CM461065 | 2 | DKC-2018.M5.01 |
| 4 | Болт с частичной резьбой M8x70 DIN 931 | CM020870 | 1 | |
| 5 | Болт с шестигранной головкой M8x16 DIN 933 | CM020816 | 2 | |
| 6 | Гайка с насечкой M8 DIN 6923 | CM100800 | 3 | |
| 7 | Шайба стопорная M8 DIN 6798A | CM220800 | 2 | |

| Изм. | Кол.уч. | Лист | №док. | Подпись | Дата |
|---|---|---|---|---|---|
| Разработал | | Тиунов И.А. | | | 09.18 |
| Проверил | | Чередниченко Г.А. | | | 09.18 |
| Утвердил | | Дядичко А.В. | | | 09.18 |

DKC-2018.B5.09

Опора на наклонной поверхности

| Стадия | Лист | Листов |
|---|---|---|
| | | 1 |

DKC

Взаим. инв. №

Подпись и дата

Инв. № подл.

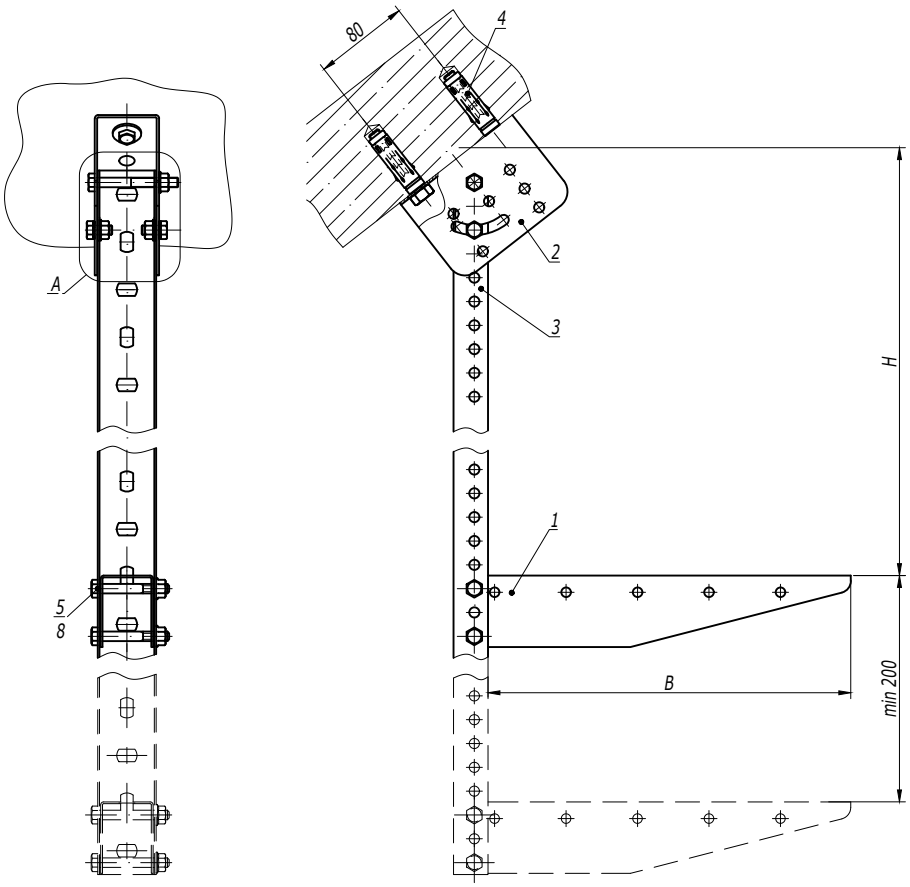


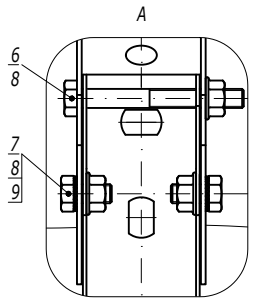


1. *H - высота подвеса.*
2. *B - ширина используемых лотков.*

| Поз. | Наименование | Код | Кол. | Примечание |
|---|---|---|---|---|
| 1 | Консоль BBM-50 | BBM50** | n | |
| 2 | Крепление к потолку BSV-29 | BSV2901 | 1 | |
| 3 | Профиль BPM-29 | BPM29** | 1 | |
| 4 | Анкер усиленный с болтом M10 | CM461065 | 2 | DKC-2018.M5.01 |
| 5 | Болт с частичной резьбой M8x60 DIN 931 | CM020860 | n·2 | |
| 6 | Болт с частичной резьбой M8x70 DIN 931 | CM020870 | 1 | |
| 7 | Болт с шестигранной головкой M8x16 DIN 933 | CM020816 | 2 | |
| 8 | Гайка с насечкой M8 DIN 6923 | CM100800 | n·2+3 | |
| 9 | Шайба стопорная M8 DIN 6798A | CM220800 | 2 | |

| Изм. | Кол.уч. | Лист | №док. | Подпись | Дата |
|---|---|---|---|---|---|
| Разработал | | Тиунов И.А. | | | 09.18 |
| Проверил | | Чередниченко Г.А. | | | 09.18 |
| Утвердил | | Дядичко А.В. | | | 09.18 |

DKC-2018.B5.10

Подвес на наклонной поверхности

| Стадия | Лист | Листов |
|---|---|---|
| | | 1 |

DKC

Взаим. инв. №

Подпись и дата

Инв. № подл.

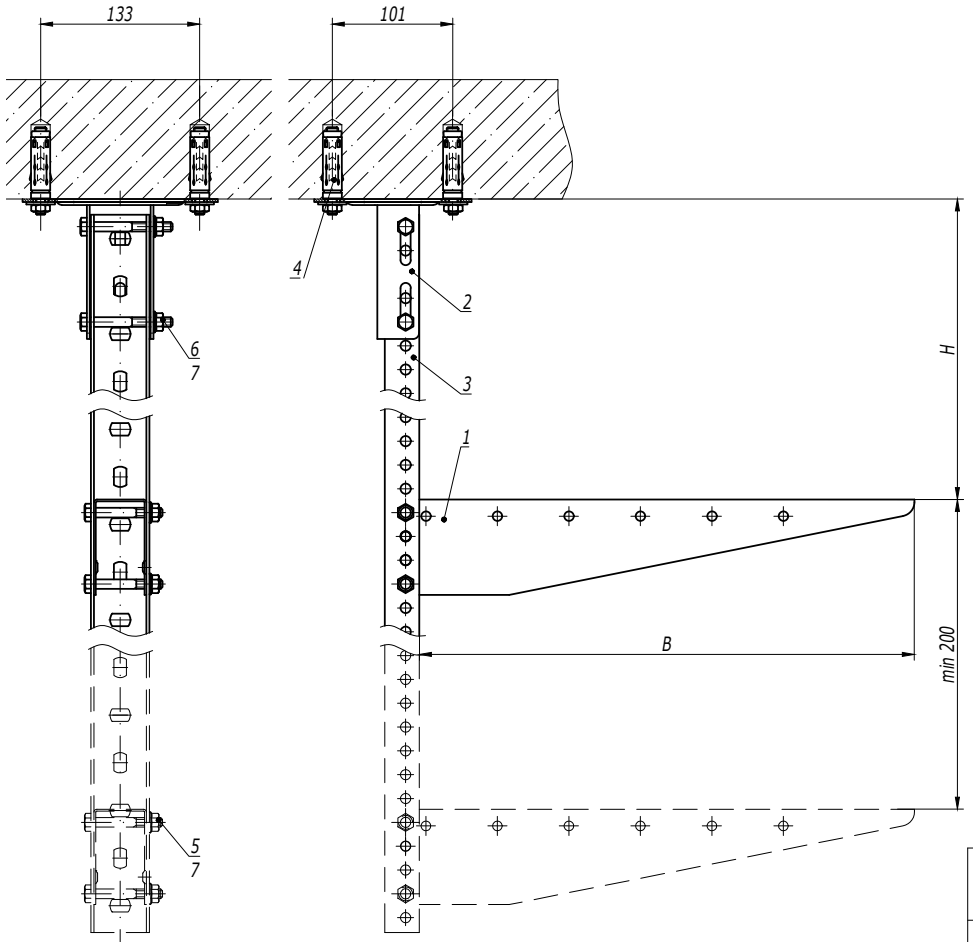


1. H - высота подвеса.
2. B - ширина используемых лотков.

| Поз. | Наименование | Код | Кол. | Примечание |
|---|---|---|---|---|
| 1 | Консоль BBM-50 | BBM50** | n | |
| 2 | Крепление к потолку BSF-29 | BSF2901 | 1 | |
| 3 | Профиль BPM-29 | BPM29** | 1 | |
| 4 | Стандартный анкер с болтом M10 | CM431060 | 4 | DKC-2018.M5.01 |
| 5 | Болт с частичной резьбой M8x60 DIN 931 | CM020860 | n·2 | |
| 6 | Болт с частичной резьбой M8x70 DIN 931 | CM020870 | 2 | |
| 7 | Гайка с насечкой M8 DIN 6923 | CM100800 | n·2+2 | |

| Изм. | Кол.уч. | Лист | №док. | Подпись | Дата |
|---|---|---|---|---|---|
| Разработал | | Тиунов И.А. | | | 09.18 |
| Проверил | | Чередниченко Г.А. | | | 09.18 |
| Утвердил | | Дядичко А.В. | | | 09.18 |

DKC-2018.B5.11

Подвес П-образного профиля к потолку

| Стадия | Лист | Листов |
|---|---|---|
| | | 1 |

DKC

Взаим. инв. №

Подпись и дата

Инв. № подл.

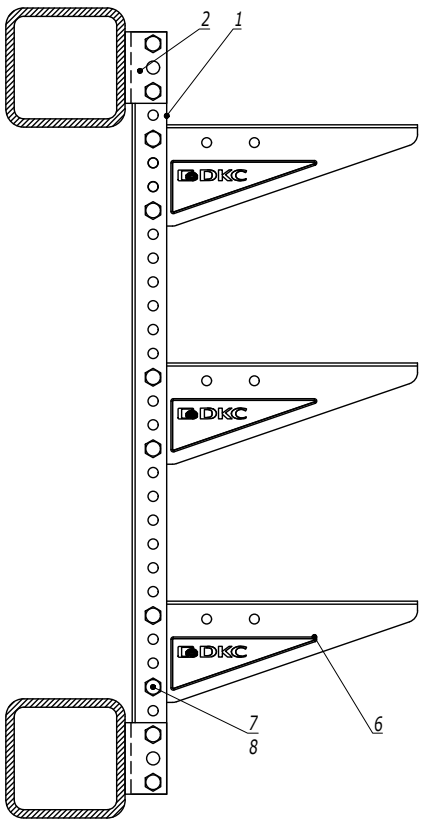


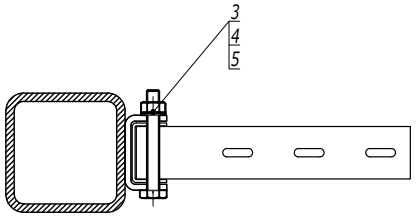


1. Сварной шов и крепление BSW-29, необходимо обработать цинковой спрей краской 37039HDZ.
2. Все коды приведены в исполнении 1.

| Поз. | Наименование | Код | Кол. | Примечание |
|---|---|---|---|---|
| 1 | Профиль П-образный BPM-29 | BPM29** | 1 | |
| 2 | Приварное крепление | BSW2901 | 2 | |
| 3 | Болт с шестигранной головкой M8x80 DIN 933 | CM080880 | 4 | |
| 4 | Шайба с узкими полями Ø8 DIN 125 | CM240800 | 4 | |
| 5 | Гайка шестигранная M8 DIN 934 | CM110800 | 4 | |
| 6 | Консоль BBM-50/BBL-30 | BBM50**/BBL30** | n | |
| 7 | Болт с шестигранной головкой и частичной резьбой M8x60 | CM020860 | 2n | |
| 8 | Гайка с насечкой, препятствующей откручиванию M8 | CM100800 | 2n | |

Изм. Кол.уч. Лист №док. Подпись Дата

DKC-2018.B5.20

Лист 4

Взаим. инв. № | Подпись и дата | Инв. № подл.