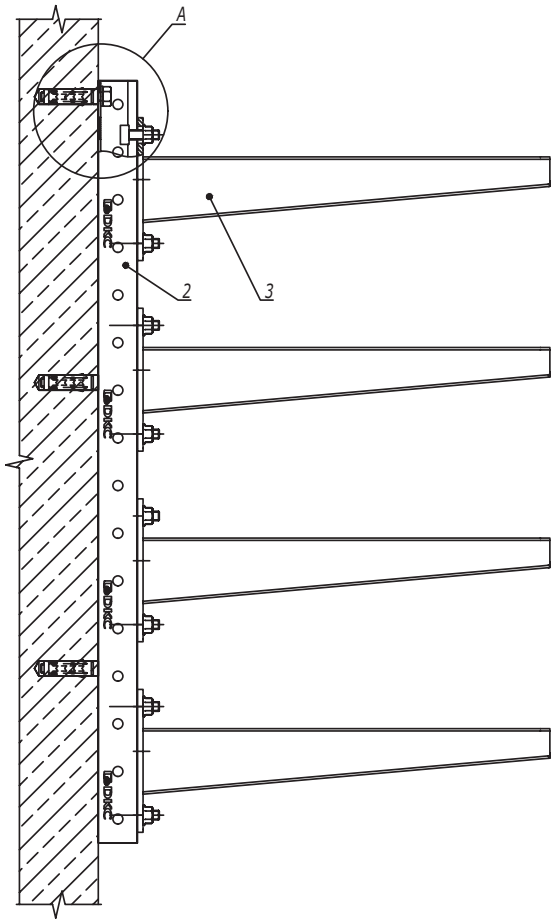


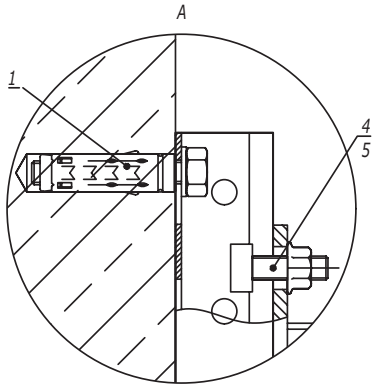


1. Максимальный шаг стоек - 1500 мм.
2. Расчет кабельных конструкций выполнен без учета веса человека, а также без учета веса опорных роликов для механизированной протяжки кабелей.
3. При изменении нагрузки на консоль необходимо проводить дополнительный расчет на прочность.
4. Несущую способность кабельных лотков необходимо определять, исходя из графиков нагрузки в каталоге ДКС.

| Поз. | Наименование | Код | Кол. | Примечание |
|---|---|---|---|---|
| 1 | Анкер стандартный с болтом М10 | CM431060 | L/200 +1 | Значение округлить в большую сторону, L- длина профиля, мм |
| 2 | Профиль С-образный, 41х41 | BPM41** | 1 | См. табл. 2 |
| 3 | Консоль усиленная | BBH70** | n | См. табл. 1 |
| 4 | Болт Т-образный, для крепления к С-образному профилю М10х30, класс прочности 5,6 | CM041030 | 2n | |
| 5 | Гайка с насечкой, препятствующей откручиванию DIN 6923 М10, горячеоцинкованная | CM101000HDZ | 2n | |

| Изм. | Кол.уч. | Лист | №док. | Подпись | Дата | DKC-2018.IS.03 | | |
|---|---|---|---|---|---|---|---|---|
| Разработал | | Тиунов И.А. | | | 11.17 | Крепление вертикальной стойки к стене | Стадия | Лист 1 / Листов 2 |
| Проверил | | Чередниченко Г.А. | | | 11.17 | | | |
| Утвердил | | Дядичко А.В. | | | 11.17 | | | |

Взаим. инв. № | Подпись и дата | Инв. № подл.