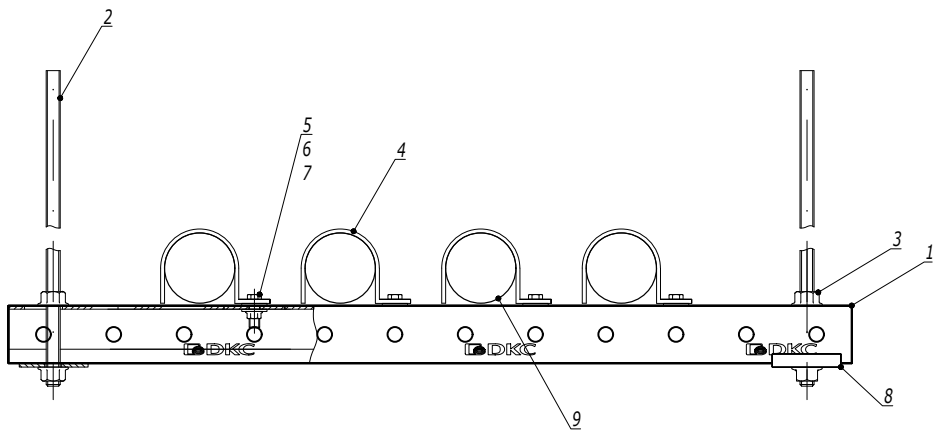

Таблица подбора односторонних держателей для жестких металлических труб

Внешний диаметр Ø, мм	Код (Сталь, оцинкованная по методу Сендзимира)	Держатель оцинкованный односторонний
16	6008-16L3	53341
20	6008-20L3	53342
25	6008-25L3	53344
32	6008-32L3	53345
40	6008-40L3	53346
50	6008-50L3	53347

Поз.	Наименование	Код	Кол.	Примечание
1	Профиль С-образный	BPM41**		
2	Шпилька резьбовая	CM20****		
3	Гайка с насечкой DIN 6923	CM10****		
4	Держатель оцинкованный односторонний	533**	n	
5	Болт с шестигранной головкой М6х20	CM020620	n*1	
6	Шайба М6 кузовная DIN9021	CM120600	n*2	
7	Гайка с насечкой, препятствующей откручиванию М6	CM100600	n*1	
8	Опорная пластина для С-образного профиля	BHM4141		
9	Труба стальная жесткая	6008-**L3		

1. Монтаж к опорной поверхности согласно DKC-2018.M5.01, DKC-2018.M5.03, DKC-2018.M5.04

Изм.	Кол.уч.	Лист	№док.	Подпись	Дата

DKC-2024.CMS.10

Узел по организации прокладки стальных труб с помощью держателя одностороннего на подвесе

Стадия	Лист	Листов
		1

DKC

Взаим. инв. №

Подпись и дата

Инв. № подл.

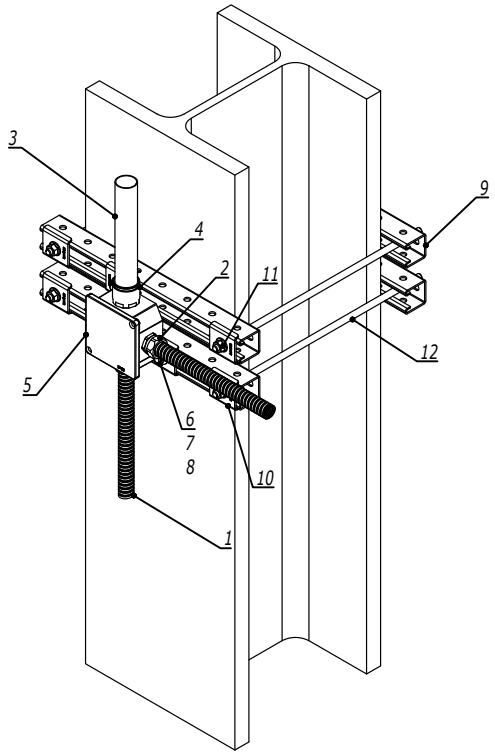

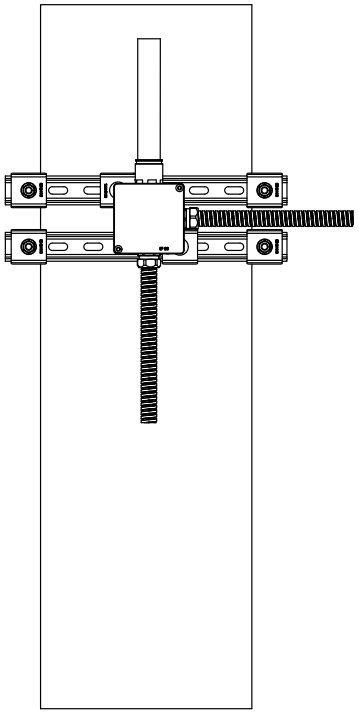

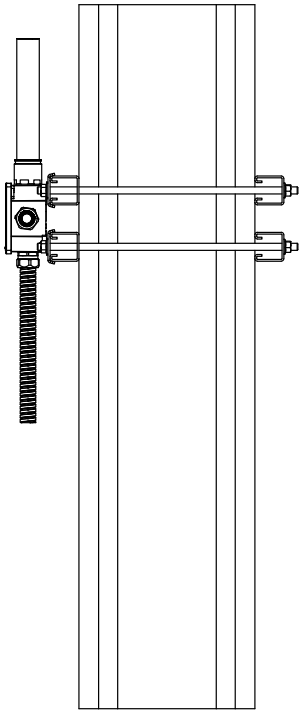

Поз.	Наименование	Код	Кол.	Примечание
1	Металлорукав		2	
2	Муфта "металлорукав-коробка"	6014-****	2	
3	Труба жесткая оцинкованная	6008-**L3	1	
4	Муфта "труба-коробка"	6111-A**	1	
5	Коробка ответвительная алюминиевая окрашенная, IP66/IP67, RAL 9006	6530*	n	
6	Болт с шестигранной головкой M6x25	CM080625	n*2	
7	Шайба M6 кузовная DIN9021	CM120600	n*2	
8	Гайка для подвешивания профиля M6x40	CM140600	n*2	
9	Профиль BPM-41	BPM41**	4	
10	Опорная пластина для С-образных профилей BHM-41	BHM4141	6	
11	Гайка с насечкой M10 DIN 6923	CM101000	8	
12	Шпилька резьбовая M10 DIN 975 /976	CM201001	4	

1. Муфты дополнительно укомплектовать гайкой 6006-**A и при необходимости уплотнительной прокладкой IP67 код 6060-****
2. n=1 для коробки 65300
3. n=2 для коробки 65301...65306

Взаим. инв. №

Подпись и дата

Инв. № подл.

Изм.	Кол.уч.	Лист	№док.	Подпись	Дата

DKC-2024.CMS.15

Узел по организации соединения распределительной коробки на металлической балке

Стадия	Лист	Листов
		1

DKC