Сборка с С-обр. профилем 41х41

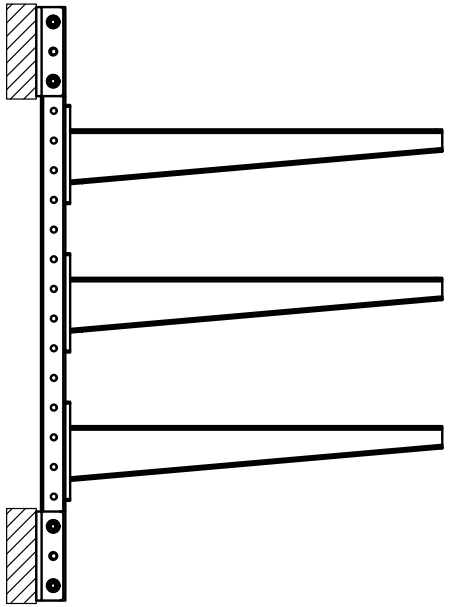

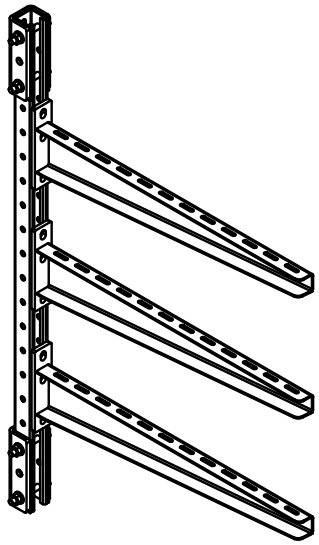

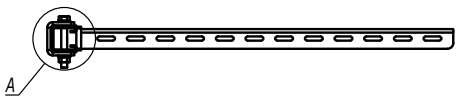


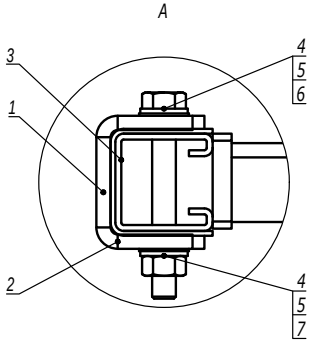


| Поз. | Наименование | Код | Кол. | Примечание |
|---|---|---|---|---|
| 1 | Приварное крепление BSW-41 | SBSW4102 | 2 | |
| 2 | Клейкая лента 150х2, неопрен | 37556 | | |
| 3 | Профиль С-обр. 41х41, нержавеющая сталь | IBPM41** | | |
| 4 | Изоляционная втулка | CM712002 | 8 | |
| 5 | Шайба с узкими полями 10,5 мм, DIN125, нерж. сталь | CM241000INOX316L | 8 | |
| 6 | Болт с шестигранной головкой М10х80, DIN933, нерж. сталь | CM081080INOX316L | 4 | |
| 7 | Гайка шестигранная М10, DIN934, нерж. сталь | CM111000INOX316L | 4 | |

DKC-2021.I5.27

| Изм. | Кол.уч. | Лист | №док. | Подпись | Дата |
|---|---|---|---|---|---|
| Разработал | | Тиунов И.А. | | | 11.20 |
| Проверил | | Чередниченко Г.А. | | | 11.20 |
| Утвердил | | Дядичко А.В. | | | 11.20 |

Использование приварного крепления с профилями из нержавеющей стали

| Стадия | Лист | Листов |
|---|---|---|
| | | 1 |

DKC

Взаим. инв. №

Подпись и дата

Инв. № подл.