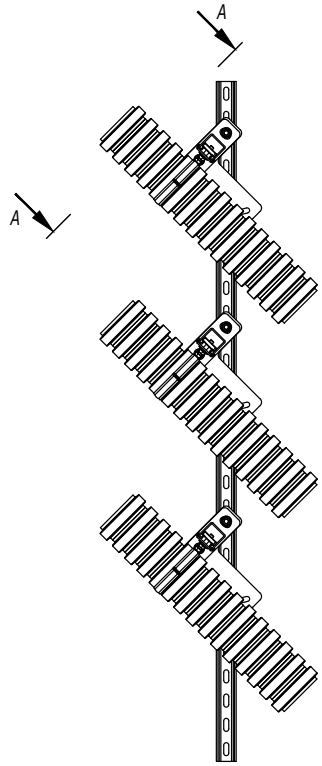


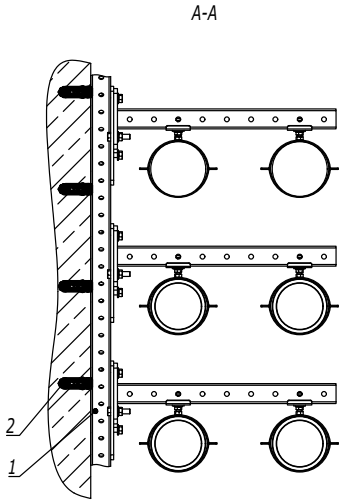


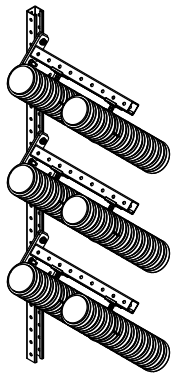

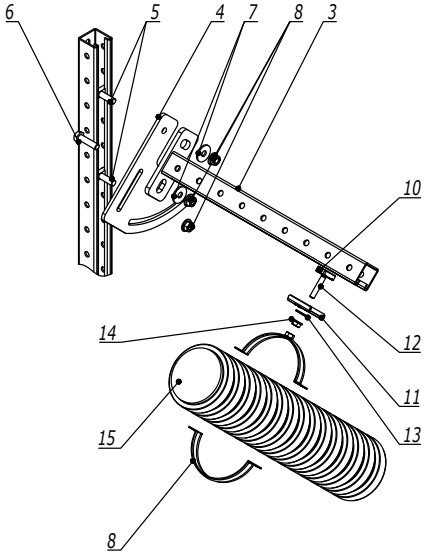


| Поз. | Наименование | Код | Кол. | Примечание |
|---|---|---|---|---|
| 1 | С-образный профиль 41x41, горячеоцинкованный | BPM41** | | |
| 2 | Усиленный клиновой анкер M10x60 | CM481060 | | |
| 3 | Консоль одиночная, 41x41, горячеоцинкованная | BBP41** | n | |
| 4 | Пластина для поворота консоли | BMD3001HDZ | n | |
| 5 | Винт для крепления к С-образному профилю M10x50 | CM041050 | 2n | |
| 6 | Болт с шестигранной головкой M10x35, | CM081035HDZ | n | |
| 7 | Шайба кузовная M10, горячеоцинкованная | CM121000HDZ | 2n | |
| 8 | Гайка с насечкой, препятствующей откручиванию M10, горячеоцинкованная | CM101000HDZ | 3n | |
| 9 | Хомут для средних нагрузок с изоляцией с гайкой M8 | BHM***** | k | |
| 10 | Гайка для подвешивания профиля M8x40 | CM140800HDZ | k | |
| 11 | Опорная пластина для С-образного профиля, горячеоцинкованный | BHM4141HDZL | k | |
| 12 | Шпилька M8x2000, цинк-ламель | CM200802ZL | | |
| 13 | Шайба кузовная M8, горячеоцинкованная | CM120800HDZ | k | |
| 14 | Гайка с насечкой, препятствующей откручиванию M8, горячеоцинкованная | CM100800HDZ | k | |
| 15 | Атмосферостойкая двустенная труба | | | |

| Изм. | Кол.уч. | Лист | №док. | Подпись | Дата |
|---|---|---|---|---|---|
| Разработал | | Тиунов И.А. | | | 09.23 |
| Проверил | | Чередниченко Г.А. | | | 09.23 |
| Утвердил | | Дядичко А.В. | | | 09.23 |

A11-2023.56

Наклонный участок для прокладки двустенных труб

| Стадия | Лист | Листов |
|---|---|---|
| | 1 | 1 |

DKC

Взаим. инв. №

Подпись и дата

Инв. № подл.

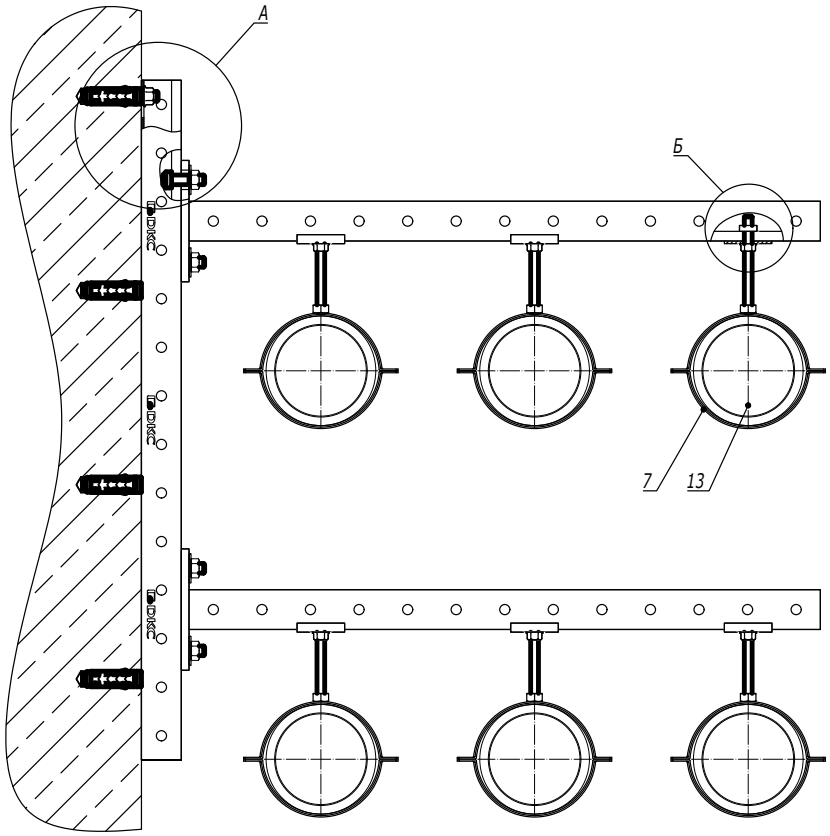


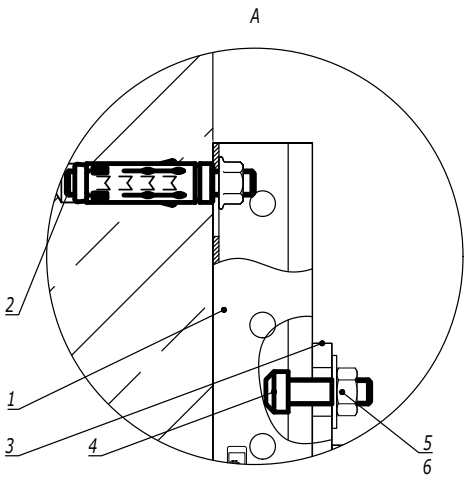


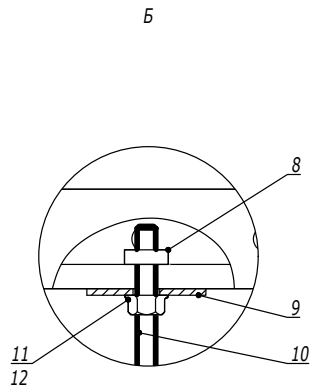


| Поз. | Наименование | Код | Кол. | Примечание |
|---|---|---|---|---|
| 1 | С-образный профиль 41х41, горячеоцинкованный | BPM41** | | |
| 2 | Усиленный клиновой анкер М10х60 | CM481060 | | |
| 3 | Консоль одиночная, 41х41, горячеоцинкованная | BBP41** | n | |
| 4 | Винт для крепления к С-образному профилю М10х30 | CM041030 | 2n | |
| 5 | Шайба кузовная М10, горячеоцинкованная | CM121000HDZ | 2n | |
| 6 | Гайка с насечкой, препятствующей откручиванию М10, горячеоцинкованная | CM101000HDZ | 2n | |
| 7 | Хомут для средних нагрузок с изоляцией с гайкой М8 | BHM***** | k | |
| 8 | Гайка для подвешивания профиля М8х40 | CM140800HDZ | k | |
| 9 | Опорная пластина для С-образного профиля, горячеоцинкованный | BHM4141HDZL | k | |
| 10 | Шпилька М8х2000, цинк-ламель | CM200802ZL | | |
| 11 | Шайба кузовная М8, горячеоцинкованная | CM120800HDZ | k | |
| 12 | Гайка с насечкой, препятствующей откручиванию М8, горячеоцинкованная | CM100800HDZ | k | |
| 13 | Атмосферостойкая двустенная труба | | | |

| Изм. | Кол.уч. | Лист | №док. | Подпись | Дата |
|---|---|---|---|---|---|
| Разработал | | Тиунов И.А. | | | 09.23 |
| Проверил | | 57 | | | 09.23 |
| Утвердил | | Дядичко А.В. | | | 09.23 |

A11-2023.57

Прокладка двустенных труб на консолях

| Стадия | Лист | Листов |
|---|---|---|
| | 1 | 1 |

DKC

Взаим. инв. №

Подпись и дата

Инв. № подл.

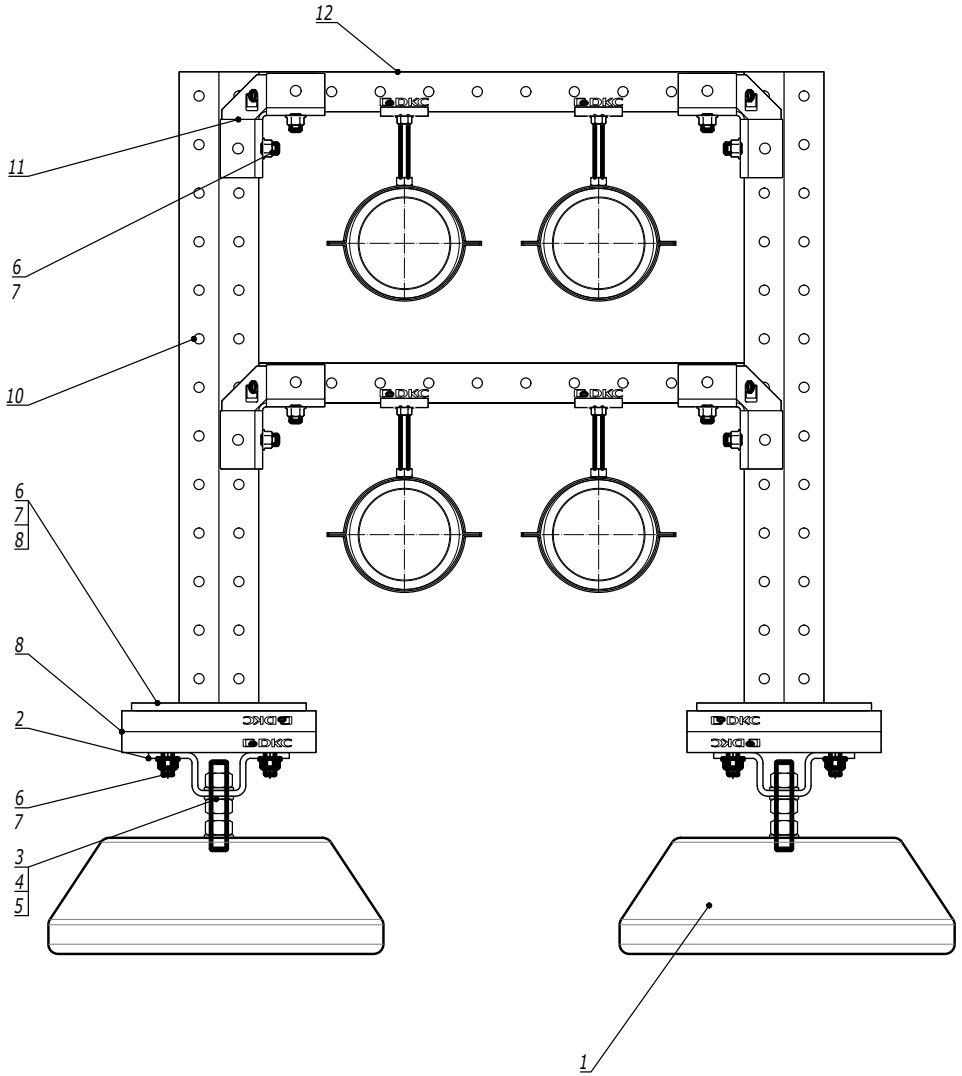


| Поз. | Наименование | Код | Кол. | Примечание |
|---|---|---|---|---|
| 1 | Бетонное основание | NL0*** | | |
| 2 | Крепление стеновое для С-образного профиля 41х41, горячеоцинкованное | BMD1051HDZ | | |
| 3 | Шпилька М16х1000 | CM201601 | | |
| 4 | Шайба с узкими полями М16 | CM241600 | | |
| 5 | Гайка шестигранная М16 | CM111600 | | |
| 6 | Винт для крепления к С-образному профилю М10х30 | CM041030 | | |
| 7 | Шайба кузовная М10, горячеоцинкованная | CM121000HDZ | | |
| 8 | Гайка с насечкой, препятствующей откручиванию М10, горячеоцинкованная | CM101000HDZ | | |
| 9 | Двойной С-образный профиль 41х21, горячеоцинкованный | BPD21** | | |
| 10 | Консоль двойная, 41х41мм, горячеоцинкованная | BBD41** | | |
| 11 | Уголок крепежный 90 градусов, двухлучевой, 4 отверстия, горячецинкованный | BMD1501HDZ | | |
| 12 | С-образный профиль 41х41, горячеоцинкованный | BPM41** | | |

| Изм. | Кол.уч. | Лист | №док. | Подпись | Дата |
|---|---|---|---|---|---|
| Разработал | | Тиунов И.А. | | | 09.23 |
| Проверил | | Чередниченко Г.А. | | | 09.23 |
| Утвердил | | Дядичко А.В. | | | 09.23 |

A11-2023.58

Прокладка двустенных труб по кровле

| Стадия | Лист | Листов |
|---|---|---|
| | 1 | 1 |

DKC

Взаим. инв. №

Подпись и дата

Инв. № подл.