Подвес BSD-92

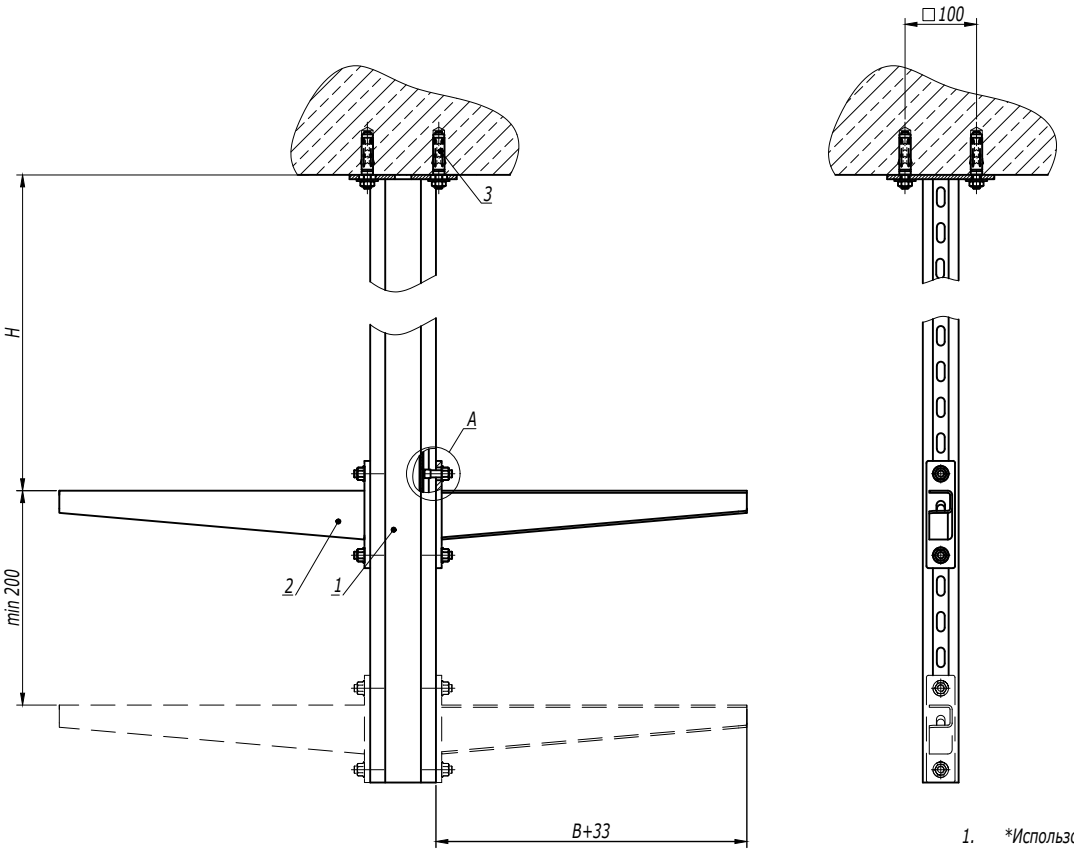

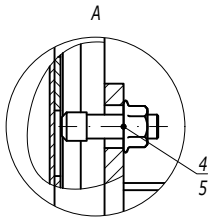

1. *Использовать совместно с шайбой M10 DIN 9021 (CM121000), 2 шт. на одну консоль.
2. H - высота подвеса.
3. B - ширина используемых лотков.

Поз.	Наименование	Код	Кол.	Примечание
1	Подвес BSD-92	BSD92**	1	
2	Консоль BBH-60/BBH-70/BBH-80 (BBP-41/BBP-21/BBD-21*)		n	
3	Анкер со шпилькой M10	CM441060	4	DKC-2018.M5.01
4	Винт для крепления к профилю M10x30	CM041030	n·2	
5	Гайка с насечкой M10 DIN 6923	CM101000	n·2	

Изм.	Кол.уч.	Лист	№док.	Подпись	Дата	DKC-2018.B5.07	Лист 2

Взаим. инв. № | Подпись и дата | Инв. № подл.

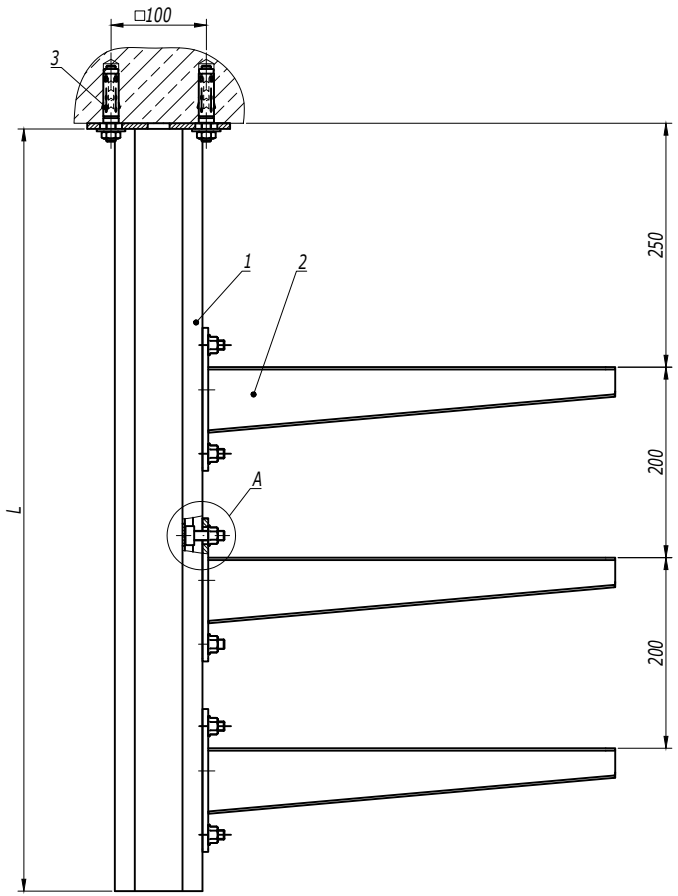

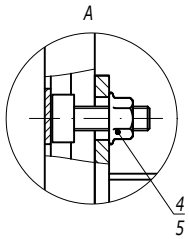

Таблица 1

Конфигурация подвеса

Количество консолей, n	3	4	5	6
Длина подвеса L, мм	800	1000	1200	1400
Максимальная ширина лотков, мм	600			

Таблица 2

Код	BBH6050	BBH6060
Максимально допустимая нагрузка на одну консоль типа BBH-60, кг	150	150

1. В таблице 1 указаны конфигурации стойки, которые рассчитаны для нагрузок, указанных в таблице 2. При изменении конфигурации стоек или нагрузки необходимо проводить дополнительный расчет.
2. При загрузке лотков кабели необходимо распределять равномерно по лотку одного яруса и только после этого приступать к загрузке следующего яруса. Нагружать все ярусы на край консоли запрещено.
3. Для консоли BBP-41 дополнительно использовать шайбы M10 DIN9021 CM121000 - 2 шт на консоль.

Поз.	Наименование	Код	Кол.	Примечание
1	Подвес BSD-92	BSD92**	1	
2	Консоль BBH -70/BBH -60/BBP-41		n	
3	Анкер со шпилькой M10	CM441060	4	DKC-2018.M5.01
4	Винт для крепления к профилю M10x30	CM041030	2n	
5	Гайка с насечкой M10 DIN 6923	CM101000	2n	

Изм.	Кол.уч.	Лист	№док.	Подпись	Дата	DKC-2018.B5.08	Лист 2

Взаим. инв. № | Подпись и дата | Инв. № подл.

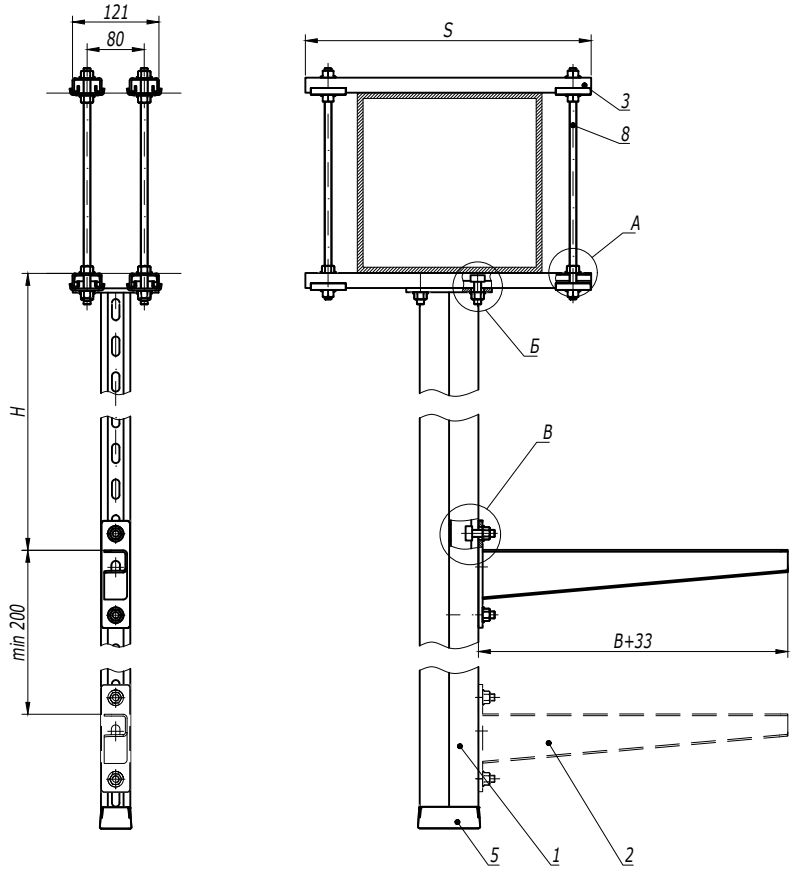

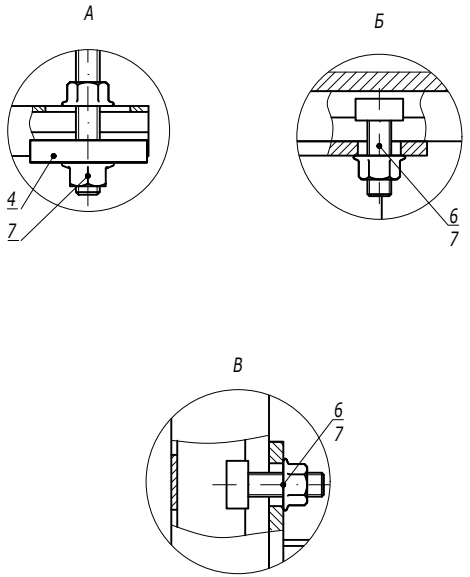

1. *Использовать совместно с шайбой M10 DIN 9021 (CM121000), 2 шт. на одну консоль.
2. H - высота подвеса.
3. B - ширина используемых лотков.

Поз.	Наименование	Код	Кол.	Примечание
1	Подвес BSD-41/BSD-21/BSP-21	BSD41**/ BSD21**/ BSP21**	1	
2	Консоль BBH-70/BBH-60 (BBP-41/BBP-21/BBD-21*)		n	
3	Профиль BPL-21/Профиль BPM-21	BPL21**/ BPM21**	4	
4	Опорная пластина для С-образных профилей BHM-41	BHM4141	4	
5	Заглушка торцевая BPO	BPO4182	1	
6	Винт для крепления к профилю M10x30	CM041030	n·2+4	
7	Гайка с насечкой M10 DIN 6923	CM101000	n·2+20	
8	Шпилька резьбовая M10 DIN 975/976	CM201001	4	

Изм.	Кол.уч.	Лист	№док.	Подпись	Дата
Разработал		Тиунов И.А.			09.18
Проверил		Чередниченко Г.А.			09.18
Утвердил		Дядичко А.В.			09.18

DKC-2018.B5.13

Крепление подвеса вдоль/поперек балки

Стадия	Лист	Листов
		1

DKC

Взаим. инв. № | Подпись и дата | Инв. № подл.

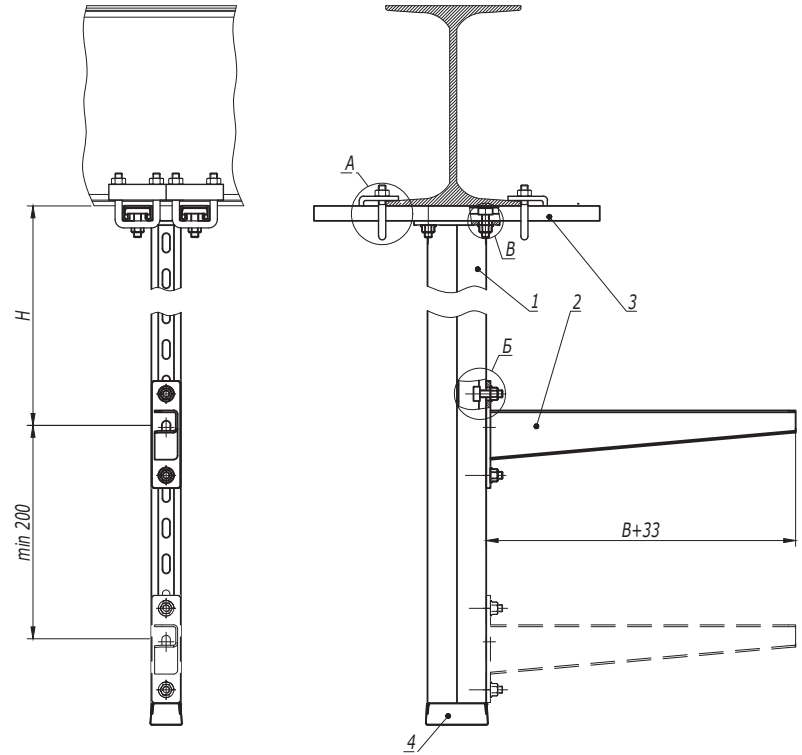

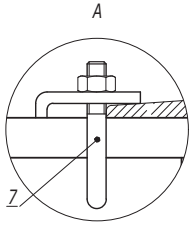

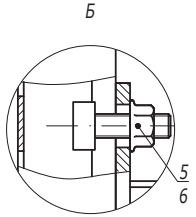

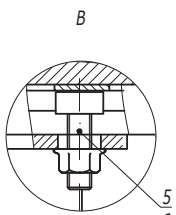

1. *Использовать совместно с шайбой M10 DIN9021 (CM121000), 2 шт. на одну консоль.
2. H - высота подвеса.
3. B - ширина используемых лотков.

Поз.	Наименование	Код	Кол.	Примечание
1	Подвес BSD-41/BSD-21/BSP-21	BSD41**/ BSD21**/ BSP21**	1	
2	Консоль BBH-70/BBH-60 (BBP-41/BBP-21/BBD-21*)		n	
3	Профиль BPL-41/BPM-41	BPL41**/ BPM41**	2	
4	Заглушка торцевая BPO	BPO41**	1	
5	Винт для крепления к профилю M10x30	CM041030	n·2+4	
6	Гайка с насечкой M10 DIN 6923	CM101000	n·2+4	
7	Крепеж к металлическим балкам/Закрывающая струбцина M10	BMH1010HDZ/CM301001	4	

Изм.	Кол.уч.	Лист	№док.	Подпись	Дата	DKC-2018.B5.15		
Разработал		Тиунов И.А.			09.18	Крепление подвеса вдоль/поперек двутавра	Стадия	Лист	Листов
Проверил		Чередниченко Г.А.			09.18			-	1
Утвердил		Дядичко А.В.			09.18		DKC		

Взаим. инв. № | Подпись и дата | Инв. № подл.

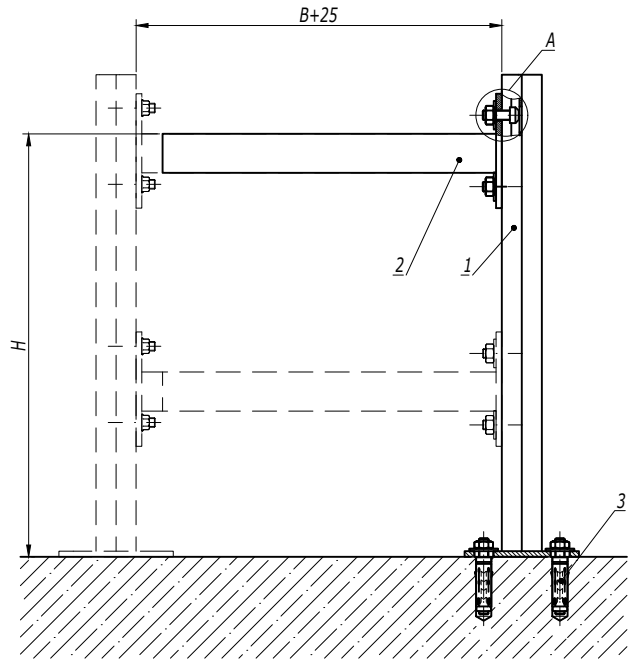

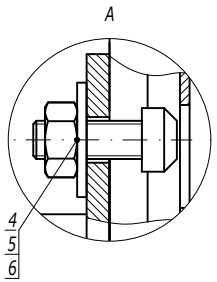

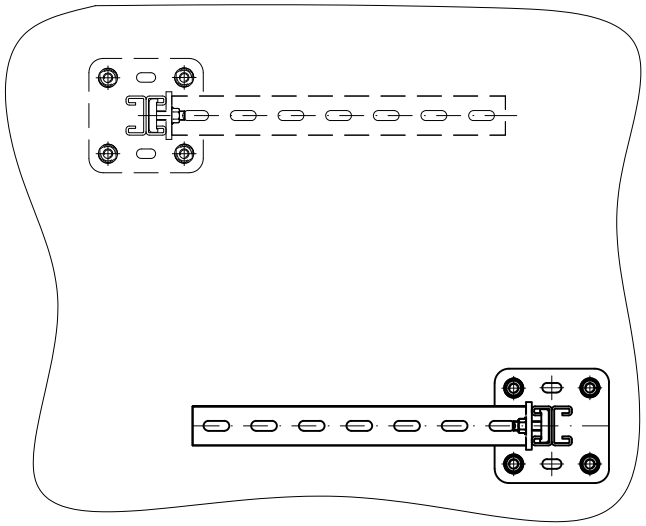

1. H - высота подвеса.
2. B - ширина используемых лотков.

Поз.	Наименование	Код	Кол.	Примечание
1	Подвес BSD-21	BSD21**	1	
2	Консоль BBP-41/BBP-21/BBD-21 (BBH-70/BBH-60)		n	
3	Анкер со шпилькой M10	CM441060	4	DKC-2018.M5.01
4	Винт для крепления к профилю M10x30	CM041030	n·2	
5	Гайка шестигранная M10 DIN 934	CM101000	n·2	
6	Шайба M10 DIN 9021	CM121000	n·2	

Изм.	Кол.уч.	Лист	№док.	Подпись	Дата	DKC-2018.B5.22		
Разработал		Тиунов И.А.			09.18	Консольная опора на пол	Стадия	Лист	Листов
Проверил		Чередниченко Г.А.			09.18				1
Утвердил		Дядичко А.В.			09.18		DKC		

Взаим. инв. №
Подпись и дата
Инв. № подл.