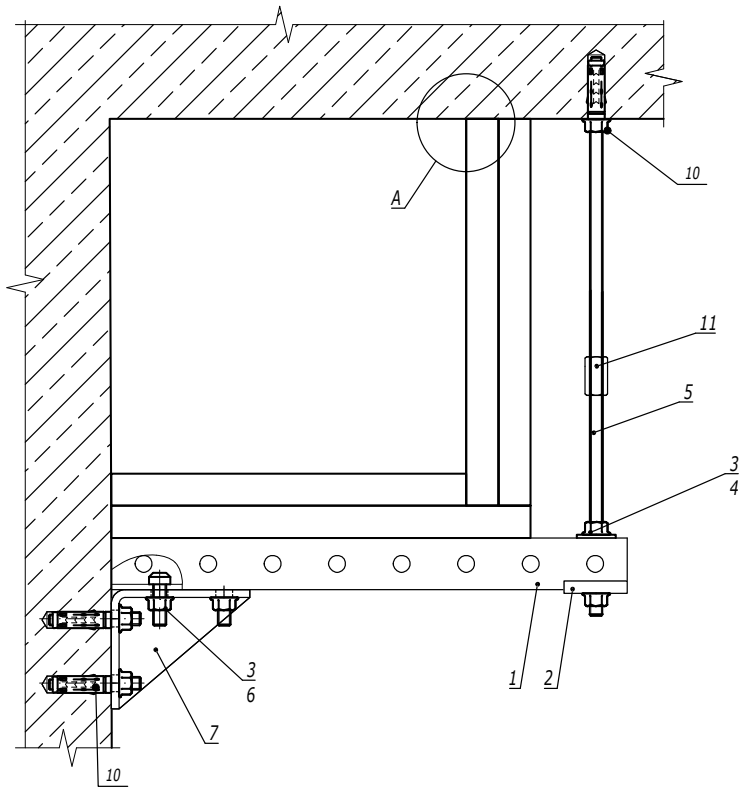


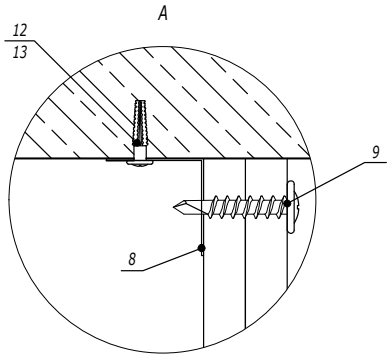


| Поз. | Наименование | Код | Кол. | Примечание |
|---|---|---|---|---|
| 1 | Профиль С-образный | BPM41** | | |
| 2 | Пластина опорная для С-образных профилей | BHM4141 | | |
| 3 | Гайка с насечкой, препятствующая откручиванию М10 DIN6923 | CM101000 | | |
| 4 | Шайба М10 кузовная DIN9021 | CM121000 | | |
| 5 | Шпилька DIN975/976 | CM20100* | | |
| 6 | Винт для крепления к С-образному профилю | CM041030 | | |
| 7 | Уголок двойнойной усиленный BMC-10 | BMC1022HDZ | | |
| 8 | Уголок монтажный огн. плит 60х60 | DG6060 | | |
| 9 | Саморез с пресс-шайбой 4.2х76 со сверлом | CM274076 | | |
| 10 | Забивной анкер М10 | CM401040 | | |
| 11 | Соединительная гайка М10х30 | CM211030 | | |
| 12 | Металлический дюбель для газобетона 6х32 | CM280632 | | |
| 13 | Саморез с пресс-шайбой 4.2х32 острый | CM275032 | | |

| Изм. | Кол.уч. | Лист | №док. | Подпись | Дата |
|---|---|---|---|---|---|
| Разработал | | Колесник А.А. | | | 11.22 |
| Проверил | | Чередниченко Г.А. | | | 11.22 |
| Утвердил | | Дядичко А.В. | | | 11.22 |

DKC-2022.FPD.40

Узел крепления
огнестойкого короба с двумя стенками

| Стадия | Лист | Листов |
|---|---|---|
| | 1 | 5 |

DKC

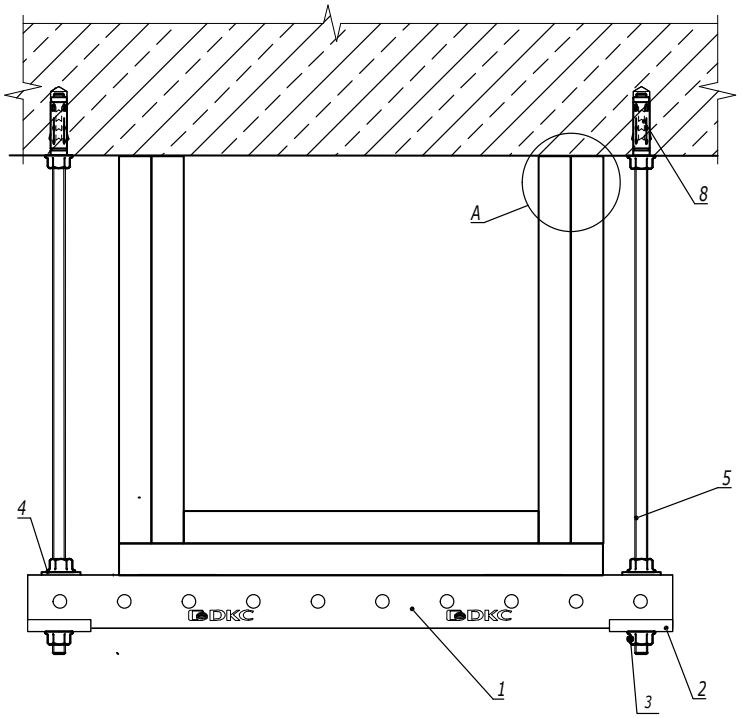


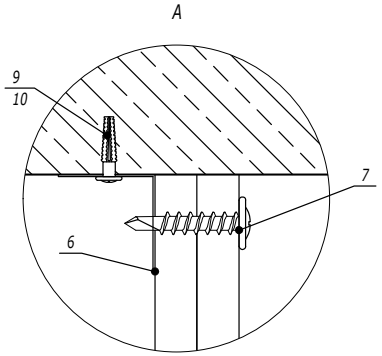


| Поз. | Наименование | Код | Кол. | Примечание |
|---|---|---|---|---|
| 1 | Профиль С-образный | BPM41** | | |
| 2 | Пластина опорная для С-образных профилей | BHM4141 | | |
| 3 | Гайка с насечкой, препятствующая откручиванию М10 DIN6923 | CM101000 | | |
| 4 | Шайба М10 кузовная DIN9021 | CM121000 | | |
| 5 | Шпилька DIN975/976 | CM20100* | | |
| 6 | Уголок монтажный огн. плит 60х60 | DG6060 | | |
| 7 | Саморез с пресс-шайбой 4.2х76 со сверлом | CM274076 | | |
| 8 | Забивной анкер М10 | CM401040 | | |
| 9 | Металлический дюбель для газобетона 6х32 | CM280632 | | |
| 10 | Саморез с пресс-шайбой 4.2х32 острый | CM275032 | | |

| Изм. | Кол.уч. | Лист | №док. | Подпись | Дата |
|---|---|---|---|---|---|
| Разработал | | Колесник А.А. | | | 11.22 |
| Проверил | | Чередниченко Г.А. | | | 11.22 |
| Утвердил | | Дядичко А.В. | | | 11.22 |

DKC-2022.FPD.41

Узел крепления огнестойкого короба с тремя стенками к стене

| Стадия | Лист | Листов |
|---|---|---|
| | 2 | 5 |

DKC

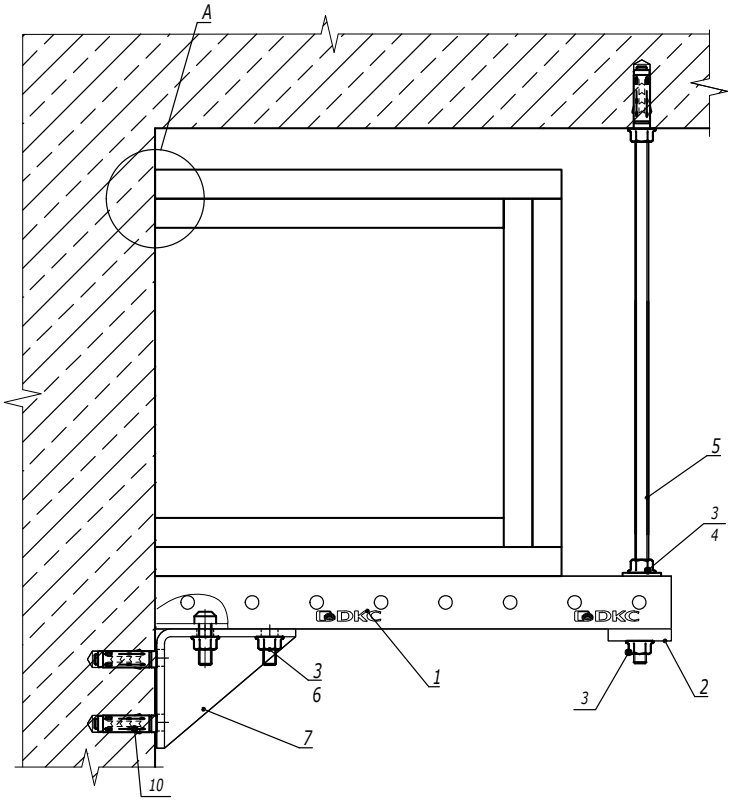


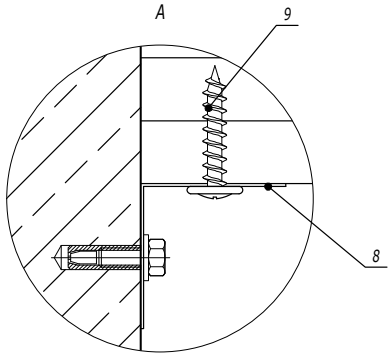


| Поз. | Наименование | Код | Кол. | Примечание |
|---|---|---|---|---|
| 1 | Профиль С-образный | BPM41** | | |
| 2 | Пластина опорная для С-образных профилей | BHM4141 | | |
| 3 | Гайка с насечкой, препятствующая откручиванию М10 DIN6923 | CM101000 | | |
| 4 | Шайба М10 кузовная DIN9021 | CM121000 | | |
| 5 | Шпилька DIN975/976 | CM20100* | | |
| 6 | Винт для крепления к С-образному профилю | CM041030 | | |
| 7 | Уголок двойнойной усиленный BMC-10 | BMC1022HDZ | | |
| 8 | Уголок монтажный огн. плит 60х60 | DG6060 | | |
| 9 | Саморез с пресс-шайбой 4.2х76 со сверлом | CM274076 | | |
| 10 | Забивной анкер М10 | CM401040 | | |

| Изм. | Кол.уч. | Лист | №док. | Подпись | Дата |
|---|---|---|---|---|---|
| Разработал | | Колесник А.А. | | | 11.22 |
| Проверил | | Чередниченко Г.А. | | | 11.22 |
| Утвердил | | Дядичко А.В. | | | 11.22 |

DKC-2022.FPD.42

Узел крепления
огнестойкого короба с тремя стенками к стене

| Стадия | Лист | Листов |
|---|---|---|
| | 3 | 5 |

DKC

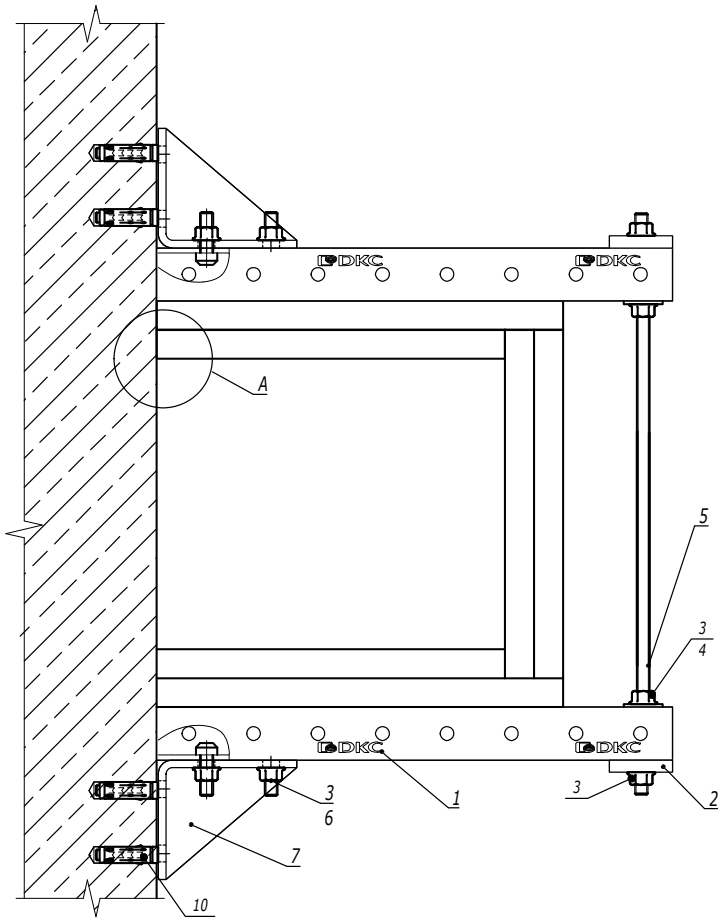


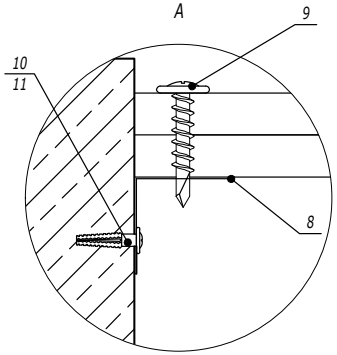


| Поз. | Наименование | Код | Кол. | Примечание |
|---|---|---|---|---|
| 1 | Профиль С-образный | BPM41** | | |
| 2 | Пластина опорная для С-образных профилей | BHM4141 | | |
| 3 | Гайка с насечкой, препятствующая откручиванию М10 DIN6923 | CM101000 | | |
| 4 | Шайба М10 кузовная DIN9021 | CM121000 | | |
| 5 | Шпилька DIN975/976 | CM20100* | | |
| 6 | Винт для крепления к С-образному профилю | CM041030 | | |
| 7 | Уголок двойнойной усиленный BMC-10 | BMC1022HDZ | | |
| 8 | Уголок монтажный огн. плит 60х60 | DG6060 | | |
| 9 | Саморез с пресс-шайбой 4.2х76 со сверлом | CM274076 | | |
| 10 | Забивной анкер М10 | CM401040 | | |
| 11 | Металлический дюбель для газобетона 6х32 | CM280632 | | |
| 12 | Саморез с пресс-шайбой 4.2х32 острый | CM275032 | | |

| Изм. | Кол.уч. | Лист | №док. | Подпись | Дата |
|---|---|---|---|---|---|
| Разработал | | Колесник А.А. | | | 11.22 |
| Проверил | | Чередниченко Г.А. | | | 11.22 |
| Утвердил | | Дядичко А.В. | | | 11.22 |

DKC-2022.FPD.43

Узел крепления огнестойкого короба с тремя стенками к стене

| Стадия | Лист | Листов |
|---|---|---|
| | 4 | 5 |

DKC

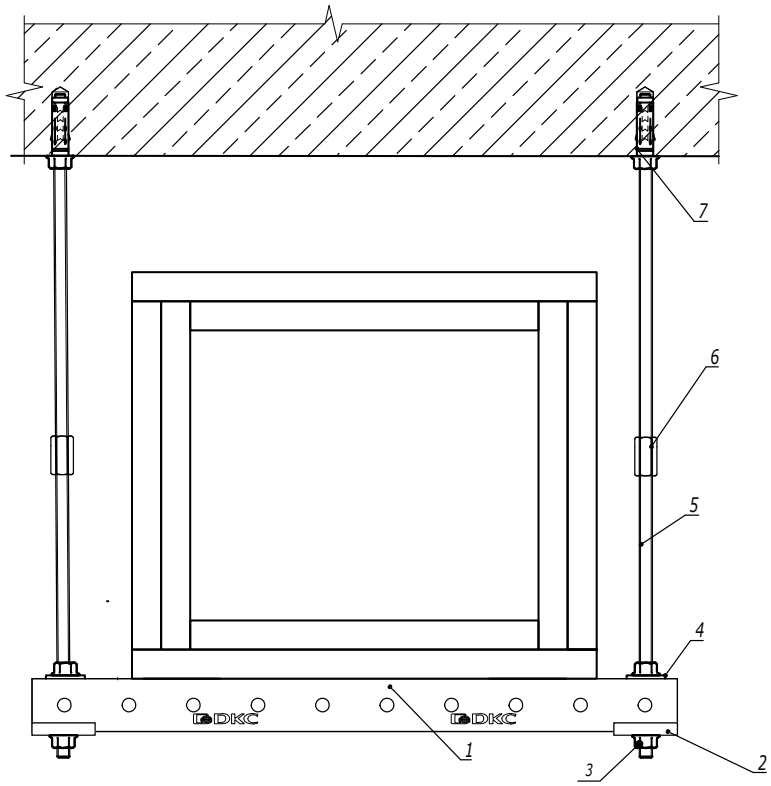


| Поз. | Наименование | Код | Кол. | Примечание |
|---|---|---|---|---|
| 1 | Профиль С-образный | BPM41** | | |
| 2 | Пластина опорная для С-образных профилей | BHM4141 | | |
| 3 | Гайка с насечкой, препятствующая откручиванию M10 DIN6923 | CM101000 | | |
| 4 | Шайба M10 кузовная DIN9021 | CM121000 | | |
| 5 | Шпилька DIN975/976 | CM20100* | | |
| 6 | Соединительная гайка M10x30 | CM211030 | | |
| 9 | Забивной анкер M10 | CM401040 | | |

| Изм. | Кол.уч. | Лист | №док. | Подпись | Дата | DKC-2022.FPD.44 | | |
|---|---|---|---|---|---|---|---|---|
| Разработал | | Колесник А.А. | | | 11.22 | Узел крепления огнестойкого короба с четырьмя стенками | Стадия | Лист 5 / Листов 5 |
| Проверил | | Чередниченко Г.А. | | | 11.22 | | | |
| Утвердил | | Дядичко А.В. | | | 11.22 | | DKC | |

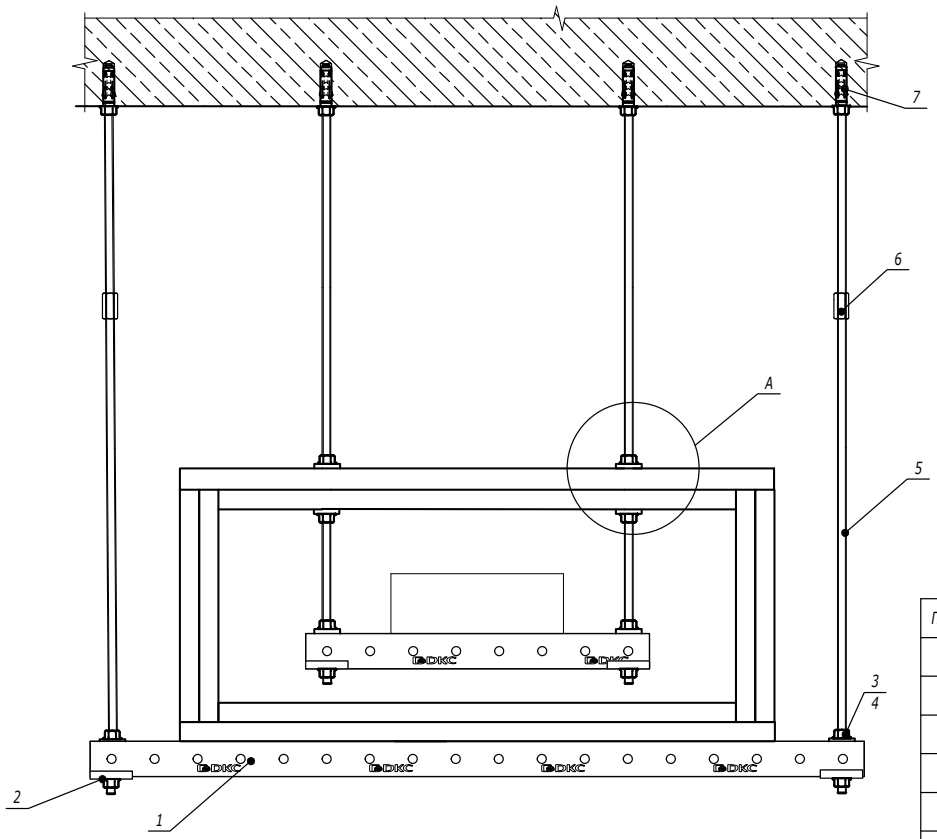


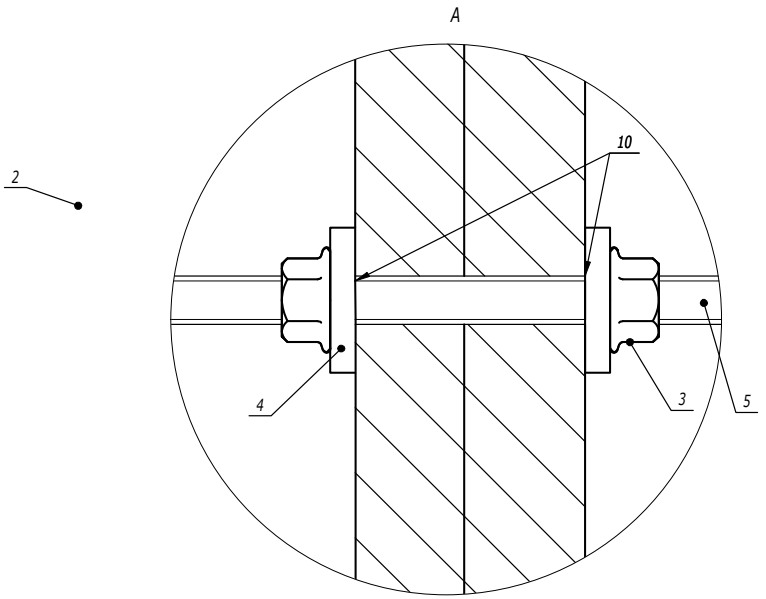


| Поз. | Наименование | Код | Кол. | Примечание |
|---|---|---|---|---|
| 1 | Профиль С-образный | BPM41** | | |
| 2 | Пластина опорная для С-образных профилей | BHM4141 | | |
| 3 | Гайка с насечкой, препятствующая откручиванию М10 DIN6923 | CM101000 | | |
| 4 | Шайба М10 кузовная DIN9021 | CM121000 | | |
| 5 | Шпилька DIN975/976 | CM20100* | | |
| 6 | Соединительная гайка М10х30 | CM211030 | | |
| 9 | Забивной анкер М10 | CM401040 | | |
| 10 | Герметик огнезащитный, ведро 10 кг | DS1201 | | |

| Изм. | Кол.уч. | Лист | №док. | Подпись | Дата |
|---|---|---|---|---|---|
| Разработал | | Колесник А.А. | | | 11.22 |
| Проверил | | Чередниченко Г.А. | | | 11.22 |
| Утвердил | | Дядичко А.В. | | | 11.22 |

DKC-2022.FPD.50

Узел прохода шпильки через короб с толщиной стенки 50 мм

| Стадия | Лист | Листов |
|---|---|---|
| | 6 | 6 |

DKC