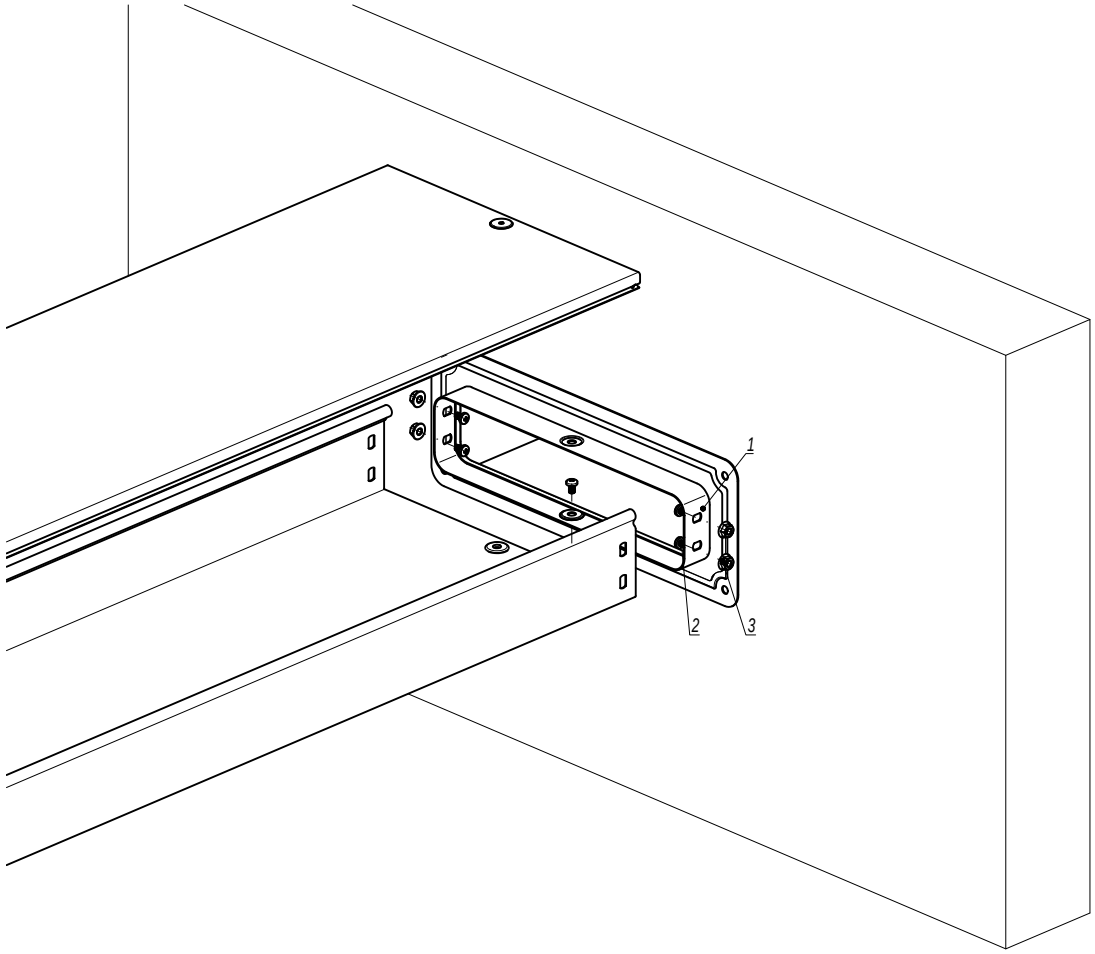


1. n=1 для высоты борта (H) 50 мм.
2. n=2 для высоты борта (H) 80, 100 мм.
3. Материал заделки внутреннего пространства при пересечении строительных конструкций с нормируемым пределом огнестойкости смотри в альбоме типовых решений DKC-2019.FCP "Система огнестойких кабельных проходок "Vukcan".

| Поз. | Наименование | Код | Кол. | Примечание |
|---|---|---|---|---|
| | Комплектация для аксессуара | | | |
| 1 | Фланец соединительный FR | | 1 | |
| 2 | Винт с крестообразным шлицем M6x10 | CM010610 | n·2+1 | |
| 3 | Гайка с насечкой M6 DIN 6923 | CM100600 | n·2+1 | |

| Изм. | Кол.уч. | Лист | №док. | Подпись | Дата |
|---|---|---|---|---|---|
| Разработал | | Тиунов И.А. | | | 09.18 |
| Проверил | | Чередниченко Г.А. | | | 09.18 |
| Утвердил | | Дядичко А.В. | | | 09.18 |

DKC-2018.S5.19

Фланец соединительный FR

| Стадия | Лист | Листов |
|---|---|---|
| | | 1 |

DKC

Формат А3

Взаим. инв. №

Подпись и дата

Инв. № подл.