Крепеж для шпильки к балке горизонтальный (тип 5)

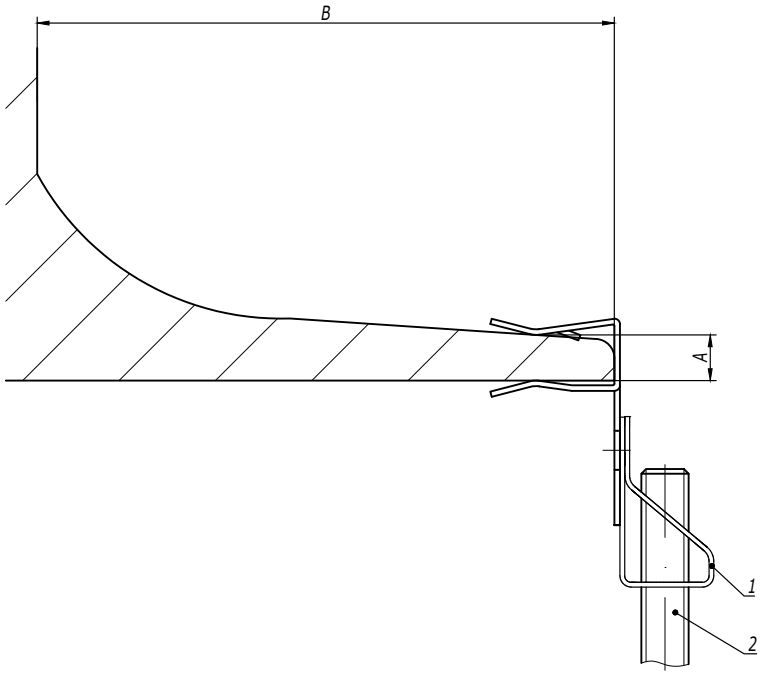

Таблица 1
Выбор крепежа

Код крепежа	Диаметр шпильки	Толщина балки A, мм	Минимальное расстояние B, мм	Максимальная нагрузка, кг
CM614604	M6	1,5-4	18	70
CM614610	M6	4-10	25	70
CM614615	M6	10-15	25	70
CM614620	M6	15-20	25	70
CM614804	M8	1,5-4	18	70
CM614810	M8	4-10	25	70
CM614815	M8	10-15	25	70
CM614820	M8	15-20	25	70
CM614104	M10	1,5-4	18	70
CM614110	M10	4-10	25	70
CM614115	M10	10-15	25	70
CM614120	M10	15-20	25	70

Поз.	Наименование	Код	Кол.	Примечание
1	Крепеж для шпильки к балке			См. табл. 1
2	Шпилька DIN 975/976	CM20****		

Изм. Кол.уч. Лист №док. Подпись Дата

DKC-2018.M5.04

Лист 5

Взаим. инв. № | Подпись и дата | Инв. № подл.

Монтаж на один трос

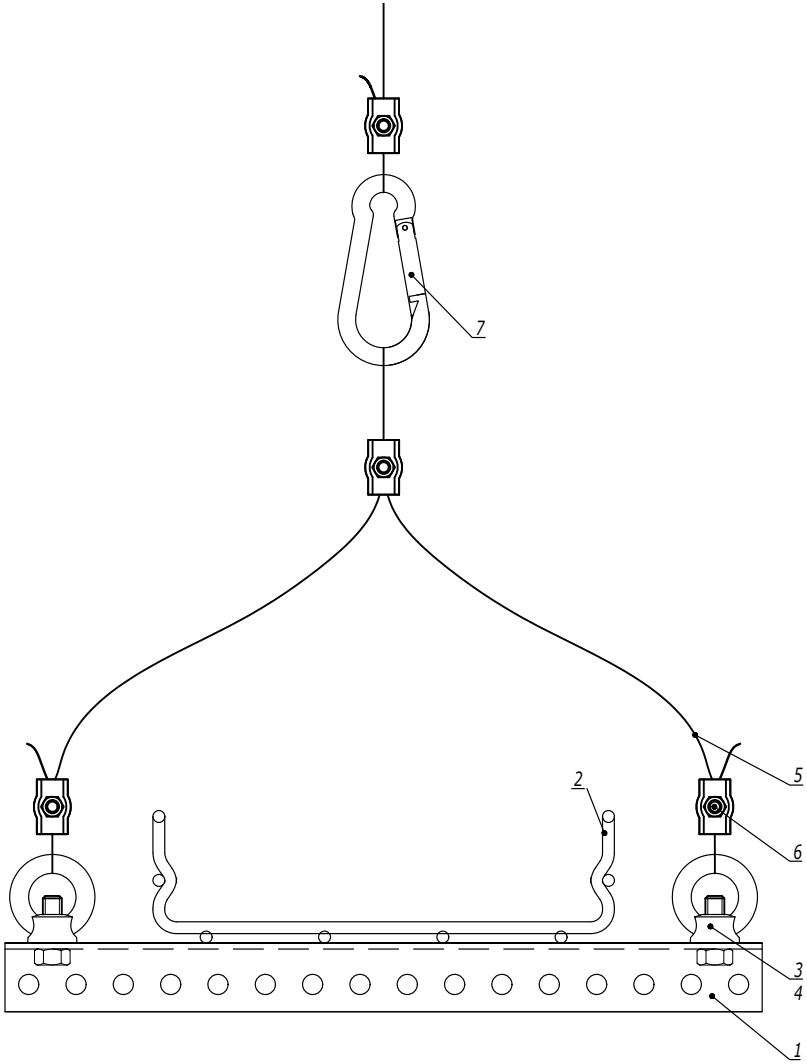

Таблица 1
Комплект "рым-болт с гайкой шестигранной"

Поз.	Наименование	Код
3	Гайка шестигранной DIN 934	CM111000
4	Рым-болт DIN 580	CM610063

Таблица 2
Комплект "рым-гайка с болтом с шестигранной головкой"

Поз.	Наименование	Код
3	Болт с шестигранной головкой DIN 933	CM081030
4	Рым-гайка DIN 582	CM609010

Поз.	Наименование	Код	Кол.	Примечание
1	Профиль П-образный			
2	Лоток кабельный серии S5/F5			
3	Болт с шестигранной головкой/гайка шестигранная			См. табл. 1, 2
4	Рым-гайка DIN 582/рым-болт DIN 580			
5	Трос стальной DIN 3055	CM6255**		
6	Зажим для троса Simplex/Duplex	CM6220**/ CM6230**		
7	Карабин/такелажная скоба	CM6260**/ CM6070**/ CM631**		

Взаим. инв. №
Подпись и дата
Инв. № подл.

Изм.	Кол.уч.	Лист	№док.	Подпись	Дата

DKC-2018.M5.09

Монтаж между балками

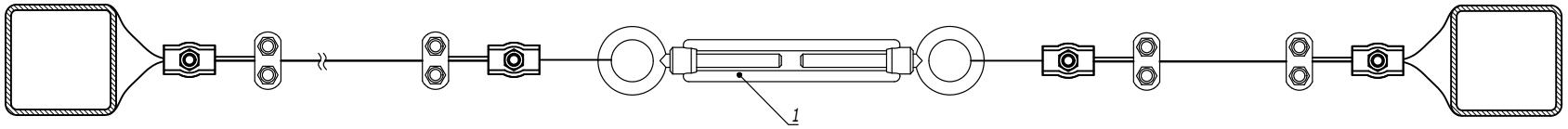

Поз.	Наименование	Код	Кол.	Примечание
1	Тарлеп DIN 1480	CM628***/ CM629***/ CM630***		

Изм.	Кол.уч.	Лист	№док.	Подпись	Дата
Разработал		Тиунов И.А.			09.18
Проверил		Чередниченко Г.А.			09.18
Утвердил		Дядичко А.В.			09.18

DKC-2018.M5.10

Натяжные конструкции с использованием троса

Стадия	Лист	Листов
	1	2

DKC

Взаим. инв. №

Подпись и дата

Инв. № подл.

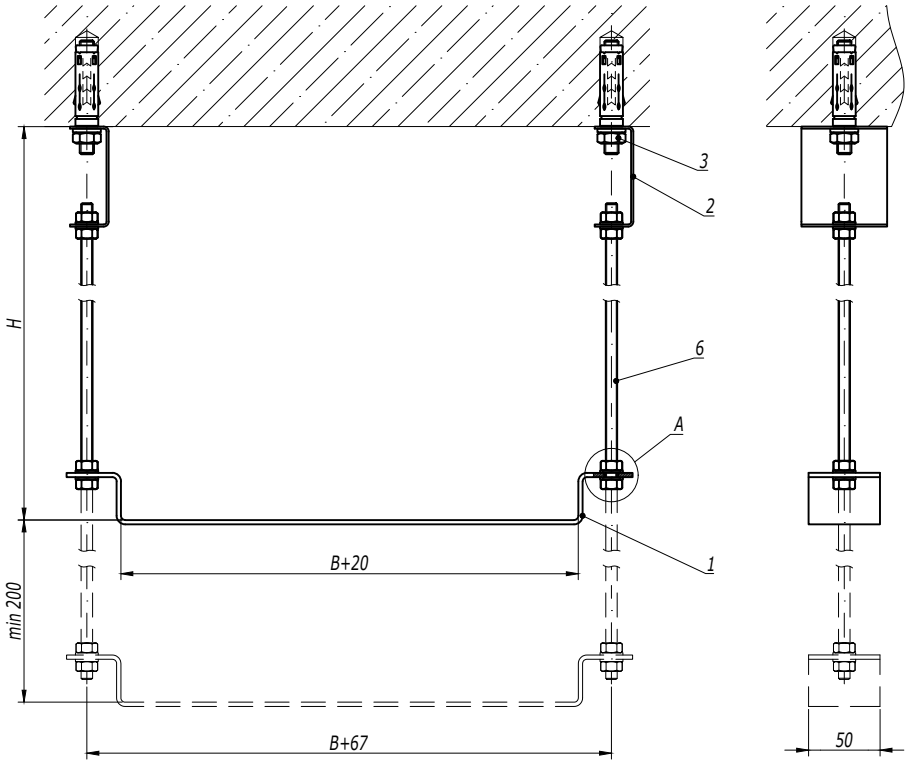

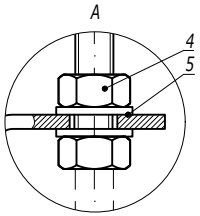

1. *H - высота подвеса.*
2. *B - ширина используемых лотков.*

Поз.	Наименование	Код	Кол.	Примечание
1	Скоба BMM-10	BMM10**	n	
2	Скоба BML-10	BML1007	2	
3	Анкер со шпилькой M10	CM431060	2	DKC-2018.M5.01
4	Гайка шестигранная M8	CM110800	n·4+4	
5	Шайба с узкими полями M8	CM240800	n·4+4	
6	Шпилька резьбовая M8 DIN 975	CM200801/ CM200802	2	

Изм.	Кол.уч.	Лист	№док.	Подпись	Дата
Разработал		Тиунов И.А.			09.18
Проверил		Чередниченко Г.А.			09.18
Утвердил		Дядичко А.В.			09.18

DKC-2018.B5.06

Подвес на шпильках и скобе BMM-10 к бетонному перекрытию

Стадия	Лист	Листов
		1

DKC

Взаим. инв. №

Подпись и дата

Инв. № подл.

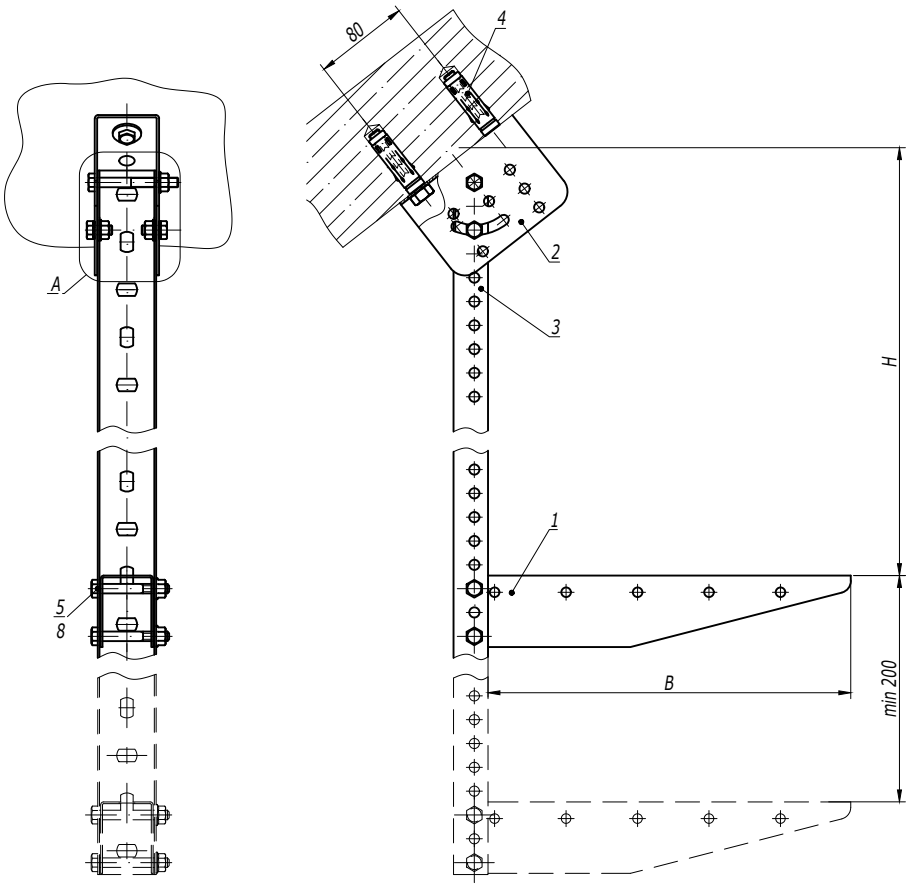

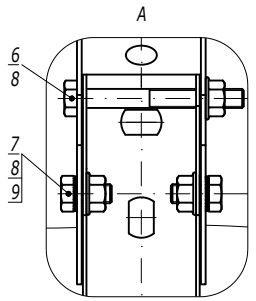

1. *H - высота подвеса.*
2. *B - ширина используемых лотков.*

Поз.	Наименование	Код	Кол.	Примечание
1	Консоль BBM-50	BBM50**	n	
2	Крепление к потолку BSV-29	BSV2901	1	
3	Профиль BPM-29	BPM29**	1	
4	Анкер усиленный с болтом M10	CM461065	2	DKC-2018.M5.01
5	Болт с частичной резьбой M8x60 DIN 931	CM020860	n·2	
6	Болт с частичной резьбой M8x70 DIN 931	CM020870	1	
7	Болт с шестигранной головкой M8x16 DIN 933	CM020816	2	
8	Гайка с насечкой M8 DIN 6923	CM100800	n·2+3	
9	Шайба стопорная M8 DIN 6798A	CM220800	2	

Изм.	Кол.уч.	Лист	№док.	Подпись	Дата
Разработал		Тиунов И.А.			09.18
Проверил		Чередниченко Г.А.			09.18
Утвердил		Дядичко А.В.			09.18

DKC-2018.B5.10

Подвес на наклонной поверхности

Стадия	Лист	Листов
		1

DKC

Взаим. инв. №

Подпись и дата

Инв. № подл.

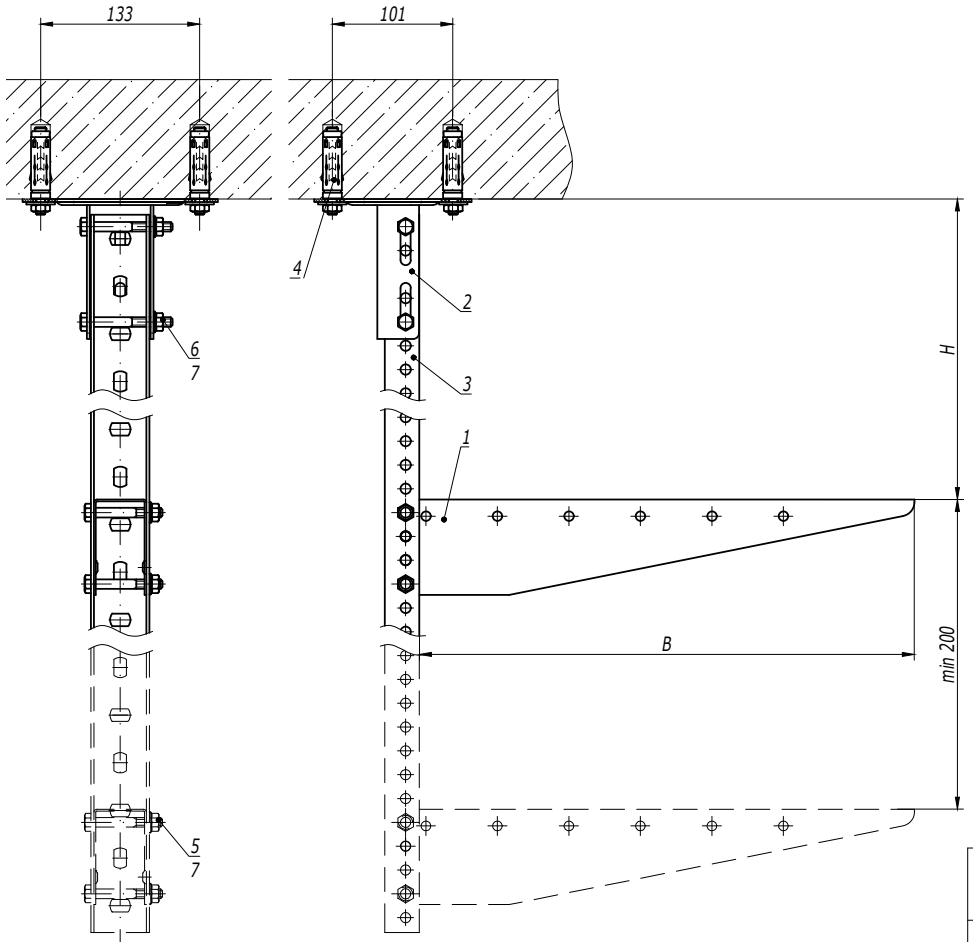

1. H - высота подвеса.
2. B - ширина используемых лотков.

Поз.	Наименование	Код	Кол.	Примечание
1	Консоль BBM-50	BBM50**	n	
2	Крепление к потолку BSF-29	BSF2901	1	
3	Профиль BPM-29	BPM29**	1	
4	Стандартный анкер с болтом M10	CM431060	4	DKC-2018.M5.01
5	Болт с частичной резьбой M8x60 DIN 931	CM020860	n·2	
6	Болт с частичной резьбой M8x70 DIN 931	CM020870	2	
7	Гайка с насечкой M8 DIN 6923	CM100800	n·2+2	

Изм.	Кол.уч.	Лист	№док.	Подпись	Дата
Разработал		Тиунов И.А.			09.18
Проверил		Чередниченко Г.А.			09.18
Утвердил		Дядичко А.В.			09.18

DKC-2018.B5.11

Подвес П-образного профиля к потолку

Стадия	Лист	Листов
		1

DKC

Взаим. инв. №

Подпись и дата

Инв. № подл.

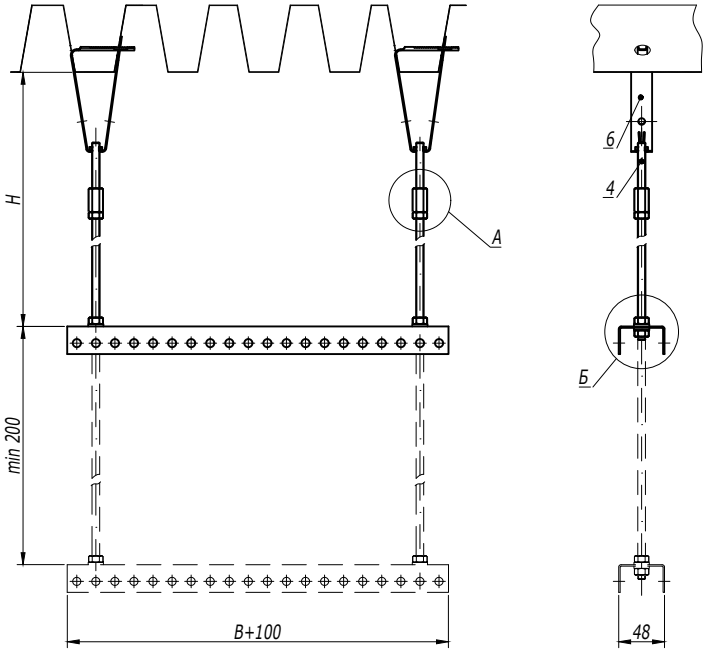

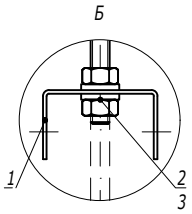

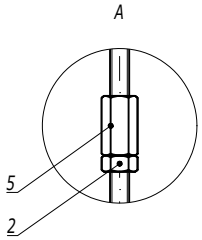

1. *H - высота подвеса.*
2. *B - ширина используемых лотков.*

Поз.	Наименование	Код	Кол.	Примечание
1	Профиль BPL-29/BPM-29	BPL29**/ BPM29**	n	
2	Гайка шестигранная M8	CM110800	n·4+2	
3	Шайба с узкими полями M8	CM240800	n·4	
4	Шпилька резьбовая M8 DIN 975	CM200801/ CM200802	2	
5	Соединительная гайка M8x25	CM210825	2	
6	Крепление к профнастилу			DKC-2018.M5.03

Изм.	Кол.уч.	Лист	№док.	Подпись	Дата
Разработал		Тиунов И.А.			09.18
Проверил		Чередниченко Г.А.			09.18
Утвердил		Дядичко А.В.			09.18

DKC-2018.B5.12

Подвес на двух шпильках к профнастилу

Стадия	Лист	Листов
		1

DKC

Взаим. инв. №

Подпись и дата

Инв. № подл.

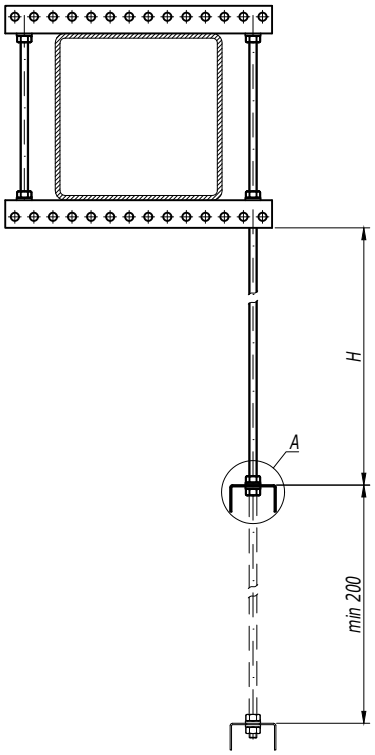

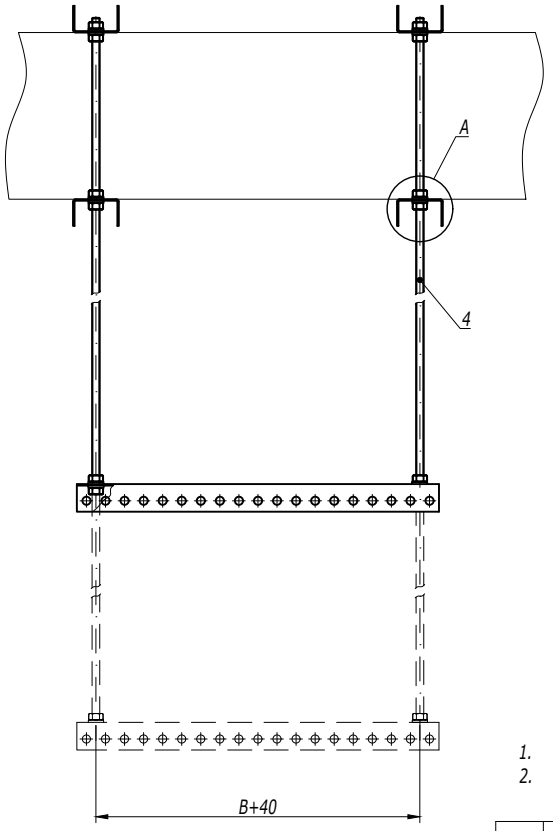

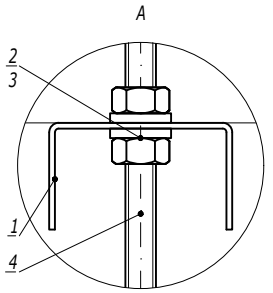

1. *H - высота подвеса.*
2. *B - ширина используемых лотков.*

Поз.	Наименование	Код	Кол.	Примечание
1	Профиль BPL-29/BPM-29	BPL29**/ BPM29**	n	
2	Гайка шестигранная M8	CM110800	n·4	
3	Шайба с узкими полями M8	CM240800	n·4	
4	Шпилька резьбовая M8DIN 975/976	CM200801/ CM200802	2	

Изм.	Кол.уч.	Лист	№док.	Подпись	Дата	DKC-2018.B5.14			
Разработал		Тиунов И.А.			09.18	Крепление балки с использованием подвеса на шпильках	Стадия	Лист	Листов
Проверил		Чередниченко Г.А.			09.18				1
Утвердил		Дядичко А.В.			09.18		DKC		

Взаим. инв. №
Подпись и дата
Инв. № подл.

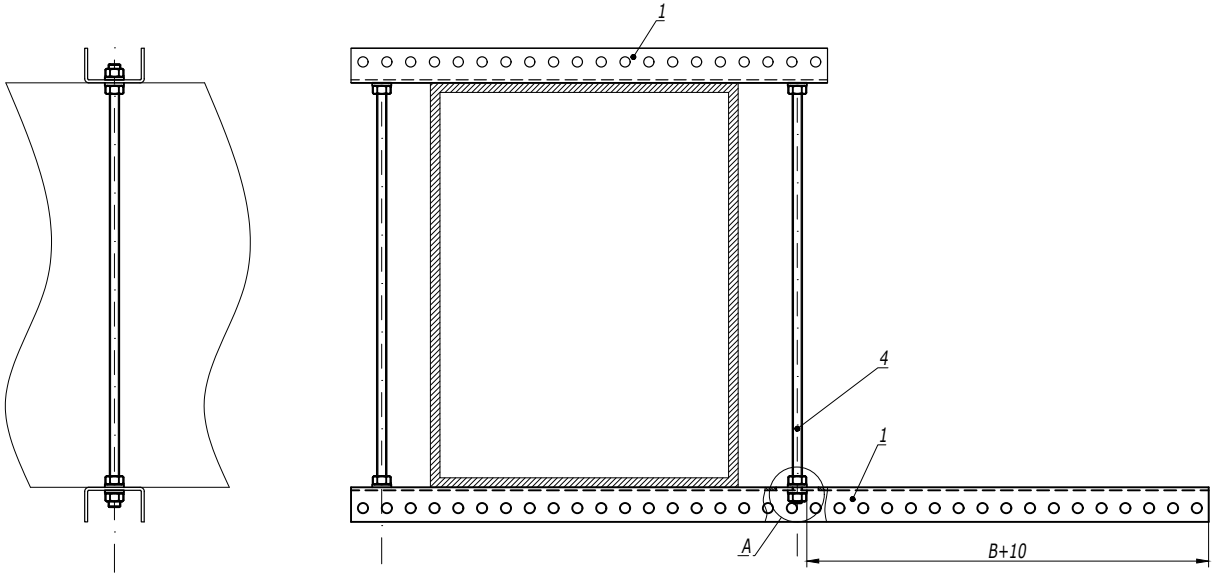

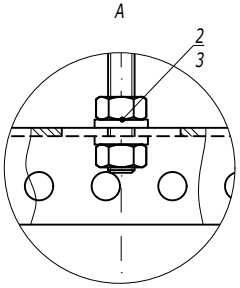

1. B - ширина используемых лотков.

Поз.	Наименование	Код	Кол.	Примечание
1	Профиль ВРМ-29	ВРМ29**	2	
2	Гайка шестигранная М8	СМ110800	8	
3	Шайба с узкими полями М8	СМ240800	8	
4	Шпилька резьбовая М8 DIN 975/976	СМ200801	4	

Изм.	Кол.уч.	Лист	№док.	Подпись	Дата
Разработал		Тиунов И.А.			09.18
Проверил		Чередниченко Г.А.			09.18
Утвердил		Дядичко А.В.			09.18

DKC-2018.B5.16

Опора вдоль балки

Стадия	Лист	Листов
	1	2

DKC

Взаим. инв. №

Подпись и дата

Инв. № подл.

Опора вдоль круглой балки

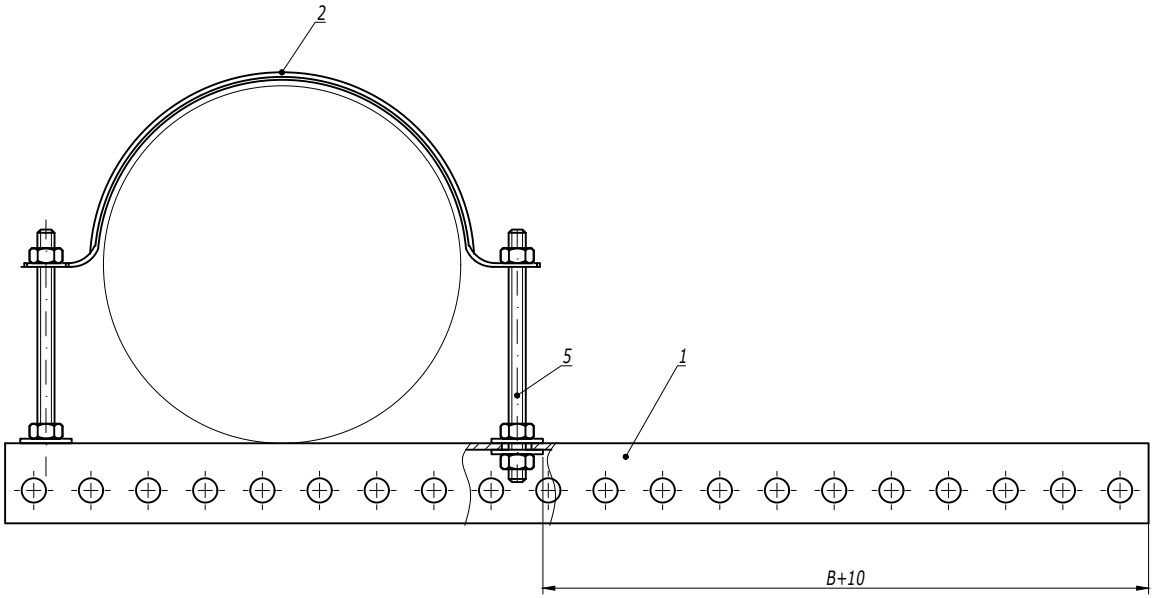

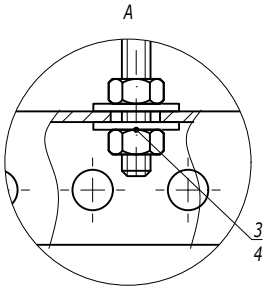

1. B - ширина используемых лотков.

Поз.	Наименование	Код	Кол.	Примечание
1	Профиль ВРМ-29	ВРМ29**	1	
2	Хомут для тяжелых нагрузок ВНТ-30	ВНТ3***	1	разделить на две части
3	Гайка шестигранная М6 DIN 934	СМ110600	4	
4	Шайба кузовная М6 DIN 9021	СМ240600	4	
5	Шпилька резьбовая М6 DIN 975/976	СМ200601/ СМ200601		

Изм.	Кол.уч.	Лист	№док.	Подпись	Дата

DKC-2018.B5.16

Лист 2

Взаим. инв. №

Подпись и дата

Инв. № подл.

Стойка из I-образного профиля и BPM-50

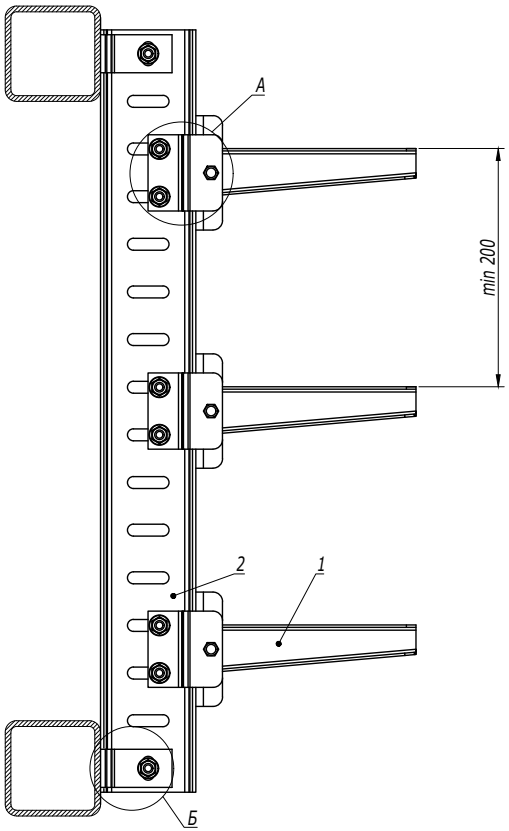

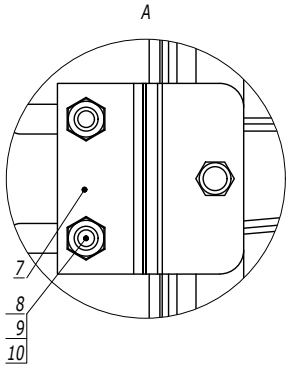

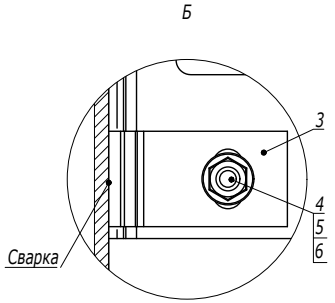

Поз.	Наименование	Код	Кол.	Примечание
1	Консоль BBH-75	BBH75**	n	
2	Профиль BPM-50	BPM5010HDZ	1	
3	Пластина для крепления I-образного профиля к стене	BMD2032HDZ	4	
4	Болт с шестигранной головкой M12x40 DIN 933	CM081240HDZ	2	
5	Гайка с насечкой M12 DIN 6923	CM101200HDZ	2	
6	Шайба M12 DIN 125	CM241200HDZ	2	
7	Соединительная пластина для консоли BBH-75		n	Поставляется в комплекте с консолью
8	Болт с шестигранной головкой M10x35 DIN 933		n·3	
9	Гайка шестигранная M10 DIN 934		n·3	
10	Шайба M10 DIN 125		n·3	

Изм.	Кол.уч.	Лист	№док.	Подпись	Дата

DKC-2018.B5.20

Взаим. инв. №
Подпись и дата
Инв. № подл.

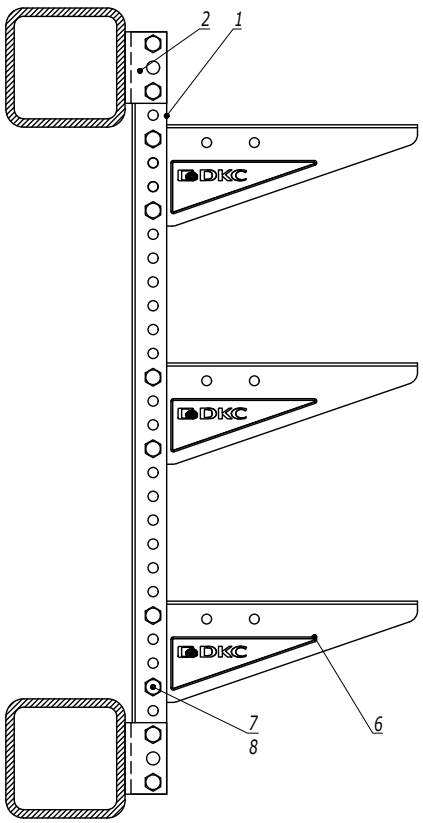

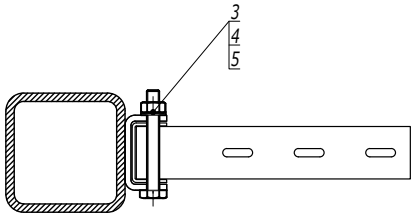

1. Сварной шов и крепление BSW-29, необходимо обработать цинковой спрей краской 37039HDZ.
2. Все коды приведены в исполнении 1.

Поз.	Наименование	Код	Кол.	Примечание
1	Профиль П-образный BPM-29	BPM29**	1	
2	Приварное крепление	BSW2901	2	
3	Болт с шестигранной головкой M8x80 DIN 933	CM080880	4	
4	Шайба с узкими полями Ø8 DIN 125	CM240800	4	
5	Гайка шестигранная M8 DIN 934	CM110800	4	
6	Консоль BBM-50/BBL-30	BBM50**/BBL30**	n	
7	Болт с шестигранной головкой и частичной резьбой M8x60	CM020860	2n	
8	Гайка с насечкой, препятствующей откручиванию M8	CM100800	2n	

Изм. Кол.уч. Лист №док. Подпись Дата

DKC-2018.B5.20

Лист 4

Взаим. инв. № | Подпись и дата | Инв. № подл.

Стойка из I-образного профиля
Консоль BBD-41

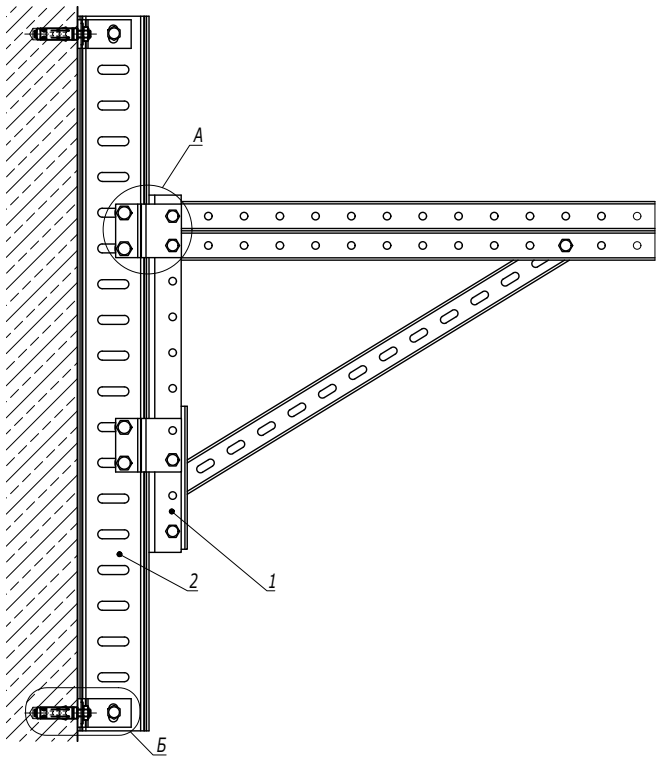

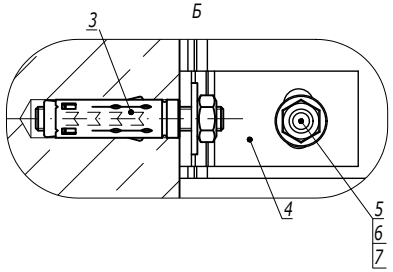

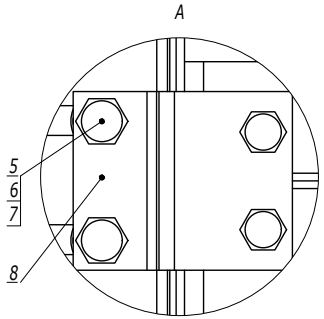

Поз.	Наименование	Код	Кол.	Примечание
1	Консоль BBD-41	BBD41**	1	
2	Профиль BPM-50	BPM50**	1	
3	Анкер стандартный со шпилькой M10	CM441060	4	DKC-2018.M5.01
4	Пластина для крепления I-образного профиля к стене	BMD2032HDZ	4	
5	Болт с шестигранной головкой M12x40 DIN 933	CM081240HDZ	6	
6	Гайка с насечкой M12 DIN 6923	CM101200HDZ	6	
7	Шайба M12 DIN 125	CM241200	6	
8	Соединительная пластина для консоли BBD-41	BMD2001HDZ	2	

Изм.	Кол.уч.	Лист	№док.	Подпись	Дата	DKC-2018.B5.21	Лист 4

Взаим. инв. №
Подпись и дата
Инв. № подл.

Вертикальный монтаж

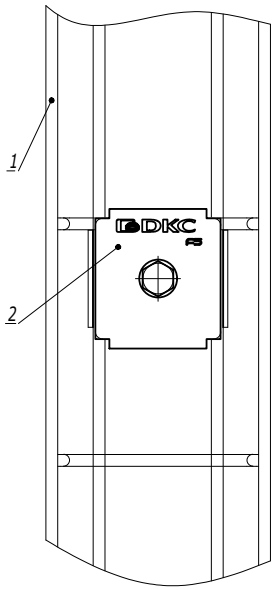

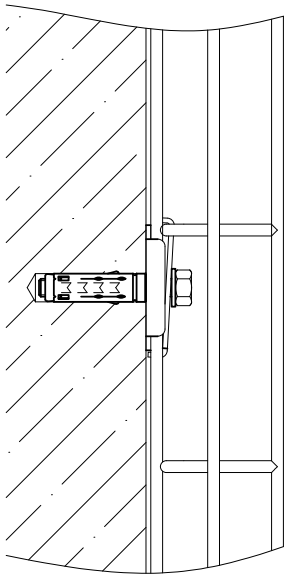

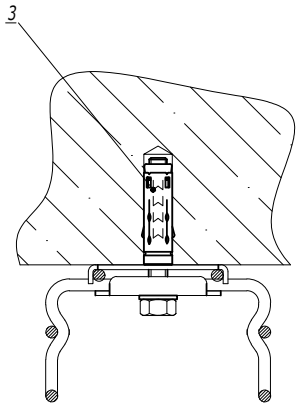

1. *Для лотка шириной 150мм крепления расположить в шахматном порядке.

Поз.	Наименование	Код	Кол.	Примечание
1	Лоток проволочный шириной 100-600 мм			
2	Пластина для подвеса проволочного лотка на шпильке	FC37311	2	
3	Стандартный анкер с болтом М8	CM430850	1	DKC-2018.M5.01

Изм.	Кол.уч.	Лист	№док.	Подпись	Дата

DKC-2018.F5.13

Лист 2

Взаим. инв. № | Подпись и дата | Инв. № подл.

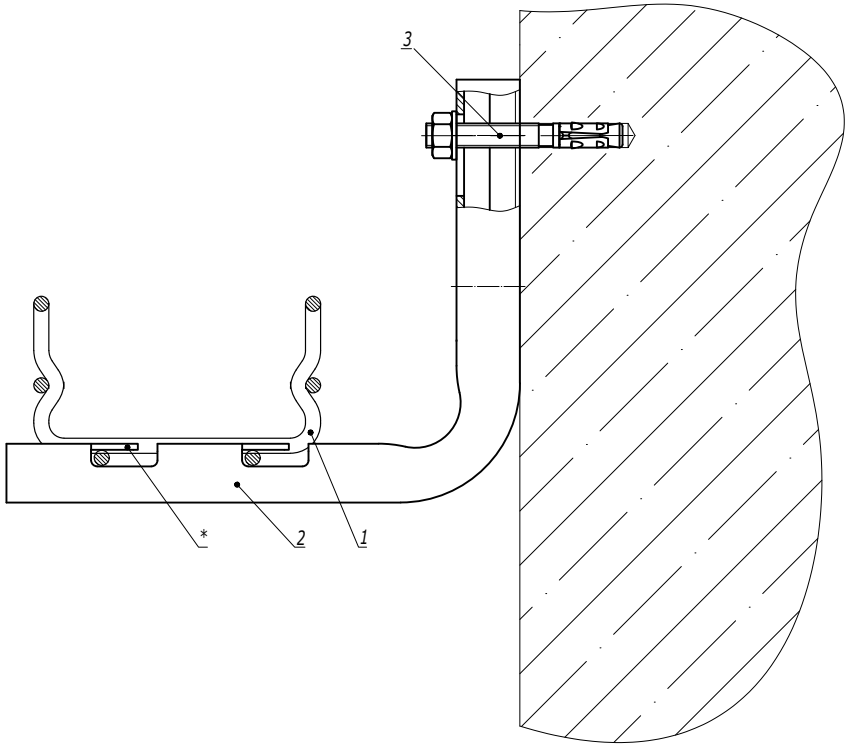

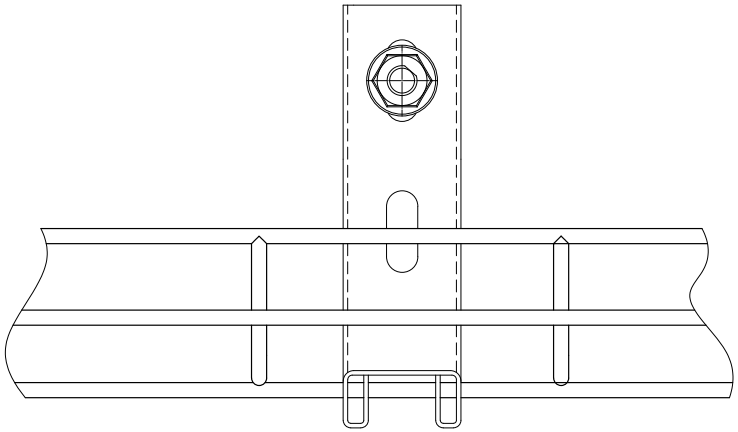

1. * Для фиксации лотка на держателе произвести загиб лепестков.

Поз.	Наименование	Код	Кол.	Примечание
1	Лоток проволочный шириной 100-400 мм			
2	Консоль FBC-30	FBC30**	1	
3	Усиленный клиновой анкер M8x65	CM480865	1	DKC-2018.M5.01

Изм.	Кол.уч.	Лист	№док.	Подпись	Дата
Разработал		Тиунов И.А.			09.18
Проверил		Чередниченко Г.А.			09.18
Утвердил		Дядичко А.В.			09.18

DKC-2018.F5.15

Крепление проволочного лотка шириной 100-400 мм на консоли FBC-30

Стадия	Лист	Листов
		1

DKC

Взаим. инв. №

Подпись и дата

Инв. № подл.