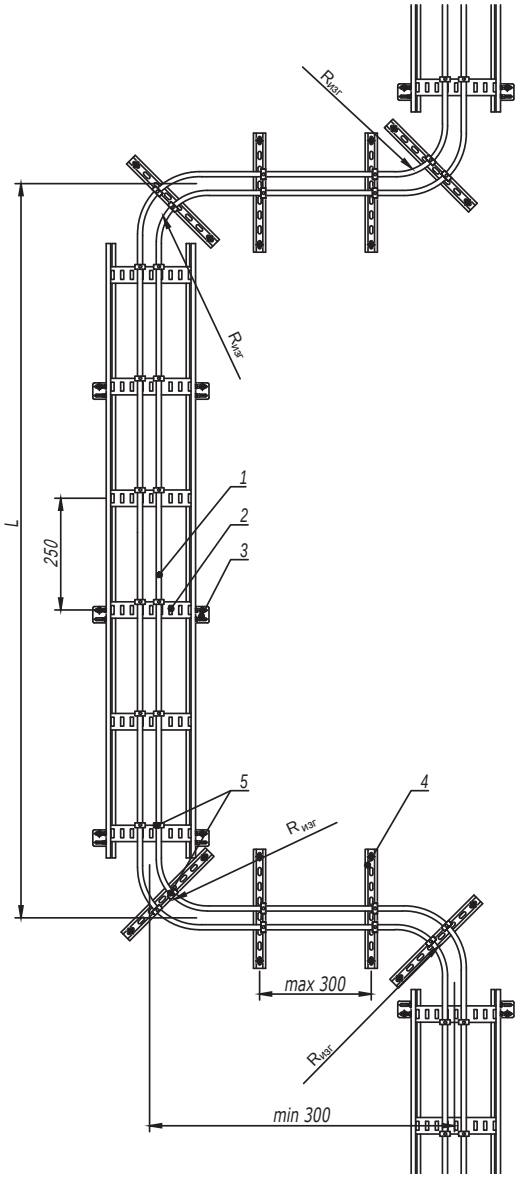

1. *Монтаж к опорной поверхности согласно DKC-2017.FCL.01-DKC-2017.FCL.02.*
2. *Шаг разгрузки L и радиус изгиба $R_{изг}$ кабеля рекомендуется осуществлять на основании рекомендации завода-изготовителя кабеля.*

Поз.	Наименование	Код	Кол.	Примечание
1	Кабель огнестойкий			
2	Лоток кабельный лестничный			
3	Стеновое крепление			
4	Профиль С-образный			
5	Кабельный держатель			

Изм.	Кол.уч.	Лист	№док.	Подпись	Дата
Разработал		Тиунов И.А.			11.17
Проверил		Чередниченко Г.А.			11.17
Утвердил		Дядичко А.В.			11.17

DKC-2017.FCL.21

Разгрузка кабеля от натяжения при вертикальной прокладке

Стадия	Лист	Листов
	1	3

DKC

Взаим. инв. №

Подпись и дата

Инв. № подл.

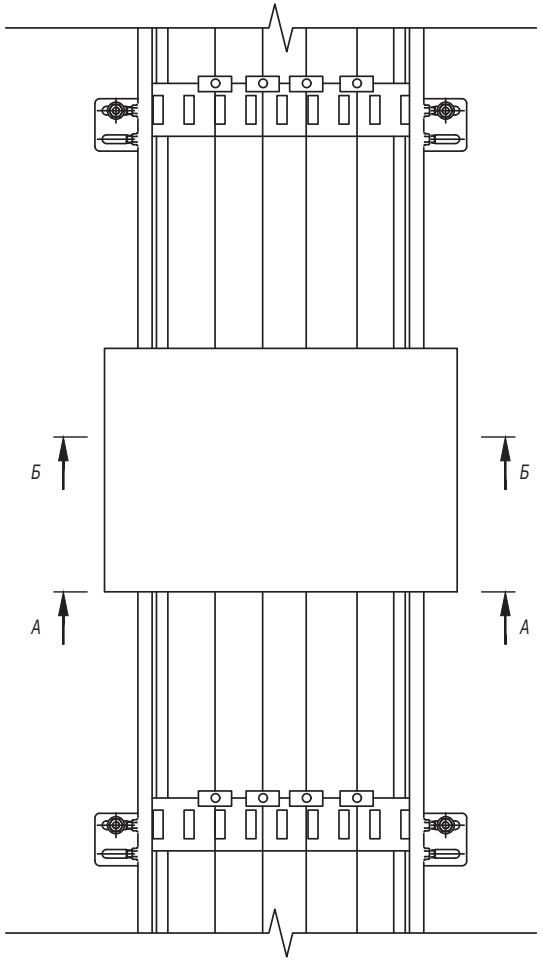

А-А

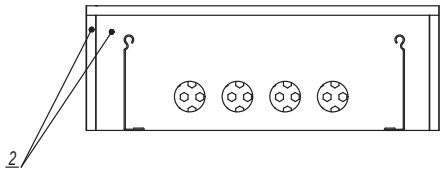

Б-Б

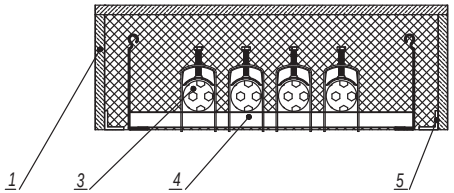

1. *Порядок сборки:*
   а) Изготовить П-образную опалубку из огнезащитной плиты DG;
   б) Установить внутрь плиту из минерального волокна DP;
   в) Закрыть два противоположных торца оплубки огнезащитной плитой DG;
   г) Сделать вырезы в плитах по месту для кабельного лотка и кабелей;
   д) Заполнить все полости между плитами, а также между плитами и кабелем (лотком) огнестойким герметиком DS.
2. *Плиты DG крепятся между собой при помощи саморезов.*

Поз.	Наименование	Код	Кол.	Примечание
1	Плита из минерального волокна с огнестойким покрытием	DP		
2	Плита огнезащитная	DG		
3	Кабель огнестойкий			
4	Кабельный лестничный лоток			
5	Монтажный уголок огнезащитных плит	DG3030		

Изм.	Кол.уч.	Лист	№док.	Подпись	Дата

DKC-2017.FCL.21

Лист 2

Взаим. инв. № | Подпись и дата | Инв. № подл.

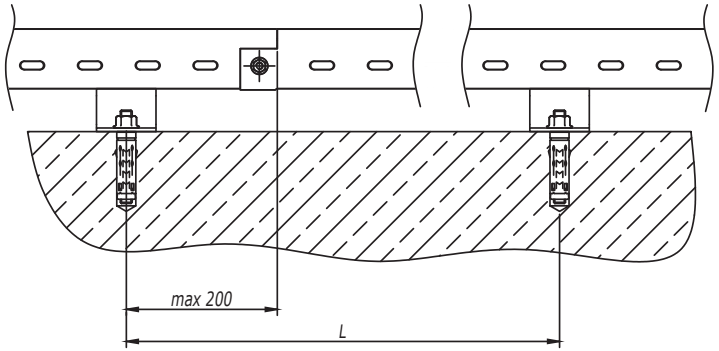

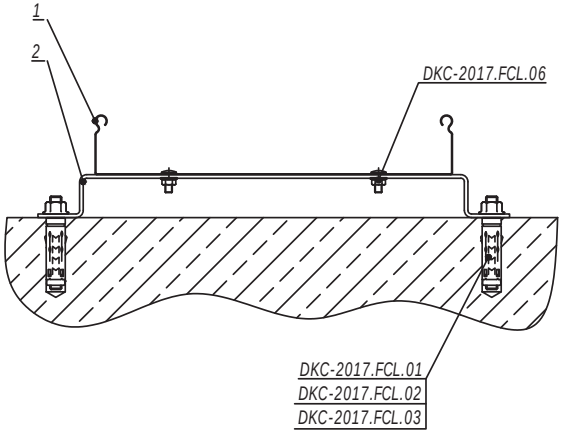

1. Монтаж к опорной поверхности согласно DKC-2017.FCL.01-DKC-2017.FCL.03.
2. Расстояние L и допустимую нагрузку на кабельный лоток необходимо уточнить в соответствующем ТРМ.

Поз.	Наименование	Код	Кол.	Примечание
1	Скоба ВММ-10	ВММ10**		
2	Лоток кабельный			

Изм.	Кол.уч.	Лист	№док.	Подпись	Дата
Разработал		Тиунов И.А.			11.17
Проверил		Чередниченко Г.А.			11.17
Утвердил		Дядичко А.В.			11.17

DKC-2017.FCL.22

Крепление кабельного лотка к полу

Стадия	Лист	Листов
		1

DKC

Взаим. инв. №

Подпись и дата

Инв. № подл.