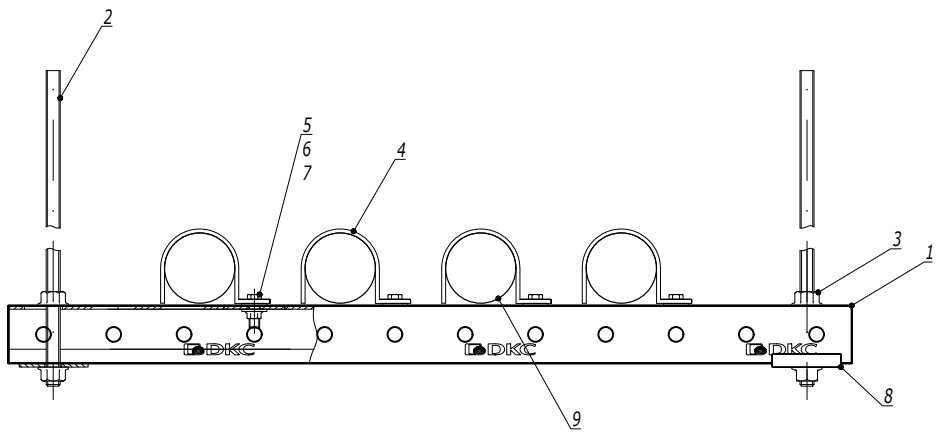


*Таблица подбора односторонних держателей для жестких металлических труб*

| Внешний диаметр Ø, мм | Код (Сталь, оцинкованная по методу Сендзимира) | Держатель оцинкованный односторонний |
|---|---|---|
| 16 | 6008-16L3 | 53341 |
| 20 | 6008-20L3 | 53342 |
| 25 | 6008-25L3 | 53344 |
| 32 | 6008-32L3 | 53345 |
| 40 | 6008-40L3 | 53346 |
| 50 | 6008-50L3 | 53347 |

| Поз. | Наименование | Код | Кол. | Примечание |
|---|---|---|---|---|
| 1 | Профиль С-образный | BPM41** | | |
| 2 | Шпилька резьбовая | CM20**** | | |
| 3 | Гайка с насечкой DIN 6923 | CM10**** | | |
| 4 | Держатель оцинкованный односторонний | 533** | n | |
| 5 | Болт с шестигранной головкой М6х20 | CM020620 | n*1 | |
| 6 | Шайба М6 кузовная DIN9021 | CM120600 | n*2 | |
| 7 | Гайка с насечкой, препятствующей откручиванию М6 | CM100600 | n*1 | |
| 8 | Опорная пластина для С-образного профиля | BHM4141 | | |
| 9 | Труба стальная жесткая | 6008-**L3 | | |

1. Монтаж к опорной поверхности согласно DKC-2018.M5.01, DKC-2018.M5.03, DKC-2018.M5.04

| Изм. | Кол.уч. | Лист | №док. | Подпись | Дата |
|---|---|---|---|---|---|

**DKC-2024.CMS.10**

Узел по организации прокладки стальных труб с помощью держателя одностороннего на подвесе

| Стадия | Лист | Листов |
|---|---|---|
| | | 1 |

DKC

Взаим. инв. №

Подпись и дата

Инв. № подл.

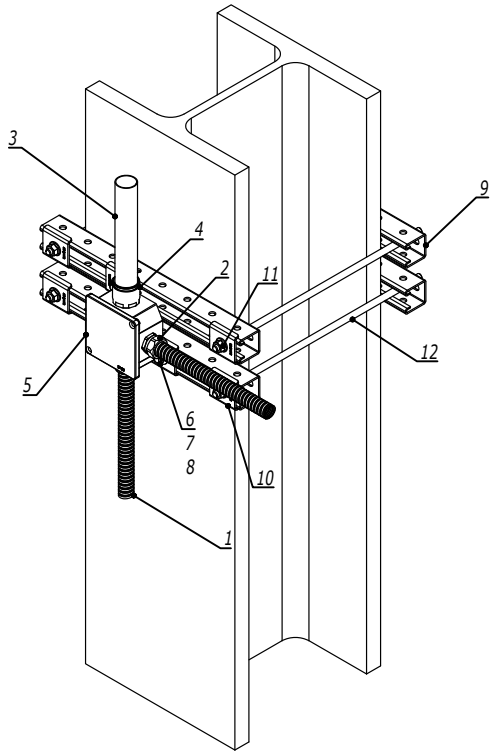


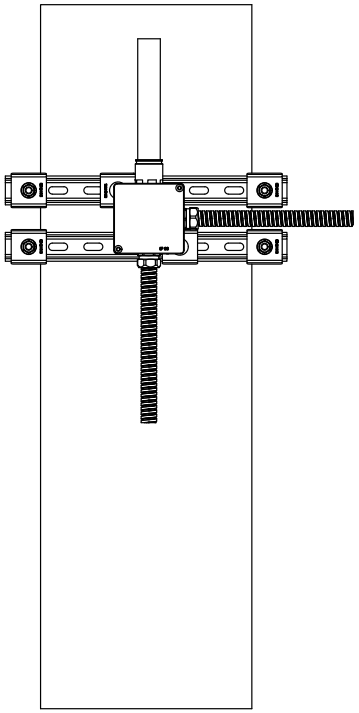

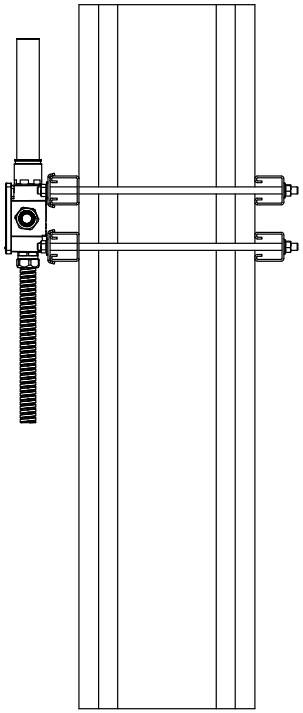

| Поз. | Наименование | Код | Кол. | Примечание |
|---|---|---|---|---|
| 1 | Металлорукав | | 2 | |
| 2 | Муфта "металлорукав-коробка" | 6014-**** | 2 | |
| 3 | Труба жесткая оцинкованная | 6008-**L3 | 1 | |
| 4 | Муфта "труба-коробка" | 6111-A** | 1 | |
| 5 | Коробка ответвительная алюминиевая окрашенная, IP66/IP67, RAL 9006 | 6530* | n | |
| 6 | Болт с шестигранной головкой M6x25 | CM080625 | n*2 | |
| 7 | Шайба M6 кузовная DIN9021 | CM120600 | n*2 | |
| 8 | Гайка для подвешивания профиля M6x40 | CM140600 | n*2 | |
| 9 | Профиль BPM-41 | BPM41** | 4 | |
| 10 | Опорная пластина для С-образных профилей BHM-41 | BHM4141 | 6 | |
| 11 | Гайка с насечкой M10 DIN 6923 | CM101000 | 8 | |
| 12 | Шпилька резьбовая M10 DIN 975 /976 | CM201001 | 4 | |

1. Муфты дополнительно укомплектовать гайкой 6006-**A и при необходимости уплотнительной прокладкой IP67 код 6060-****
2. n=1 для коробки 65300
3. n=2 для коробки 65301...65306

Взаим. инв. №

Подпись и дата

Инв. № подл.

| Изм. | Кол.уч. | Лист | №док. | Подпись | Дата |
|---|---|---|---|---|---|
| | | | | | |

DKC-2024.CMS.15

Узел по организации соединения распределительной коробки на металлической балке

| Стадия | Лист | Листов |
|---|---|---|
| | | 1 |

DKC