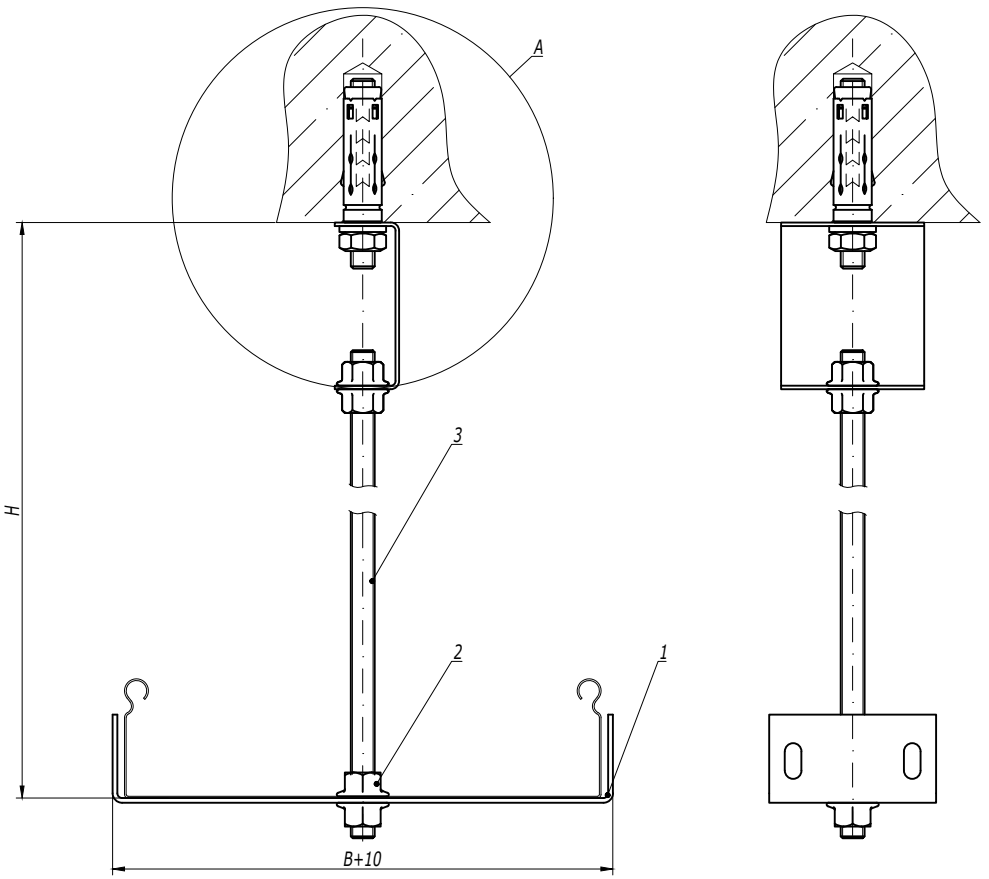

A
(Вариант 1)

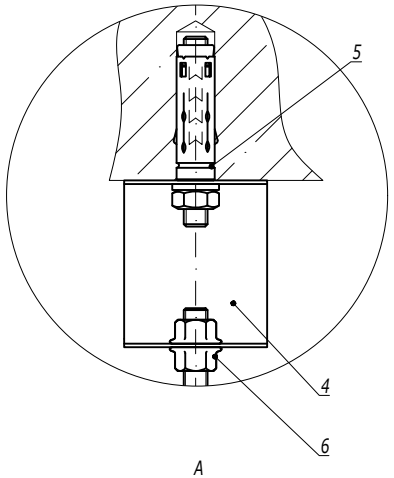

A
(Вариант 2)

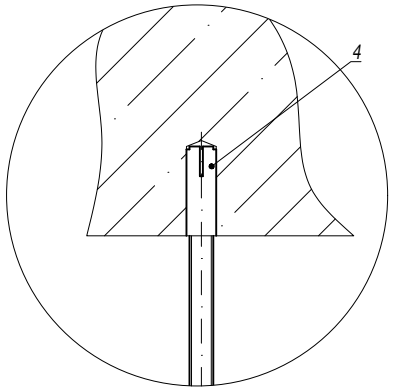

Поз.	Наименование	Код	Кол.	Примечание
1	Скоба BMT-10	BMT10**	1	
2	Гайка с насечкой M10 DIN 6923	CM101000	2	
3	Шпилька резьбовая M10 DIN 975	CM201001/ CM201002	1	
	Вариант 1			
4	Скоба BML-10	BML1007	1	
5	Анкер со шпилькой M10	CM431060	1	DKC-2018.M5.01
6	Гайка с насечкой M10 DIN 6923	CM101000	2	
	Вариант 2			
4	Стальной забивной анкер M10	CM401040	1	DKC-2018.M5.01

1. Применяется для лотков серии "S5 Combitech".
2. H - высота подвеса.
3. B - ширина используемых лотков.

Изм.	Кол.уч.	Лист	№док.	Подпись	Дата
Разработал		Тиунов И.А.			09.18
Проверил		Чередниченко Г.А.			09.18
Утвердил		Дядичко А.В.			09.18

DKC-2018.B5.03

Подвес на шпильке к бетонному перекрытию для "S5 Combitech"

Стадия	Лист	Листов
		1

DKC

Взаим. инв. №

Подпись и дата

Инв. № подл.