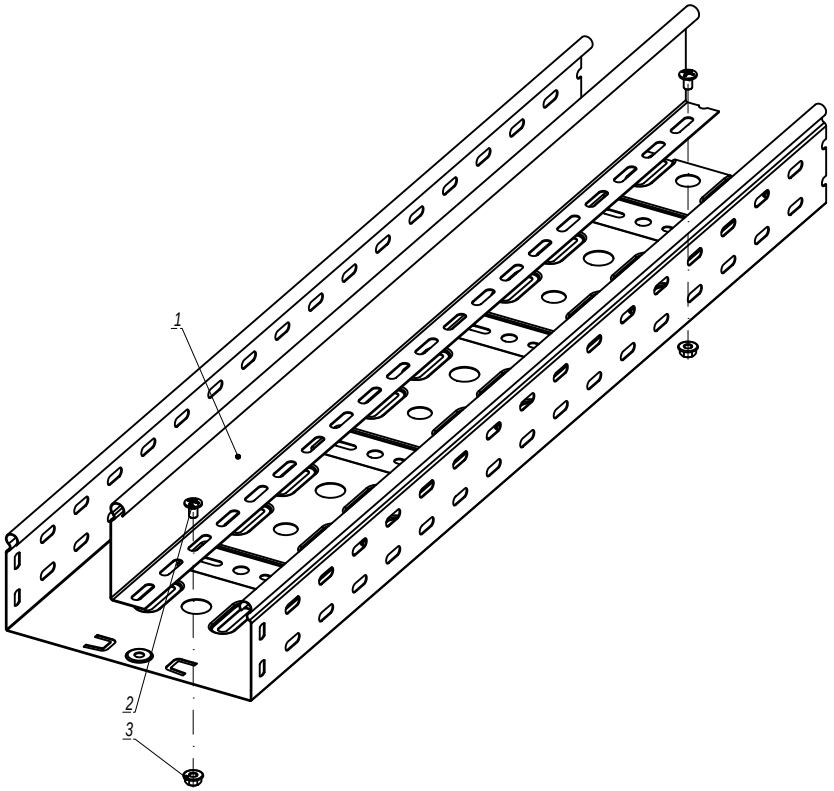

Поз.	Наименование	Код	Кол.	Примечание
	Комплектация для аксессуара			
1	Перегородка SEP		1	
2	Винт с крестообразным шлицем М6х10	СМ010610	2	
3	Гайка с насечкой М6 DIN 6923	СМ100600	2	

Изм.	Кол.уч.	Лист	№док.	Подпись	Дата
Разработал		Тиунов И.А.			09.18
Проверил		Чередниченко Г.А.			09.18
Утвердил		Дядичко А.В.			09.18

DKC-2018.S5.36

Монтаж разделителя SEP

Стадия	Лист	Листов
		1

DKC

Формат А3

Взаим. инв. №

Подпись и дата

Инв. № подл.

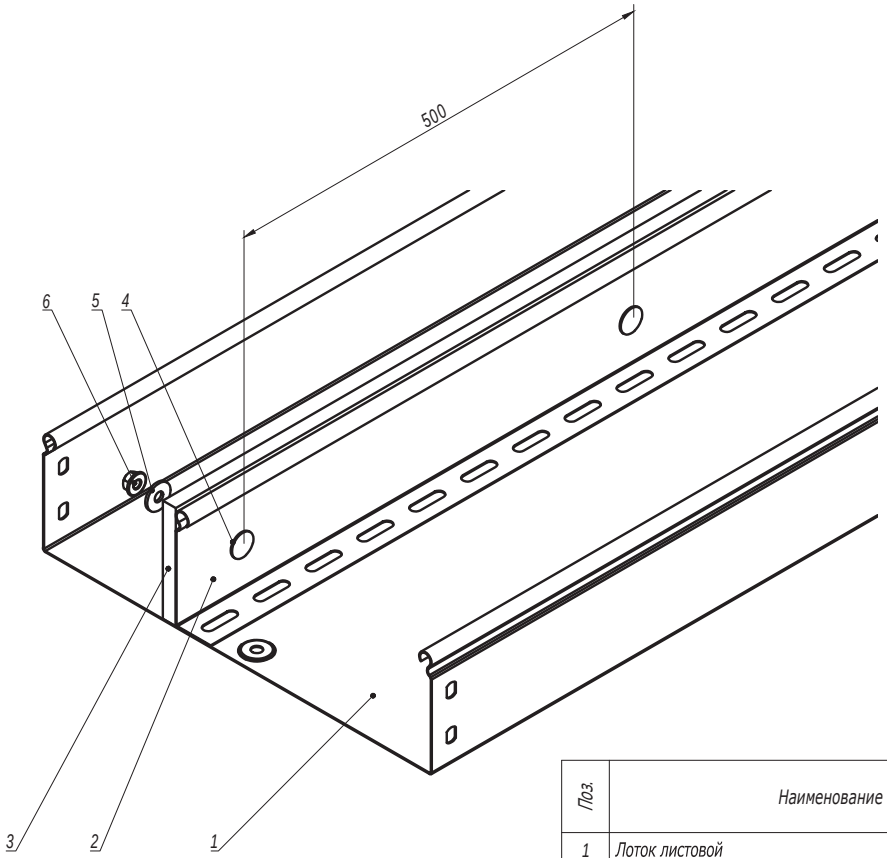

Поз.	Наименование	Код	Кол.	Примечание
1	Лоток листовой			
2	Разделитель SEP			
3	Огнестойкая перегородка DD	DD0510/DD0810/ DD1010		
4	Винт с гладкой головкой и квадратным подголовником M6x20	CM010620HDZ		
5	Шайба кузовная 6мм	CM120600		
6	Гайка с насечкой, препятствующей откручиванию M6	CM100600		

Изм.	Кол.уч.	Лист	№док.	Подпись	Дата
Разработал		Тиунов И.А.			09.18
Проверил		Чередниченко Г.А.			09.18
Утвердил		Дядичко А.В.			09.18

DKC-2018.S5.40

Крепление огнестойкой перегородки к разделителю SEP

Стадия	Лист	Листов
		1

DKC

Формат А3

Взаим. инв. №	Подпись и дата	Инв. № подл.

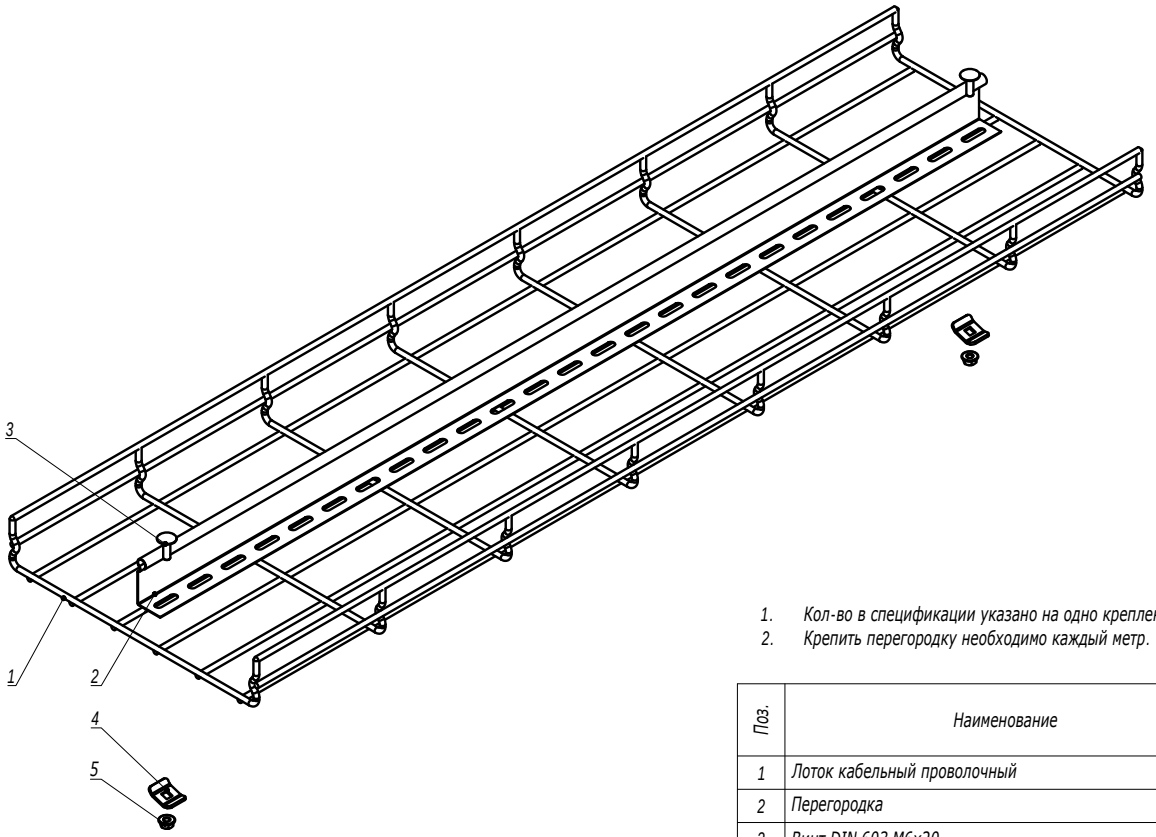

1. Кол-во в спецификации указано на одно крепление.
2. Крепить перегородку необходимо каждый метр.

Поз.	Наименование	Код	Кол.	Примечание
1	Лоток кабельный проволочный			
2	Перегородка			
3	Винт DIN 603 M6x20	CM050620	1	
4	Шайба	CM170600	1	
5	Гайка с насечкой M6 DIN 6923	CM100600	1	

Изм.	Кол.уч.	Лист	№док.	Подпись	Дата
Разработал		Тиунов И.А.			04.21
Проверил		Чередниченко Г.А.			04.21
Утвердил		Дядичко А.В.			04.21

DKC-2021.F5.27

Монтаж перегородки в проволочный лоток

Стадия	Лист	Листов
		1

DKC

Взаим. инв. №

Подпись и дата

Инв. № подл.

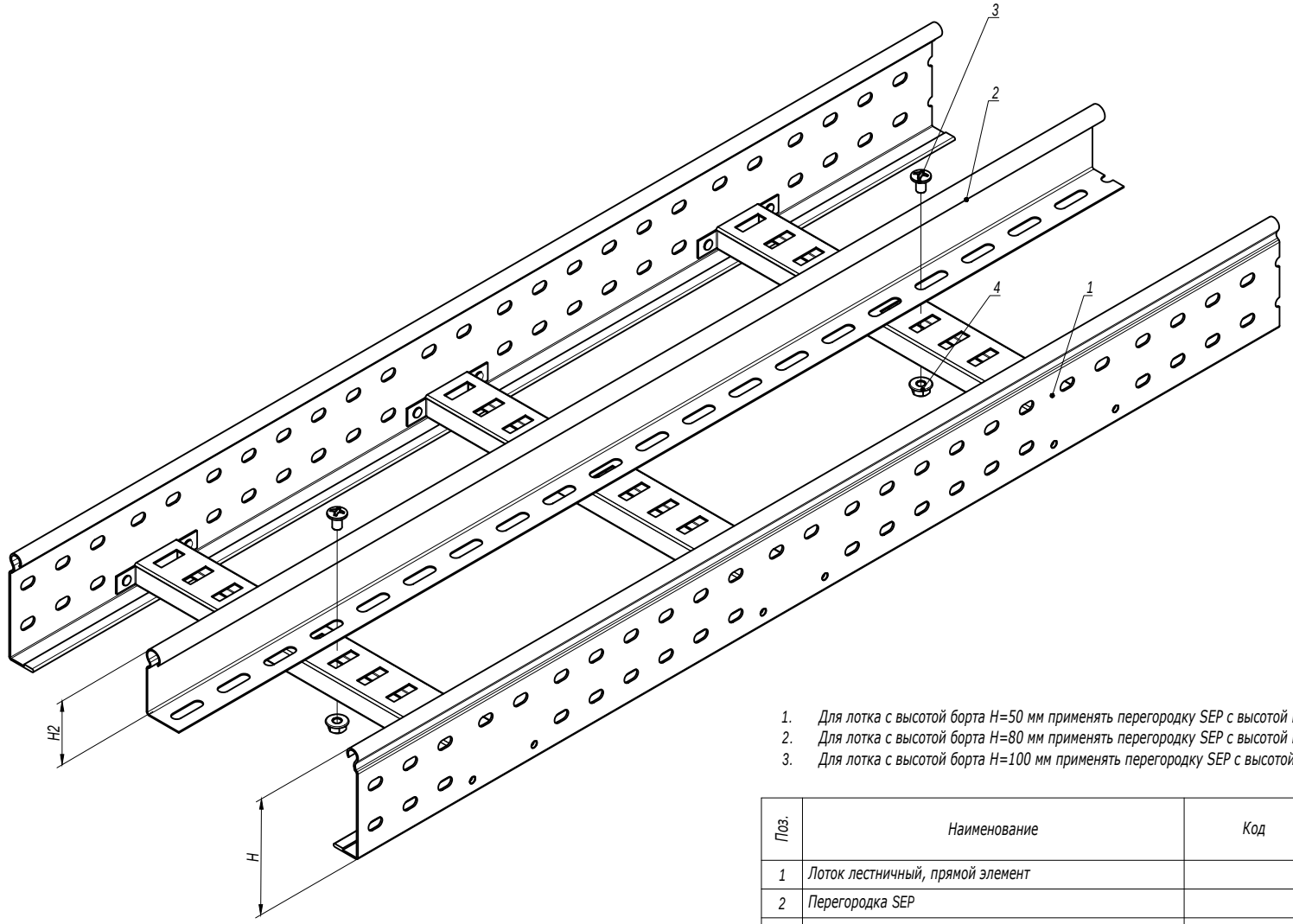

1. Для лотка с высотой борта H=50 мм применять перегородку SEP с высотой H2=30 мм.
2. Для лотка с высотой борта H=80 мм применять перегородку SEP с высотой H2=50 мм.
3. Для лотка с высотой борта H=100 мм применять перегородку SEP с высотой H2=80 мм.

Поз.	Наименование	Код	Кол.	Примечание
1	Лоток лестничный, прямой элемент			
2	Перегородка SEP			
3	Винт с гладкой головкой M6 DIN 603	CM010620	2	
4	Гайка шестигранная M6 DIN 6923	CM100600	2	

Изм.	Кол.уч.	Лист	№док.	Подпись	Дата
Разработал		Тиунов И.А.			09.18
Проверил		Чередниченко Г.А.			09.18
Утвердил		Дядичко А.В.			09.18

DKC-2018.L5.06

Монтаж разделителя SEP

Стадия	Лист	Листов
		1

DKC

Взаим. инв. №

Подпись и дата

Инв. № подл.